А.Н. Драгункин
К.А. Котков

Китай: **правда** и **вымыслы**

«*Коррекция*»
мифов и *заблуждений* о Китае и китайцах

Санкт-Петербург
«Умная планета»
2010

ББК 81.2
УДК 373.167.1:811.111(075)
Д 72

А. **Н**. **Драгункин**, **К**. **А**. **Котков**
Д 72 Китай: правда и вымыслы. – СПб.: «Умная планета», 2010. – 432 с.

ISBN 978-5-7931-0652-8

Книга «Китай: правда и вымыслы» представляет собой уникальный «путеводитель» по истории и культуре Китая, написанный двумя специалистами-востоковедами. Впервые в истории отечественного китаеведения подробно рассматриваются многочисленные *мифы* и *заблуждения*, связанные с китайской цивилизацией.

В этой книге Вы узнаете:

Что *на самом деле* называется «*Поднебесной*»?
Сколько *на самом деле лет* китайской цивилизации?
Когда *на самом деле* была построена Великая Китайская Стена?
Все ли китайцы «на одно лицо»?
Существуют ли сегодня знаменитые «китайские церемонии»?
Когда *на самом деле* был изобретён порох?
Всегда ли китайцы ели *рис* и пили *чай*?

В книге собрано 256 фактов, подтверждающих поговорку «Человеку свойственно ошибаться». Авторы опровергают расхожие мнения и предрассудки из области истории, географии, кулинарии, этнографии, языкознания и других наук, связанные с одной из самых великих мировых цивилизаций.

Издание печатается в авторской редакции
Авторские права защищены. Ни одна часть этой книги не может быть воспроизведена, передана в любой форме и любыми средствами: механическим, электронным, с помощью фотокопирования, звукозаписи и т. п. без предварительного письменного разрешения авторов.
При цитировании и при использовании авторских методик ссылки на данную книгу и на фамилии авторов являются обязательными.

ISBN 978-5-7931-0652-8

© Александр Драгункин, 2010
© Кирилл Котков, 2010
© ООО «Умная планета», 2010

Оглавление*

ПРЕДИСЛОВИЕ 4
СПИСОК СОКРАЩЕНИЙ 8
НАЗВАНИЕ СТРАНЫ 9
ГЕОГРАФИЯ 12
НАРОД 22
ЯЗЫК 54
ИСТОРИЯ 82
ВЕЛИКАЯ КИТАЙСКАЯ СТЕНА 212
РЕЛИГИЯ и ФИЛОСОФИЯ 231
ТИБЕТ 250
ДЛЯ КИТАИСТОВ 273
ИЗОБРЕТЕНИЯ 284
ВОЕННОЕ ДЕЛО 307
КИТАЙСКАЯ КУХНЯ 345
МЕДИЦИНА 370
СПОРТ 372
КИТАЙСКИЕ ТОВАРЫ 381
ЖИВОТНЫЕ и РАСТЕНИЯ 384
ПОСЛЕСЛОВИЕ 388
ПРИЛОЖЕНИЕ 396
БИБЛИОГРАФИЯ 410
СОДЕРЖАНИЕ (с №№ «Заблуждений») 422

* Здесь приводятся только названия *глав*. Более подробное «***Содержание***» с перечнем всех 256 «*Заблуждений*» имеется на стр. **422**.

Предисловие

На протяжении многих веков Восток представлялся европейцам – в том числе и нашим соотечественникам – как нечто таинственное, непонятное и недоступное для познания простому человеку. О Востоке слагали легенды, населяли его земли таинственными народами и диковинными существами, представляли землёй сказочных богатств. О землях Востока грезили великие завоеватели – Александр Македонский, Цезарь, Траян, русские землепроходцы Сибири и Дальнего Востока, португальские, голландские, английские и французские мореплаватели и путешественники.

Всё вышесказанное в наибольшей степени относится к Дальнему Востоку, и в особенности к Китаю, поскольку именно китайская цивилизация доминировала в том регионе. Из трёх великих цивилизаций Востока – *мусульманской*, *индуистской* и *китайско-конфуцианской* именно последняя в наибольшей степени отлична от европейской и от русской культур. С *исламским* миром христианско-европейскую цивилизацию роднят общие религиозные корни, заложенные на Ближнем Востоке, а также наследие античной греко-римской цивилизации, которое с успехом было воспринято как христианами, так и мусульманами. С *индуистской* цивилизацией нас роднит общее *индоевропейское* происхождение, сходство *санскрита* с *русским* языком. Что же касается *китайской* цивилизации, то с ней нас не роднит практически ничего. Основы китайской цивилизации, китайский язык, стереотипы поведения китайского народа и базовые ценности этой культуры очень сильно отличаются от наших.

В течение тысячелетий Китай развивался достаточно обособленно от других центров цивилизации. Европейцы знали об этой стране лишь понаслышке, «из третьих рук», так как не имели возможности туда попасть, поэтому не удивительно, что со временем в отношении Китая и китайцев возникли многочисленные *стереотипы* и *заблуждения*, которые прочно вошли в сознание европейцев. Ведь не секрет, что и сегодня очень многие убеждены в том, что «все китайцы на одно лицо», что «китайский язык – самый сложный», что «китайцы едят только рис», что «китайцы назы-

вают свою страну "Поднебесной империей"», что «где-то в горах Тибета находится неведомая страна *Шамбала*, ещё ждущая своего первооткрывателя», и во многом другом.

Все подобные ложные представления и заблуждения о Китае и китайцах как ничто другое свидетельствуют о том, насколько мало простой обыватель России и стран Запада знает о Китае и о его великой и неповторимой цивилизации – одной из самых древних на Земле. Особенно огорчает плохое знание или вовсе *незнание* Китая **нашими** соотечественниками, так как Китай является крупнейшим соседом и важнейшим стратегическим партнёром (или важнейшим *соперником*?) России. Кроме того, незнание *взглядов* собеседника и его *стереотипов поведения* часто мешает людям понять друг друга на любом уровне – от разговоров с женой иностранного происхождения до дипломатических отношений между разными странами.

Кроме *стереотипов*, *легенд* и *заблуждений* о Китае и китайцах, некогда рождённых в России и на Западе, существует немало *мифов* и неправильных представлений, *изобретённых* самими *китайцами* и посвящённых их собственной стране. Надо сказать, что в области *мифотворчества* китайцы ничуть не уступают нам с Вами. Возьмём, например, такие *мифы*, как «Великая Стена – это единственное сооружение на Земле, которое видно из космоса», «Чингис-хан был китайским императором», «Китай – родина футбола».

В последние годы в связи с расширением политических, экономических и культурных связей России и Китая в нашем обществе наблюдается устойчивый рост интереса к этой восточной стране, к её народу и культуре. На прилавках книжных магазинов можно найти немало книг, посвящённых истории Китая, справочников и путеводителей по нему. В связи с коммерциализацией книжного рынка издаётся всё и вся из того, что можно продать. При этом, с одной стороны, наблюдается большое разнообразие литературы, посвящённой Китаю, с другой же стороны, качество этой литературы в основном невысокое. С точки зрения точности фактов и анализа наилучшими книгами являются всё же те из них, которые написаны учёными-китаеведами, однако *коммерческая* ценность подобных книг, к сожалению, невелика, поскольку большинство научных книг написано сложным языком и доступно для

чтения лишь узкому кругу специалистов. И хотя многие *мифы* и *заблуждения*, изложенные в данной книге, были обнаружены авторами именно на страницах бульварной литературы и прессы, но определённая часть *мифов* и *заблуждений* о Китае пришла и из научной литературы – это связано с тем, что специалисты в одной научной области зачастую слишком *непредвзято* относятся к фактам из другой области знаний и не подвергают их должной проверке. Некоторые авторы в своих работах просто руководствуются теми или иными *заблуждениями*, ставшими уже своего рода «ложными истинами», кочующими из одной книги в другую.

Настоящим рассадником самых разных *нелепостей*, *мифов* и *небылиц* о Китае стал Интернет. Чего только нет в российской, западной, да и в китайской «всемирной паутине» ..! Тут правдивая информация о Китае перемешана с откровенными глупостями, а порой и с дикими предрассудками и взглядами, которые живо обсуждаются на всяких форумах, виртуальных конференциях, в электронных дневниках-блогах – и нередко воспринимаются пользователями Интернета как непреложная истина. В результате в прессе и литературе появляются всё новые и новые «*откровения*» и «*выдающиеся открытия*», связанные с Китаем.

Как показывает практика, мы очень часто находимся в плену у стереотипов, неверных представлений, предрассудков и фальшивых истин. Можно прямо сказать, что большинство людей представляет себе не истинную картину нашего мира, а живёт согласно *стереотипам* – неважно, плохим или хорошим, но ***навязанным*** им их же собственной культурой, системой ценностей, обучением в школе или в вузе, а также Средствами Массовой Информации (СМИ).

Описанию и разоблачению многочисленных *мифов* и *заблуждений* о Китае и о китайцах и посвящена эта книга, написанная специалистами в данной области. Для удобства читателей «*мифы*» и «*небылицы*» разбиты по разделам. Среди этих *мифов* и *небылиц*, превратившихся, повторяем, уже в «*непререкаемые истины*», есть как широко распространённые в России и на Западе, так и чисто китайские, порой совершенно неизвестные нашим соотечественникам. Есть и такие *заблуждения*, которые известны только узкому кругу специалистов.

В книгу вошло 256 статей – 256 «*мифов*» и *неверных представлений* не только о китайцах и о китайской культуре, но и о других народах, проживающих на территории Китайской Народной Республики. В частности, в книгу был включён целый ряд *заблуждений* и *небылиц*, касающихся *Тибета*, поскольку бóльшая часть Тибета входит в состав КНР. Касаясь тех или иных особенностей китайского народа и китайской цивилизации, авторы постарались дать им объективную характеристику и без излишних прикрас показать всё так, как оно есть на самом деле. Книга снабжена иллюстративным материалом. Многие приводимые сведения публикуются впервые.

Данная книга писалась совместно, и информация, даваемая в ней, была зачастую результатом некоего *компромисса* двух авторов. Однако там, где определённые сведения не очень-то «вписывались» в *общую* картину, каждый из авторов имел право сделать свою собственную *вставку* или *уточнение*.

ДРУЗЬЯ !!!

Заходите в наш магазин

www.dragunkin-shop.ru,

а также на сайты

www.dragunkin.ru

и

www.dragunkin-partner.ru !

Список сокращений

авест. – авестийский
англ. – английский
букв. – буквально
вьет. – вьетнамский
герм. – германский
греч. – греческий
др. – древне-, древний
исп. – испанский
исл. – исландский
кант. – кантонский
кит. – китайский
кор. – корейский
лат. – латинский
монг. – монгольский
немецк. – немецкий
норв. – норвежский
польск. – польский
пров. – провинция
русск. – русский
санскр. – санскрит
скандинавск. – скандинавский
славянск. – славянский
совр. – современный
тюрк. – тюркский
УК – уголовный кодекс
фр. – французский
шведск. – шведский
яп. – японский

НАЗВАНИЕ СТРАНЫ

1. «Китайцы называют свою страну “*Китаем*”».

Китайцы никогда не называли свою страну «*Китаем*», а себя – «*китайцами*». Китайцы называют свою страну 中國 («*Чжунго*»), то есть «Срединное государство», а себя – 中國人 («*чжунгожэнь*»), 華人 («*хуажэнь*»), 漢族 («*ханьцзу*») или 唐人 («*танжэнь*»).

Название «Китай» пришло в русский язык от *тюркских* и *монгольских* народов (сравните казахское «Кытай», узбекское «Китай»), и происходит оно от названия народа «*кидани*» – кочевого племени *монгольского* происхождения, обитавшего в IV–XII вв. на территории Восточной Монголии и Маньчжурии, причём вариант названия «*кидань*» – китайского (ханьского) происхождения. Сами себя *кидани* называли «*китай*». В 916 г. кидани создали своё государство – *Кидань*, которое в 947 г. получило название *Ляо* (947–1125 гг.). К XI в. государство киданей занимало территорию Восточной Монголии, Маньчжурию и часть территории Северного Китая (северная часть провинции Хэбэй). В конце X – начале XI в. кидани нанесли поражение китайской империи Сун и заставили её платить себе ежегодную дань.

В начале XII в. государство Ляо было разгромлено *тунгусо-маньчжурскими* племенами *чжурчжэней*, населявшими восточную часть Маньчжурии. После разгрома часть киданей откочевала

в Среднюю Азию, где основала Каракитайское ханство (1131–1219 гг.), занимавшее в XII в. господствующее положение в регионе. В 1219 г. это государство было завоёвано Чингис-ханом.

2. «Китайцы называли свою страну “Поднебесной империей”».

Это *заблуждение* пользуется большой популярностью в России и на Западе ещё с XVIII в. На самом деле, традиционно китайцы называли «Поднебесной» (по-китайски 天下 «*Тянься*») **весь мир**, в центр* которого они помещали Китай (по-китайски 中國 «*Чжунго*», букв.: «Срединное государство»).

Китайский император считался *повелителем* не только Китая, но и **всего мира** – в связи с этим все иноземные государства рассматривались как *вассалы* и *данники* Китая**. Эта далёкая от реальности концепция, получившая название «*китаецентристской*», просуществовала вплоть до середины XIX в. Данная концепция породила характерный для китайской цивилизации *эгоцентризм* – в течение многих веков достижения китайской культуры считались высшими, а на другие культуры китайцы смотрели свысока и с пренебрежением, не считая нужным заимствовать у них что-либо полезное для себя***. (Академик В.М. Алексеев по данному поводу сказал следующее: «…наличие глубокой культуры и векового ума… Китай приписывал в своём ослеплённом самозабвении, исключительно себе». – А. Драгункин). Это привело к определённому самоустранению Китая и китайской цивилизации из мировой истории, и в конечном счёте оказалось вредным для Китая, который во второй половине XIX в. превратился в полуколониальную страну.

А. Драгункин:

* А *Россию* китайцы в своих хрониках XVII в. называли «“*Русским захолустьем*”, *находящимся очень далеко* …» (из китайских записей о пребывании в Пекине миссии Н.Г. Спафария).

** Интересно, что сами китайцы в посланиях к другим правителям и народам называли себя «*цивилизацией*» – цитирую, например, из указа китайского императора от 25 июня 1655 г. П. Ярыжкину (главе русского каравана, допущенного в Китай): «… Вы обратились к нашей цивилизации и прислали посла …».

Самому Ярыжкину, кстати, было позволено распродать свои товары, привезённые им в Китай, только после того, как он совершил обязательный для иностранцев обряд 叩头 «*коутоу*» – «*отдачу 9 поклонов*»: девятикратное *простирание ниц* перед таблицей с именем императора, затем перед троном императора, а потом перед ним самим. А вот *посол* царя Алексея Михаиловича дворянин Ф.И. Байков *не был* принят императором Шуньчжи и фактически изгнан из пределов Китая за то, что *отказался* выполнять этот унизительный обряд. Первым императором, принявшим в 1670 г. русское посольство (И.М. Милованова с четырьмя казаками) ***без*** обряда «*коутоу*», был император Сюанье («Император Канси» – см. стр. 280), сменивший на престоле императора Шуньчжи в 1662 г.

*** Вот как сами китайцы говорят о своей истории … – цитирую из книги известного китайского политолога Е Цзычэна «Большая стратегия Китая»: «… Китай уже был мировой державой и даже сверхдержавой. Ханьская империя была в некоторых областях более прогрессивной, чем Римская империя. Китай танской эпохи – самое передовое для того времени государство в мире, на 700 лет раньше других вступившее в эру феодализма. Сунский Китай также оставался наиболее развитым государством мира, а минский Китай – самым сильным …». Не слабо, да?

3. «*Китайцы* называют себя “*жителями Срединного государства*”».

Строго говоря, это не совсем так. По-китайски слово 中國人 («*чжунгожэнь*») означает «*жители Китая*» (букв.: «*люди Срединного государства*». – А. Драгункин). При этом *национальность* «*жителя*» подразумевается не всегда – поэтому выражение «*жители* Срединного государства» прежде всего относится к «его ***гражданам***». И в виду имеются не только этнические китайцы «*ханьцы*», но и *казахи*, *монголы*, *узбеки*, *дунгане* и пр. – то есть ***все*** граждане Китая, точно так же как слово «*россияне*» подразумевает не только *русских*, но и представителей других национальностей, живущих в России. *Самоназвания* собственно этнических китайцев – это 華人 («*хуажэнь*»), 漢族 («*ханьцзу*») или 唐人 («*танжэнь*»).

ГЕОГРАФИЯ

4. «Река Хуанхэ впадает в *Жёлтое* море».

Это не так. На протяжении веков река Хуанхэ неоднократно меняла русло. Связано это с тем, что в результате интенсивного размыва Лёссового плато и Шаньсийских гор Хуанхэ ежегодно выносит около 1300 млн тонн взвешенных наносов – по этому показателю река Хуанхэ занимает первое место среди больших рек мира. Отлагаясь в нижнем течении, наносы способствуют повышению уровня дна реки, которое находится на 3–10 метров выше прилегающей местности и ограждено дамбами общей протяжённостью 5 тысяч километров.

Русло реки Хуанхэ иногда перемещалось на расстояние до 800 км на север и на юг. В частности, в 1938–1945 гг. река Хуанхэ впадала не в Жёлтое, а в Восточно-Китайское море к югу от Шаньдунского полуострова – такое изменение русла реки произошло вследствие разрушения дамб на реке во время китайско-японской войны 1937–1945 гг.

В настоящее время **сама** река Хуанхэ уже **не впадает** в Жёлтое море, хотя именно так показано на всех географических картах. Дело в том, что почти 90% вод реки используется для нужд промышленности и сельского хозяйства, а остаток вод реки растворяется в обширной дельте, фактически **не доходя** до Жёлтого моря.

5. «Воды реки Хуанхэ имеют *жёлтый* цвет».

Это – повсеместно распространённое *заблуждение*, верное лишь отчасти. Воды реки Хуанхэ становятся *жёлтыми* только в среднем течении – там, где река пересекает Лёссовое плато, интенсивный размыв которого приводит к тому, что воды Хуанхэ окрашиваются в *жёлтый* цвет. В верхнем течении – то есть в горах Северо-Восточного Тибета – воды реки имеют голубой, слегка темноватый оттенок. В древности монголы называли верхнее течение реки Хуанхэ «Хара-Мурэн» – то есть «Тёмная река» – из-за цвета её вод.

6. «Самая большая река Китая называется "*Янцзы*"».

Река *Янцзы* имеет у китайцев* несколько названий в разных частях её течения. В верхнем течении река называется «*Цзиньшацзян*», то есть «Река золотого песка» – название это связано с тем, что воды реки действительно несут золотой песок. Тибетцы называют реку «*Джи-чу*», а монголы – «*Улан-Мурэн*», а самое распространённое *китайское* название реки Янцзы – это «*Чанцзян*», то есть «Длинная река». Название «*Янцзы*» употребляется лишь в нижнем течении реки, а поскольку европейцы в XIX в. прибывали на кораблях именно в устье Янцзы, то они и дали реке то название, которое услышали от местных жителей.

* Само слово «*Янцзы*» – не *китайского* происхождения. Это – примерная *транскрипция* названия реки, данного ей теми, кто жил на берегах Янцзы задолго до китайцев – народов *аустро-азиатской* группы (*мон-кхмеры*, *вьеты* и пр.). – А. Драгункин.

7. «Река Янцзы называется у китайцев "*Голубой рекой*"».

Китайцы **никогда** не называли реку Янцзы «Голубой рекой» – это название было дано реке *европейцами* в XIX в. Река Янцзы – как и многие другие реки Китая – имеет несколько названий, то есть в разных частях своего течения она называется по-

разному. Что же касается цвета вод реки, то они имеют (как и большинство рек Китая) желтовато-красный оттенок из-за преобладания в данной местности лёссовых и красных почв.

8. «Граница Северного и Южного Китая проходит *по реке Янцзы*».

Строго говоря, это не так. Историческая граница Северного и Южного Китая проходит по водоразделу горного хребта Циньлин, отделяющего северокитайские провинции Ганьсу и Шэньси от южнокитайской провинции Сычуань, а далее граница проходит по реке Хуайхэ, протекающей по Великой Китайской равнине между реками Хуанхэ и Янцзы. В древности именно по реке Хуайхэ проходила граница империй Южного и Северного Китая в эпоху Северных и Южных династий (IV–VI вв. н.э.), а также китайской империи Южная Сун (1127–1279 гг.) и чжурчжэньской империи Цзинь (1115–1234 гг.).

9. «*Все* реки Китая впадают в Тихий океан».

Реки *Цангпо* (Брахмапутра) и *Салуин* (тибетское название которой – «*Наг-чу*», а китайское название – «*Нуцзян*»), берущие своё начало в Тибете и в верхнем течении протекающие по территории КНР (а также их притоки), относятся к бассейну **Индийского** океана. Река Чёрный Иртыш, истоки которой находятся в горах Монгольского Алтая и которая в своём верхнем течении протекает по территории Синьцзян-Уйгурского Автономного Района (сокращённо: СУАР) КНР, относится к бассейну **Северного Ледовитого** океана. В Тибете, в провинциях Ганьсу, Цинхай и в СУАР имеются реки, которые впадают в замкнутые озёра или теряются в песках пустынь. Крупнейшей из них является река Тарим – самая длинная река Центральной Азии (около 2030 км), которая теряется в песках Лобнорской впадины и частично подпитывает озеро Карабуран-кёль. В древности река Тарим впадала в крупное озеро, остатком которого является блуждающее озеро Лобнор.

10. «В Китае нет *действующих* вулканов».

На территории Китая имеется несколько вулканических районов, в которых в доисторическое или в историческое время происходили извержения вулканов. Это горы Большого и Малого Хингана, окаймляющие с запада и с севера территорию Маньчжурии (Северо-Восточный Китай), горы Чанбайшань (по-корейски «Чанбэксан»), разделяющие Маньчжурию и Корею, горный хребет Тайханшань к северо-западу от Пекина в провинциях Хэбэй и Шаньси, Лэйчжоуский полуостров на юге китайской провинции Гуандун, остров Хайнань, острова Тайвань, Пэнцзяюй, Ланьюй и Хошаодао в Восточно-Китайском море и в Тихом океане, а также вулканический район Тэнчун в юго-западной части провинции Юньнань.

Вулканические извержения в горах Большого и Малого Хингана происходили в доисторическое время (около 5–6 тысяч лет назад), однако между горами Большого и Малого Хингана, в провинции Хэйлунцзян, расположено базальтовое плато Уюн-Холдонги (Удаляньчи), на котором находятся 12 вулканов, последние извержения которых происходили в 1712–1720 гг. Поскольку вулканы могут пребывать в *спящем* состоянии сотни и тысячи лет, то их нельзя считать *потухшими*. В районе Удаляньчи имеются и многочисленные горячие источники.

Другим вулканическим районом Северо-Восточного Китая являются горы Чанбайшань. Вулканы этого района извергались в основном в доисторическое время, но самый крупный из них – вулкан *Байтоушань* (Пэктусан) – и по сей день считается действующим. Это самый высокий вулкан в горах Чанбайшань (2744 м), извержения его отмечены в китайских хрониках в 1597 и 1702 гг. Особенно сильным было извержение 1702 г., когда вулканический пепел распространился на территорию в 10 тысяч км^2. В 1898 г. русский писатель и инженер Гарин-Михайловский был свидетелем последнего извержения вулкана Байтоушань, которое представляло собой выброс горячих вод и газов в озере Тяньчи. Это озеро заполняет кальдеру (впадину) диаметром 4 и 6 км на вершине вулкана. Из озера вытекает река Эрдаоцзян, являющаяся истоком реки Сунгари – крупнейшей реки Маньчжурии.

В районе города Датун провинции Шаньси находится около 19 потухших вулканов доисторического периода. Человеческая память не сохранила никаких сведений об их извержениях, однако данный район весьма сейсмичен.

На южнокитайском полуострове Лэйчжоу и на севере острова Хайнань расположены ещё две группы вулканов. Всего на полуострове насчитывается пять вулканов, и ещё три находятся на острове Хайнань. Все вулканы являются потухшими, хотя поблизости от них есть горячие источники. Несмотря на то, что эти вулканы погасли в доисторические времена (8–15 тысяч лет назад), тем не менее, в переводе с китайского название «*Лэйчжоу*» означает «Область грома». Это название говорит само за себя, и, по-видимому, отражает память населения об извержениях вулканов.

В северной части острова Тайвань, который относится к так называемому «огненному кольцу» Тихого океана, находится группа потухших вулканов *Датуньшань* (высота 1098 м). В этом районе – да и по всему острову – имеются многочисленные горячие источники. Остров пересечён разломом с севера на юг и является зоной сильной сейсмической активности. Находящиеся к востоку и юго-востоку от Тайваня острова Ланьюй («Остров Орхидей») и Хошаодао («Горящий остров») образованы доисторическими потухшими вулканами, кроме того, у восточного и южного берегов Тайваня известны случаи подводных извержений.

К северу от острова Тайвань находится островок Пэнцзяюй с давно потухшим вулканом, однако в районе этого островка до сих пор происходят редкие, но систематические подводные извержения.

В юго-западной части южнокитайской провинции Юньнань, в уезде Тэнчун, недалеко от границы с Мьянмой (Бирмой) находится Тэнчунский вулканический район, являющийся частью глубинного разлома, проходящего от Юго-Восточного Тибета через Мьянму, Андаманские и Никобарские острова, Суматру и Яву. Здесь находятся 12 вулканов и обширные лавовые поля вокруг них. Последние извержения происходили в XVII в. В районе

вулканов есть многочисленные горячие источники (долина реки Жэхай), часто происходят землетрясения, так что эти вулканы являются скорее «*долгоспящими*», чем *потухшими*.

11. «Провинция Хэйлунцзян – *самая лесистая* провинция Китая».

Именно так *думает* подавляющее большинство китайцев. На самом деле *самой лесистой* **областью** Китая является остров Тайвань. Общая площадь лесов острова составляет около 2 млн 12 тыс. га, или 56% площади всего Тайваня (данные на 1997 г.). На втором месте по *лесистости* территории стоит остров Хайнань (54,5% территории).

А *самой лесистой* **провинцией** континентального Китая является южная провинция Фуцзянь – площадь её лесов составляет 5 млн га, или 41% территории провинции.

Что же касается провинции Хэйлунцзян, то её *лесистость* составляет 32% территории. Надо заметить, что *общая площадь лесов* и *относительная лесистость территории* – это разные вещи. Площадь лесов провинции Хэйлунцзян составляет около 12 млн га (данные на 1997 г.), и, таким образом, самые большие леса Китая действительно находятся в этой провинции (но они не составляют бóльшую часть её территории).

12. «*Название* провинции "*Шэньси*"».

На территории Китая *нет* провинции, которая именно *так* называется. Существуют две провинции с «одинаковым» (для нас! – А. Драгункин) **в произношении** названием: «Шаньси» – 山西 ("Shānxī") и «Шаньси» – 陕西 ("Shǎnxī"). Но в ***китайском*** языке *названия* этих двух провинций ***различаются*** иероглифическим написанием и высотой *музыкального тона* первого слога, поэтому для различения названий этих провинций в *русской* транскрипции название 山西 ("Shānxī") **пишется** как «*Шаньси*», а 陕西 ("Shǎnxī") – как «*Шэньси*». В английском языке 山西 ("Shānxī") записывается как "*Shanxi*", а 陕西 ("Shǎnxī") – как "*Shaanxi*".

13. «Шанхай находится *на море*».

Многие в России и на Западе полагают, что раз город Шанхай – это морской порт, то он находится на море. Кроме того, название города дословно так и переводится: «На море».

В действительности же Шанхай находится на реке Хуанпу – **в 50 километрах** от побережья Восточно-Китайского моря.

14. «“*Кантон*” – другое название города *Гуанчжоу*».

Название «*Кантон*» является исторической ошибкой. Китайцы никогда не называли город Гуанчжоу «*Кантоном*». В XVI–XVII вв. европейцы, прибывшие к берегам Южного Китая, услышали местное название провинции «*Гуандун*», которое на кантонском языке (см. стр. 55 и 70) звучит как «*Квонг тунг*» – именно из этого варианта названия провинции и произошло слово «*Кантон*». Европейцы, не знавшие ни китайского, ни кантонского языков, решили, что слово «*Кантон*» обозначает не *провинцию*, а *город*. Постепенно название «*Кантон*» укрепилось в европейских языках именно за городом Гуанчжоу.

15. «Россия граничит с Китаем *только* на Дальнем Востоке».

Кроме дальневосточной границы с Китаем общей протяжённостью свыше 4300 километров, Россия граничит с Китаем в районе Алтая (граница между Горно-Алтайской Автономной областью в составе Российской Федерации и Синьцзян-Уйгурским Автономным Районом КНР [СУАР]). Протяжённость данного участка границы составляет всего 55 километров.

16. «В Китае улицы городов *не носят* имён исторических личностей, за исключением имени Сунь Ятсена».

Это не так. В городе Чанчунь есть, например, «проспект Сталина». «Улицы Сталина» есть в городах Далянь (Дальний) и Куль-

джа (Инин). В Тайбэе (остров Тайвань) есть «улица Рузвельта» и «аэропорт имени Чан Кайши». Наконец, в Гонконге и в Макао немало улиц и проспектов носят имена тех или иных исторических личностей как Великобритании и Португалии, так и Китая.

17. Монголия.

Если посмотреть на карту мира, то может показаться, что «Монголия» – это только территория обширного государства в Центральной Азии, расположенного между Россией и Китаем. На самом деле *независимое государство* «*Монголия*» занимает лишь часть территории *исторической* Монголии, поскольку «государство "Монголия"» – это прежде всего территория Внешней Монголии, или Халхи. Но кроме неё существует ещё и «Внутренняя Монголия», являющаяся автономным районом в составе КНР.

Деление на «*Внутреннюю*» и «*Внешнюю*» Монголии возникло в XVII в. В 1635 г. маньчжуры подчинили себе южную часть Монголии и стали называть её «*Внутренней* Монголией», так как она стала частью их государства. В противоположность ей северная часть Монголии – «Халха» – стала в официальных документах называться «*Внешней*», поскольку она ещё сохраняла независимость от маньчжуров. В 1691 г. Внешняя Монголия также стала частью манчжурской империи Цин, однако деление Монголии на две части сохранилось.

В XVII – начале XX в. Монголия была частью Китая на правах автономии. Фактически вся власть в ней принадлежала монгольским князьям и духовенству.

В 1912 г. Халха-Монголия провозгласила автономию, а затем и независимость от Китая, превратившись в теократическое государство (причём *Россия* секретным российско-монгольским договором *гарантировала* Монголии эту *независимость*. – А. Драгункин). В 1919 г. китайские войска оккупировали Внешнюю Монголию, однако в начале 1921 г. они были выбиты оттуда белогвардейскими войсками барона Унгерна. В том же 1921 г. Халха-Монголия была занята частями Красной Армии, в результате чего

возникла Монгольская Народная Республика (МНР), официально провозглашённая в 1924 г. В 1945 г. Китай признал независимость Внешней Монголии, а в 1961 г. МНР стала членом ООН.

В настоящее время в состав независимого государства Монголия входит Внешняя Монголия (или Халха) с населением около 2 млн 300 тыс. человек. На территории Китая проживает около 4,5 млн монголов (то есть почти в 2 раза больше, чем в государстве Монголия. – А. Драгункин) – в основном, во Внутренней Монголии, где они составляют 15% населения. В Монголии и в Китае монгольский язык различается в *диалектальном* отношении, а также *письменной* формой, что особенно заметно *визуально*, поскольку в Монголии с 1945 г. используется алфавит на базе *кириллицы*, а во Внутренней Монголии КНР сохраняется *старописьменный* монгольский алфавит.

18. «В Китае *нет янтаря*».

В сознании среднего обывателя «*Китай*» и «*янтарь*» – понятия несовместимые. Более того, большинство наших соотечественников убеждено, что «единственное в мире месторождение янтаря» находится на южном и юго-восточном побережье Балтийского моря.

На самом же деле янтарь встречается не только в Калининградской области и в Литве – месторождения янтаря есть на острове Сицилия (так называемый «*симетит*»), в Мексике, в США, в Новой Зеландии, в Индии, в Бирме.

В Китае месторождения янтаря существуют в восточных районах Тибета (западная часть современной китайской провинции Сычуань) и в западной части провинции Юньнань. Китайский янтарь известен под названием «*бирмит*», так как его основные месторождения находятся в Бирме. *Бирмит* отличается густым тёмно-красным, вишнёвым цветом.

В древности янтарь был неизвестен китайцам – позднее его начали импортировать в Китай главным образом по Великому Шёл-

ковому пути, а в средние века янтарь ввозился в страну ещё из Бирмы и Тибета. Впоследствии начались разработки этого ископаемого в провинциях Сычуань и Юньнань. В Китае янтарь не считался ценным материалом и продавался по довольно низкой цене. Китайские ремесленники достигли больших успехов в изготовлении различных янтарных изделий, в том числе так называемых «горок», представлявших собой большие куски бирмита, из которых вырезались изображения пейзажа, а также в *имитации* янтаря из рога и смол (+ см. стр. 79).

Таким образом, не имеется никаких оснований считать, что «в Китае янтаря нет».

НАРОД

19. «Китай – *самая перенаселённая* страна в мире».

Китай является первой страной мира по *численности* населения (свыше 1300 млн человек на начало XXI в.), но отнюдь не «самой *перенаселённой* страной мира». Средняя плотность населения Китая составляет 138 человек на 1 км^2, однако 4/5 его населения проживают в восточных районах страны (= лишь 1/10 площади КНР), где средняя плотность доходит до 700 человек на 1 км^2. В то же время Внутренняя Монголия, Тибет и Синьцзян сравнительно слабо заселены. По показателям средней плотности населения Китай уступает таким странам, как Вьетнам (254 человека на 1 км^2), Индия (336 человек на 1 км^2), Япония (339 человек на 1 км^2), Бангладеш (свыше 1045 человек на 1 км^2), плотность населения которой – одна из наивысших в мире.

20. «*Все* китайцы – на одно лицо».

Жена Пу И (1908–1912 гг.) – единственного китайского императора, которому довелось побывать в Европе, вспоминала, как трудно ей было участвовать в официальных церемониях или давать дипломатические приёмы только по той причине, что для неё огромной проблемой было *различать лица* европейцев – например, членов английской королевской семьи.

Для китайцев, а также для других представителей народов Дальнего Востока, впервые приехавших в Россию, Европу или в Америку, эта проблема поначалу также кажется трудноразрешимой.

Так что «Все китайцы – на одно лицо» – это всего лишь распространённое *предубеждение*. Как видим, китайцы думают о европейцах точно так же.

21. «*Все* китайцы низкого роста».

Китай – страна большая, и поэтому в нём можно встретить китайцев *разного* роста. *Низкий* рост (менее 170 см) типичен для южных китайцев, прежде всего для жителей провинций Гуандун, Гуанси, Фуцзянь, островов Хайнань и Тайвань. В то же время в бассейне реки Янцзы и в районе Шанхая рост китайцев скорее *средний* (около 172 см), а для жителей Северного и особенно Северо-Восточного Китая (Маньчжурии) как раз типичен *высокий* рост (около 178–180 см). В целом по стране рост людей повышается к северу.

Так что «низкий рост китайцев» – это типичное *предубеждение* европейцев, американцев, россиян, и только.

22. «*Все* китайцы – типичные представители *монголоидной* расы».

Это не так. Во-первых, Китай – большой, а во-вторых, в формировании китайского народа принимали участие представители нескольких рас – да и сама *монголоидная* раса неоднородна. Сразу хотелось бы отметить, что *раса* и *язык*, на котором говорит тот или иной народ – это совершенно *разные* вещи. Например, не существует никакой *германской* или *семитской* расы, а есть *народы*, говорящие на германских или семитских языках. При этом *язык* и *расовый тип* того или иного народа могут иметь самое разное происхождение. Так, говорящие на *германском* языке *шведы* – народ германского происхождения, относящийся в основном к *нордической* (атланто-балтийской) расе, а говорящие на английском (тоже *германском*) языке *жители Ямайки* – потомки

негров, индейцев, испанцев и англичан – в расовом отношении являются преимущественно *негроидами* и *мулатами*.

На территории Китая существует несколько рас, относящихся к *Большой монголоидной* расе. В то же время в древности, как показали антропологические исследования, на территории Китая обитали и представители *европеоидной* расы (северо-запад страны), а также народы *экваториальных* рас (на юге).

Монголоидная раса называется так потому, что основные признаки этой расы наиболее выражены у *монголов*. Для «типичных» представителей монголоидной расы характе́рны низкий или средний рост, коренастое телосложение, кожа слегка желтоватого оттенка, короткая форма головы, круглое плоское лицо с выдающимися скулами, ровные зубы. Эти признаки соответствуют *монголам*, *бурятам*, *тувинцам*, но не китайцам. У китайцев нередки высокий рост, худое телосложение, длинная или средняя форма головы, плоское лицо, но не всегда выдающиеся скулы. Среди китайцев широко распространён *прогнатизм* – то есть выдающиеся вперёд зубы, нередко кривые, что не характерно для монголов. *Прогнатизм* также типичен и для представителей *негроидной* и *австралоидной* рас (для последних характерны худое телосложение, длинная или средняя форма головы, курчавые волосы). Представители *негроидной* и *австралоидной* рас в доисторические времена также обитали на территории современного Китая, и, по-видимому, именно *их* смешение с *монголоидами* и привело к распространению *прогнатизма* у китайцев. В результате этого смешения возникла раса, известная под названием «*тихоокеанские монголоиды*», распространённая в *Северном* Китае, и «*южноазиатская*» раса, распространённая в *Южном* Китае. У первой расы «влияние *экваториальных* рас» выражено гораздо слабее, чем у второй. *Прогнатизм* распространён и среди населения стран Юго-Восточной Азии, где в доисторические времена также обитали *темнокожие* народы (предки папуасов и австралийских аборигенов), вытесненные *монголоидами* в Новую Гвинею, Океанию и Австралию.

Конечно, встречаются и китайцы, выглядящие как «типичные» *монголоиды*, однако не они определяют общие расовые признаки, характерные для китайцев.

23. «В Китае живут *только* народы *монголоидной* расы».

Это не так. На территории Синьцзян-Уйгурского Автономного Района КНР (СУАР) проживают *уйгуры*, *узбеки* и *таджики*, преимущественно относящиеся к *европеоидной* (белой) расе. Кроме них, к *европеоидной* расе относятся *русские*, являющиеся одним из национальных меньшинств Китая.

24. «В Китае живут *одни* китайцы».

Кроме этнических китайцев, составляющих 94% населения, в Китае проживают 56 «официально зарегистрированных (см. след. статью) национальных меньшинств», говорящих на 250 языках и наречиях. К числу наиболее крупных национальных меньшинств (более 1 млн человек) Китая относятся *чжуаны*, *хуэй* (китайские мусульмане), *уйгуры*, *маньчжуры*, *мяо*, *тибетцы*, *монголы*, *туцзя*, *яо*, *казахи*, *дай*, *бай*, *дун*, *шуй*, *буй*, *ли*. В Тибете (ТАР) и в Синьцзяне (Восточный Туркестан) национальные меньшинства составляют большинство населения. В южнокитайских же провинциях Юньнань и Гуйчжоу они составляют соответственно 30% и 25% численности населения.

25. «В Китае проживают 56 “национальных меньшинств”».

И это не так. Дело в том, что «56 национальных меньшинств Китая» были официально признаны таковыми по «решению Пленума ЦК партии и правительства» в 1950-е гг. При этом многие народности и племена были «для удобства» объединены в «одну национальность». По-видимому, правительство КНР в этом случае руководствовалось опытом национальной политики СССР (вспомните переписи населения с записыванием *таджиков* Самарканда и Бухары в «*узбеки*», а также пресловутое понятие «социалистической нации»). Так, в частности, шесть родственных племён в горах Ляншань провинции Сычуань на юго-западе Китая были объединены в «*национальность* “*и*”», а восемь туземных племён острова Хайнань были объединены в «*национальность* “*ли*”»,

хотя у этих народностей имеются *собственные* названия. Рассеянные по югу Китая «народности *мяо* и *яо*» подразделяются на племена, говорящие на разных языках. Живущие во Внутренней Монголии *буряты* приписаны к *монголам*. В число «56 национальных меньшинств» не входят китайские *евреи* (см. стр. 42).

Выше уже упоминалось, что «56 национальных меньшинств Китая» говорят на 250 языках и наречиях. Конечно, «*язык*» не всегда равен понятию «*народ*», но, тем не менее, *народностей* в Китае гораздо больше, чем официально признанные «56 *нац-меньшинств*».

26. «Китаем *всегда* правили китайцы».

Это *заблуждение* распространено в России и на Западе. На самом деле, в IV–VI вв. н.э. Северный Китай был завоёван кочевыми народами Центральной Азии – *хуннами*, *сяньбийцами** и *табгачами*, а в 618–907 гг. Китаем правила династия Тан, основанная «окитаенными» потомками *табгачей*.

В X–XI вв. часть Северного Китая была завоёвана *киданями* – народом *монгольского* происхождения, а в первой половине XII в. весь Северный Китай завоевали *чжурчжэни* – народ *тунгусо-маньчжурского* происхождения. В XIII в. весь Китай был завоёван уже *монголами*, правившими страной до 1368 г. В середине же XVII в. Китай – в свою очередь – завоевали *маньчжуры*, которые владели страной до 1912 г.

Всего в истории Китая насчитывается восемь династий иноземного происхождения, а именно:

- Табгачская династия *Вэй* (386–534 гг.).
- Табгачская династия *Тан* (618–907 гг.).
- Династия *Поздняя Тан* (923–936 гг.), основанная тюрками-шато.
- Династия *Поздняя Хань* (947–950 гг.), основанная тюрками-шато.
- Киданьская динатия *Ляо* (916–1125 гг.).
- Чжурчжэньская династия *Цзинь* (1115–1234 гг.).

- Монгольская династия *Юань* (1271–1368 гг.).
- Маньчжурская династия *Цин* (1644–1912 гг.).

Династии *Тан*, *Юань* и *Цин* правили *всем* Китаем, а остальные династии и государства правили в основном в государствах, расположенных в северной части страны.

* «*Сяньбийцы*» разделялись на 2 «*рода*»: «*муюнов*» и «*табгачей*». Однако в научной литературе принято «*сяньбийцев-муюнов*» называть просто «***сяньбийцами***», а «*сяньбийцев-табгачей*» – просто «***табгачами***». В этой книге мы решили не нарушать данной традиции. – А. Драгункин.

27. «Китайцы – люди *высокой* духовной *культуры*».

Большинство жителей России и стран Запада считают именно так. Поскольку Китай – страна древняя, то, соответственно, в представлении обывателя России или Запада каждый китаец умеет *медитировать*, каждый второй в Китае – *мастер ушу*, а каждый третий – *даосский наставник*.

На самом деле, конечно же, это совсем не так (+ см. «*Заблуждение*» № 28). В любой нации люди высокой духовной культуры составляют незначительное меньшинство населения – и именно это *меньшинство* и является цветом любой нации, в том числе и китайской. Общаясь же с обычным китайцем, Вы вряд ли увидите в нём «высокий уровень духовной культуры».

Надо заметить, что большинство китайцев, приезжающих в Россию, это, как правило, мелкие торговцы, бизнесмены, иногда просто авантюристы и рабочие-нелегалы, а не «духовные наставники в …надцатом поколении» и не профессора и/ли доктора наук.

Большинство китайцев по своей природе – очень материальные люди, не склонные к мистицизму или к вере в сверхъестественное. Китайцы в целом индифферентны к религии и на вопрос: «Во что Вы верите?» обычно отвечают: «Ни во что!» или: «В деньги!». В то же время это не мешает им в случае – если это

необходимо – на некоторое время «поверить» во что угодно, зайти в буддийский храм или в христианскую церковь.

Многие, наверное, думают, что *атеизм* распространился в Китае только после 1949 г., однако на самом деле китайцы равнодушно относились к религии и раньше – ещё в XVIII в. европейские миссионеры называли китайцев «народом без религии».

Разговоры со средним китайцем обычно сводятся к трём основным темам:

Первая: «Деньги, деньги, торговля, деньги», и ещё раз «Деньги».

Вторая: «Еда, еда, еда», и ещё раз «Еда». Если разговор идёт в ресторане, то непременно будут обсуждаться достоинства кухни (разумеется, китайской), вкус того или иного блюда, и то, *как* и *из чего* это блюдо готовят. Надо сказать, что разговоры о еде за столом относятся к числу почти что повседневных тем. Представьте себе, если бы мы каждый день за столом обсуждали такие «животрепещущие» темы, как «наваристость борща “по-московски” и “по-волынски”», «вкус котлет “пожарских” или котлет “по-киевски”», и так далее.

Третья: если беседа идёт с иностранцем (например, с жителем России), то, скорее всего, китайский собеседник задаст Вам стандартный набор вопросов: «Кто Вы по профессии?», «Женаты ли Вы?», «Каков размер Вашей ежемесячной зарплаты?» (в Китае, в отличие от нас, это совершенно нормальный вопрос), «Как Вы относитесь к правительству (к Путину, к Медведеву?»). Собеседник непременно спросит, как в Вашей стране обстоят дела с экономикой (при этом культура, искусство, спорт особенного интереса не вызывают), как Вы относитесь к Ленину (к КПСС) ..? Если Вы не желаете общаться продолжительное время, то можете отвечать Вашему собеседнику то, что ему давно уже вбили в голову газеты и телепрограммы. Именно этого он от Вас и ждёт, так как *задача* китайского собеседника – убедиться в ***своей*** *собственной* правоте, а не узнать, что ***Вы*** думаете по тому или иному вопросу. Задавая китайцу подобные же вопросы, Вы также, наверное, не узнаете точки зрения собеседника, поскольку китайцы с их кол-

лективистской психологией привыкли говорить штампами, почерпнутыми из теленовостей и газет. Поэтому, когда китаец излагает Вам *свою* точку зрения, то очень часто бывает, что это не его личная точка зрения, а очередной *лозунг*. Впрочем, и мы с Вами это проходили при незабвенном Советском Союзе ...*

Так что можно смело сказать, что не следует ждать от каждого китайца «умения медитировать» или «быть даосом в плаще из перьев аиста».

* **А**. **Драгункин**:

Я лично не считаю чем-то *зазорным* изложение ***общегосударственной*** «точки зрения» в разговоре с иностранцем (как *варианта* разговора).

28. «Китайские церемонии».

В представлении среднего европейца или жителя России, никогда не бывавшего в Китае, китайцы (в принципе) являются «людьми с изысканными и утончёнными манерами, отношения между которыми строятся на основе сложных ритуалов и церемоний».

Это представление возникло давно – ещё в годы развития постоянных отношений и контактов Запада и России с Китаем. При этом иностранцам в Китае (в основном) приходилось общаться не с простым народом, а с верхушкой китайского общества. Жизнь этой верхушки действительно в значительной мере соответствовала конфуцианским ритуалам, возникшим ещё в древности. Соответственно, иностранцы просто не могли не заметить необыкновенно сложных церемоний, высокопарных фраз и бесконечных поклонов – поэтому-то многие из европейцев и стали считать *церемонии* характерной чертой быта китайцев, а в русском языке появилось выражение «китайские церемонии», обозначающее некие «чрезвычайно усложнённые правила отношений между людьми».

Не следует, однако, забывать, что китайские мандарины, несмотря на свою многочисленность, составляли совсем незначи-

тельный процент китайского народа, который жил по своим, довольно простым понятиям. После Синьхайской революции 1912 г. (и уж тем более после провозглашения КНР 1 октября 1949 г. на площади Тяньаньмэнь в Пекине) «китайские церемонии» в прямом значении этого слова отошли в прошлое. Их в КНР 1950–1970-х гг. заменили понятия «пролетарская революция», «партийная ячейка», «спайка трудового крестьянства с городским пролетариатом», хорошо знакомые старшему и отчасти среднему поколению россиян.

В наше время немало старинных и традиционных черт сохранилось в китайских праздниках.

А. **Драгункин**:

Что же касается «*культуры общественного поведения*» китайцев, то с **нашей** и с **европейской** точки зрения можно говорить об *отсутствии* какой-либо *культуры*. Как правило, китайцы очень шумны и бесцеремонны как у себя дома, так и в общественных местах. **Для них** считается совершенно нормальным, находясь на лестнице *третьего* этажа универмага, громко кричать что-то кому-то, находящемуся на *первом* этаже. Находясь у Вас в гостях или в кабинете, китаец спокойно может схватить со стола *не предназначенный для него* документ и читать его. При покупке чего-либо китайцы совершенно не умеют «стоять в очереди» в кассу – *очередей* в **нашем** понимании для них просто не существует. Обычно перед кассой скапливается огромная, на первый (на **наш**!) взгляд беспорядочная, толпа. Однако китаец ***знает***, что через какое-то время эта «*толпа*» самоорганизуется и в ней возникнет определённый *порядок*, возникнут «*ручейки*». Вот в этих-то «*ручейках*» китайцы и достигают желанной цели, толкаясь и упорно работая руками, отталкивая соперников – кто сильнее, тот и пробивается к кассе первым!

Любые проявления функционирования человеческого организма прилюдно считаются у китайцев совершенно нормальным явлением – однако здесь есть и некоторые очень *странные* для нас «*казусы*». Например, у китайцев считается очень негигиеничным и неприличным высморкавшись в носовой платок, засовывать

его себе обратно в карман – но сморкаться при помощи пальцев на мостовую, харкать и плевать для них абсолютно нормально!

Однако я считаю, что «*наша*» точка зрения – не единственная, и что китайцы имеют полное право иметь **свои** *стереотипы поведения* и *понятия* о том, «… что такое "хорошо", и что такое "плохо"»! … Например, мы с брезгливостью разговариваем с китайцем, от которого несёт чесноком, – но достаточно знать, что он (во-первых) даже не подозревает о том, что это «неприлично» (Напротив! Он вкусно и сытно поел!), и что (во-вторых) у него даже нет идеи о том, что он «мог Вас этим оскорбить» ..:

«У меня вот принципы менялись сообразно обстоятельствам – приходилось менять их в зависимости от географических широт. То, что в Европе вызывает восторг, в Азии карается. То, что в Париже считают пороком, за Азорскими островами признаётся необходимостью. Нет на Земле ничего прочного – есть только условности, и в каждом климате они различны» (Оноре де Бальзак. «Гобсек»).

* * *

Китайцы – очень общительные люди, однако их *общительность* очень часто переходит в *навязчивость* по отношению к другим лицам. Так, иностранцы, впервые попавшие в Китай и не обладающие азиатской внешностью, обычно страдают от чрезмерного внимания китайцев к ним. То и дело идущий по улице иностранец слышит крики прохожих «*Халлоу*!» (от англ. "Hallo!") и «*Лаовай*, *лаовай*!» (последнее буквально значит «*Почтенный внешний*!» и соответствует нашему «*Иностранец*!». См. стр. 38. – А. Драгункин) и видит прохожих, показывающих на него пальцем. В Пекине и в Шанхае такое бывает редко, однако в провинции подобное отношение к иностранцам – нормальное явление. Будет ошибкой думать, что эти выражения внимания суть желание китайцев поздороваться с иностранцем, поприветствовать его – на самом деле это скорее напоминает наше «Кис-кис!» по отношению к кошке. Если крики «*Халлоу*!» или «*Лаовай*!» привлекают внимание иностранца и он оборачивается на них, то начинают кричать ещё громче – поэтому лучше всего никак на эти

крики не реагировать. Если же Вы сидите в ресторане, едете в автобусе или в поезде, то к Вам запросто может подсесть какой-нибудь китаец и бесцеремонно попытается «пообщаться» с Вами.

Что же касается отношений начальства с подчинёнными, то они напоминают отношения господина и раба: «Эй, служка!» или просто «Э!» – обращается *вышестоящий* к *нижестоящему*. И это для них совершенно нормально. Ничего оскорбительного – по мнению китайцев – в этом нет.

Если же китаец, общаясь с Вами, предельно вежлив, то это значит, что он, скорее всего, хочет от Вас чего-то ... Как только цель достигнута, собеседник обычно сразу же теряет к Вам интерес и перестаёт обращать на вас внимание. Поэтому в общении с китайскими партнёрами лучше всего соблюдать дистанцию – иначе на Вас «сядут и поедут».

Вежливость в семейном общении китайцам обычно не свойственна. Китайцев поражает стиль общения в русских семьях. В китайской семье выражения «Пожалуйста, дай мне хлеб!», «Сходи, пожалуйста, в магазин!» и тому подобные не употребляются.

В быту китайцы являются довольно *неопрятными* людьми. В поездах принято курить прямо в салоне вагона и бросать объедки съестного на пол (К. Котков провёл в китайских поездах класса «общий вагон» более 160 часов и всегда поражался тому, что китайцы *всю дорогу* что-то постоянно *ели* [**на самом деле** бросая все огрызки прямо на пол], и тому, что дети тут же *пи́сали* в пакеты и в бутылки, которые выбрасывались их родителями в окна …).

Надо сказать, что манеры и привычки китайцев различаются по разным регионам страны. Так, жители Северного и Северо-Восточного Китая самими китайцами считаются грубыми и неотёсанными, но при этом они, как правило, добрые. Жители Шанхая достаточно вежливы и предупредительны. Жители Тайваня, как правило, вежливы, но, подвергшись за вторую половину XX в. «тлетворному влиянию Запада» в лице США, весьма капризны. В целом южане считаются более вежливыми, чем северяне.

Безусловно, найдётся немало людей, которые, прочитав эту главу, начнут возмущаться от содержания прочитанного, говорить разные высокопарные слова о величии китайской цивилизации и культуры (см. стр. 87). Но мы – авторы этих строк – не навязываем своего мнения другим. Всё сказанное нами – сущая правда, и любой иностранец, подолгу живший в Китае, подтвердит это. Между прочим, именно огромная *разница* в манерах поведения китайцев и иностранцев и была той самой причиной, по которой иностранцы, жившие в Китае в XIX – первой половине XX в., предпочитали селиться не среди китайцев, а в европейских кварталах-«сеттльментах», окружённых стенами, с европейской полицией и со своими особыми законами. Доступ китайцам в эти кварталы тогда был попросту запрещён.

«*Цивилизация*» и «*бытовая культура*» *народа* – это совершенно разные вещи. Сложная философия древнекитайской «Книги перемен» не имеет никакого отношения к простому китайскому крестьянину. Точно так же высокая поэзия эпохи Тан (VII–X вв. н.э.) никак не связана с манерами китайского рыночного торговца. В конце концов самое главное в любом человеке – это не его «манеры», а его душевные качества. Человек, обладающий прекрасными душевными качествами (а среди китайцев таких найдётся немало!), совсем не обязательно должен обладать «европейскими хорошими манерами». Отсутствие последних – его *особенность*, а не вина.

Дополнение **А**. **Драгункина**.

Чего ***нельзя*** делать в Китае?
Дюжина китайских «***Нельзя***»:

1) класть ноги на стол;
2) щёлкать пальцами;
3) обнимать или лобзать китайца, а также похлопывать его по спине;
4) показывать на него *указательным пальцем* – а только раскрытой ладонью, обращённой ***вверх***;
5) манить пальцем – а только движением пальцев ладони, обращённой ***вниз***;

6) свистеть;
7) ставить китайца в неудобное положение или обманывать ***при других*** (поскольку для *китайца* самым главным является не быть «обманутым» или «оскорблённым», а «сохранить своё лицо» перед окружающими*);
8) дарить подарки в *количестве* штук, содержащем цифру «4», так как в китайском языке слова «*четыре*» и «*смерть*» звучат ***одинаково***;
9) дарить *деньги*, *сыр* и *фрукты* (потому что *деньги* дарить не принято, *сыр* они есть не будут, а *фрукты*, считается, можно дарить только беднякам);
10) дарить *часы* (особенно пожилым людям), поскольку на некоторых китайских диалектах слова «*часы*» и «*погребение*» звучат ***одинаково***;
11) дарить ***зелёные*** головные уборы – это значит, что «в семье *одариваемого* кто-то кому-то *изменяет*»;
12) заворачивать подарки в *белую* бумагу, поскольку для китайцев «*белый*» – это цвет *смерти*.

* Кроме этого, я хотел бы добавить следующее: китайцев «можно» *обманывать* – для них это зачастую «*доказательство* Вашего ***ума***»! Китайцев «можно» **оскорбить** – для них это зачастую «*доказательство* Вашей ***силы***»! Но ни того, ни другого **ни в коем случае нельзя** делать **при других** людях**!!!!!**

Раньше в Китае ***нельзя*** было и *целоваться* прилюдно – тем более *взасос*, как *лижутся* на наших улицах всякие ***отстойные*** пары (Вы видели хоть одну *красивую* или *роскошную* пару, сосущуюся на улице или в метро?). Европейцы, посещавшие Китай в XVIII–XIX вв., даже думали, что «китайцы *вообще* не целуются» – но всё дело в том, что для китайцев *поцелуи* всегда были *составной* ***частью*** уже *полового акта* – и не отдельным от него *преддверием* или *разогревом* (или, как я говорю – новое слово придумал! – «*предласками*»), а его ***началом***. Ещё в XVIII в. китайцы писали о *поцелуях* только *иносказательно*: «… русские не делают ни коленопреклонения, ни наклонения головы, ни низ-

копоклонения, но за учтивость ставят *свести уста с устами*» (из «Записок об увиденном и услышанном в Западном крае» – 西域聞見錄 «*Сиюй вэньцзянь лу*», 1777 г., автор Чунь Юань).

А. Драгункин

29. Иностранцы.

Многочисленным *заблуждениям* и *мифам* китайцев об иностранцах можно было бы посвятить целую книгу.

Надо сказать, что различные мифы и предрассудки относительно других национальностей существуют у всех народов. Так, *русские* посмеиваются над *прибалтами*, считая их глупыми и медлительными, прибалты же считают русских агрессивными и нецивилизованными, *англичане* недолюбливают *шотландцев*, считая их неотёсанными провинциалами и очень скупыми, а шотландцы твёрдо убеждены, что могущество Британской империи без них не было бы достигнуто, что до сих пор оно держится только на них и что англичане тут совершенно ни при чём. Во *французском* языке слово «иностранец» (“étranger”) родственно слову “étrange” – «странный». *Арабы* предубеждены по отношению к *евреям*, а евреи – к арабам.

Давно замечено, что обычно те или иные народы относятся с особенно сильным предубеждением именно к своим соседям, и в то же время имеют гораздо лучше мнение о народах, живущих далеко от них. Сравните отношение *русских* к *полякам* и к *французам* – и Вы убедитесь, что отношение к французам у нас гораздо лучше, чем к полякам. Отношение же наших соотечественников к латиноамериканцам или к индийцам вообще можно охарактеризовать как нейтральное или даже хорошее.

Так в отношениях разных народов было всегда, так оно всегда, по-видимому, и будет.

Отношение китайцев к иностранцам всегда развивалось по принципу противопоставления: «китайцы – варвары», иными словами «свет – тьма». Китай – это «Срединное государство», то

есть «Центр Мира», а все остальные страны – «внешние», периферия. На протяжении многих веков конфуцианская цивилизация считала Китай вершиной человеческого развития. Китайский император рассматривался как *повелитель мира*, все же остальные государства – как *вассалы Китая*. *Подарки* иностранных миссий всегда рассматривались как *дань*, а все официальные документы китайского правительства по отношению к другим государствам были выдержаны в духе взаимоотношений «господина с подчинённым» (Когда первые русские купцы прибыли в Китай, то и товары, привезённые ими **на продажу**, были оформлены китайцами как «*образцы изделий местности*, *желавшей поднести эти предметы императору как* ***дань***», а **выменянные** китайские товары, которые русские купцы повезли обратно, были оформлены как «*благодеяние императора цивилизации*, *отдарившего своих верных данников*». – А. Драгункин). Стремление других стран завести какие-либо отношения с Китаем рассматривалось как «стремление этих государств приобщиться к достижениям (китайской) цивилизации».

Все перечисленные факторы отразились и на отношении *китайцев* к *иностранцам*, причём многие стереотипы относительно последних благополучно дожили и до настоящего времени. И сейчас китаец в глубине души твёрдо убеждён, что любой его соотечественник непременно лучше, порядочнее, честнее и умнее любого иностранца.

Надо отметить, что подобное отношение к другим государствам и народам не всегда шло на пользу Китаю. Если рассматривать военную историю, то причина большинства военных неудач Китая, начиная от войн с древними хуннами и заканчивая китайско-вьетнамской войной 1979 г., заключалась в переоценке *своих* возможностей и в недооценке возможностей противника. Ведь последний в глубине души каждого китайца был (да и до сих пор является!) чем-то вроде *унтерменша* – неполноценного человека.

Справедливости ради стоит отметить, что некоторые соседние государства также пошли по «китайскому пути» во взаимоотношениях с заграницей. Такой страной была, например, Корея, где в

средние века даже возникло идеологическое течение, направленное на подражание всему китайскому. И некоторые «варварские народы» – например, *кидани*, *чжурчжэни*, *маньчжуры* – завоевав часть Китая или всю страну, брали на вооружение китайскую модель взаимоотношений с остальным миром.

Сами китайцы условно делили «варваров» по *сторонам света*. Существовали «северные варвары» – 胡 «*ху*», южные – 蠻 «*мань*» и восточные – 夷 «*и*». Для передачи названий других народов и государств нередко применялись иероглифы с уничижительным оттенком. Так, название народа *хунну* (*гунны*) записывалось с помощью иероглифов 匈奴 («*сюнну*»), означавших «*злые рабы*». Первый иероглиф 俄 в китайском названии *России* – 俄羅斯 «***Э**лосы*» (от монгольского слова «*орос*» [или «*улус*»] – «*русский*»), часто ***сам*** используемый в значении «*Россия*», созвучен в произношении и имеет в своём составе (правый) *элемент*, сходный с (правым) *элементом* иероглифа 餓 – «*Э*», что значит «*голодный*». *Японцев* китайцы называли 倭人 («*вожэнь*») или 倭寇 («*вокоу*») – в буквальном переводе «*карлики*» или «*разбойники-карлики*», поскольку японцы в целом ниже китайцев ростом. (По правде говоря, нелестный эпитет «*разбойников*» был дан японцам китайцами не без оснований. В XIV и особенно в XVI в. набеги японских пиратов были настоящим бедствием для прибрежных провинций Китая. Китайские войска с большим трудом отражали их нападения. Кроме того, в отличие, скажем, от Кореи, Япония никогда не признавала Китай своим сюзереном и старалась держаться с ним на равных).

Как уже говорилось, «варварам» иногда удавалось завоёвывать Китай, однако отсутствие собственной мощной культурной традиции со временем заставляло их принимать китайскую культуру, что в итоге приводило к ассимиляции. Так произошло, например, с *маньчжурами*. Поэтому можно сказать, что «побеждаемые и покоряемые», но китайцы успешно растворяли в массе своего населения другие народы.

В XIX в. Китай столкнулся с экспансией стран Запада. Одержав победу над Китаем в Опиумных войнах (см. стр. 164), западные

державы не только не стали рассматривать Китай как «образец для подражания», но сумели заставить его играть по *их* правилам. Традиционные китайские методы «подчинения варваров» оказались бессильны, так как европейцы попросту не захотели принимать китайскую культуру. Многочисленные военные поражения и унижения страны со стороны «*варваров*» привели к возникновению у китайцев комплекса неполноценности по отношению к иностранцам. Кстати сказать, многие *мифы* и *заблуждения*, описываемые в этой книге, являются не чем иным, как порождением этого самого *комплекса неполноценности*, который китайцы тщательно прячут за бесконечными заявлениями о «величии» своей цивилизации и о «своих» изобретениях. Это – своего рода «борьба с космополитизмом и низкопоклонством перед Западом» с китайской спецификой.

Какими же представляются китайцам иностранцы сегодня?

Китайцы, повторяем, называют иностранцев либо 老外 «*Лаовай*», то есть «Почтенный внешний», либо 外國人 «*Вайгожэнь*», то есть букв., «Человек из внешних стран». Надо заметить, что слово «*вайгожэнь*» имеет нейтральный оттенок, а слово «*лаовай*» скорее обладает оттенком *пренебрежительным*. (Однако если о Вас скажут «*лаовай*», обижаться или сердиться не надо – данное слово имеет именно слегка *пренебрежительный*, но не *презрительный* оттенок. Но помните и то, что **любое** Ваше предложение будет сначала встречено китайцем с *подозрением*, поскольку от европейцев они ждут в первую очередь *подвоха*. Также будьте готовы и к тому, что через некоторое время после знакомства, когда «лёд уже растоплен», китаец обязательно начнёт смотреть на Вас с очень конкретной долей *превосходства*, поскольку Вы **всё равно** остаётесь для него существом более низкого порядка, чем житель «Срединной империи». – А. Драгункин).

Представители западной цивилизации – *европейцы* и *американцы* – это «крайние индивидуалисты, думающие только о своей выгоде», у которых, однако, можно многому поучиться – существует даже лозунг «Использовать заморское на службу Китаю» – 洋為中用 «*Ян вэй чжун юн*». *Американцев* китайцы иногда пренебре-

жительно называют 美國佬 «*мэйголао*» или 老美 «*лаомэй*», что по смыслу соответствует американскому «*янки*». В целом китайцы КНР – в отличие от тайваньцев – недолюбливают американцев, но в то же время многие стремятся отправиться учиться (а в перспективе и остаться) в США. Америка – это как символ лучшей жизни. Данное отношение чем-то напоминает наше отношение к Соединенным Штатам в годы «холодной войны»: с одной стороны, Америка считалась *агрессором*, но в то же время, выражаясь словами одного певца, «Нас так долго учили любить твои запретные плоды …».

Русские для старшего поколения китайцев по-прежнему остаются 老大哥 «*лао да гэ*» – «*старшим братом*» (хотя сейчас уже это часто говорится с примесью *иронии*), а для основной массы среднего и молодого поколения мы – просто 老毛子 «*лаомаоцзы*», букв.: «*волосатые*». (Такое прозвище китайцы дали русским казакам и землепроходцам ещё в XVII в., потому что те, как правило, носили бороды. Наиболее точным соответствием этому прозвищу является украинское слово «*кацап*», данное *запорожцами* «москалям» в XVII в. за привычку последних не брить бороды). Многие китайцы убеждены в том, что русские всегда были очень воинственны и агрессивны – естественно, в отношении Китая и других стран. Кроме того, русские, на взгляд китайцев, «пьяницы и не любят работать». В 2006 г. сотрудниками Института Дальнего Востока РАН среди китайцев, приезжающих в Россию, был проведён опрос на тему «недостатков русского человека». 72,4% основным недостатком назвали то же самое пьянство, а оставшиеся – «грубость» и «действия милиции» … (Однако в статье Юй Байчуня «Характер русского человека», опубликованной в 2002 г. в журнале «Мировая культура» [世界文化 “*Шицзе вэньхуа*”], говорится: «… на людях русские могут казаться холодными, несговорчивыми, бездушными и упрямыми. А по тому, как они ведут себя в окружении близких, их можно отнести к самым радушным, страстным, чувственным, гостеприимным и щедрым нациям». – А. Драгункин).

В последние годы среди россиян китайцы научились выделять тех, кого у нас совершенно неправильно обозначают общим тер-

мином «*кавказцы*». «*Лиц кавказской национальности*» в Китае можно увидеть на вещевых рынках Пекина, Харбина, Урумчи – их китайцы называют 黑毛子 «*хэй маоцзы*», букв.: «*чёрные волосатые*», что является *калькой* с соответствующего русского наименования.

Монголов китайцы под влиянием пропаганды о Чингис-хане (см. стр. 130) считают частью китайской нации и любят говорить о том, что до 1921 г. «Монголия была частью Китая», но в глубине души китайцы считают монголов «северными варварами», которые некогда «владели Китаем и держали китайцев в рабстве».

Японцев китайцы традиционно не любят, и дело здесь не в пиратских набегах средних веков, а в войнах 1894–1895 гг. и 1937–1945 гг. Тогда Китай не раз испытал унизительные поражения на поле боя, стремление японцев подчинить страну и даже попытки откровенного геноцида китайского народа в последней войне. Одна Нанкинская резня 1937 г., когда японцы, по некоторым данным, убили около 350 тысяч мирных жителей, чего сто́ит! В связи с тем, что Япония никак не хочет признать свою вину и, соответственно, выплачивать Китаю компенсации (подобно тому, как это заставили делать Германию), отношения двух стран и двух народов далеко не самые хорошие. Сегодня китайцы зовут японцев 小日本 – «*сяо жибэнь*» или 日本鬼子 «*жибэнь гуйцзы*», то есть «*маленькие япошки*» и «*японские черти*» соответственно. Кроме того, большинство китайцев считают японцев очень скупыми людьми.

Вьетнамцев китайцы считают взбунтовавшимися *вассалами*, которые некогда были «неотъемлемой частью Китая», а потом отделились. Действительно, в истории Вьетнама было два периода (II в. до н.э. – X в. н.э. и 1414–1428 гг.), когда Вьетнам был частью Китая. Эти эпохи вьетнамцы называют «периодами северной зависимости», однако при этом подчёркивают, что «вьетнамский народ всегда восстанавливал свой суверенитет и наносил китайским армиям чувствительные поражения». Длительное противостояние с сильнейшим противником превратило вьетнамцев в непревзойдённых на Дальнем Востоке мастеров партизанской войны. В общем, китайцы и вьетнамцы друг друга не очень-то любят.

Отношение к *другим* народам у китайцев вполне нейтральное – это подтверждает тезис о том, что *мифы* и *предубеждения* возникают обычно о *соседних* народах.

Иностранцы, живущие или работающие в Китае, вызывают у китайцев неподдельный интерес, а тем, кто говорит по-китайски или хотя бы знает два-три китайских слова, китайцы стараются выразить своё восхищение, хотя это скорее форма вежливости, чем действительное мнение о языковых способностях иностранца. Поэтому хотелось бы дать совет изучающим китайский язык не обольщаться на тему своих знаний, если какой-нибудь китаец начнёт выражать комплименты по этому поводу.

Для иностранцев Китай – в целом безопасная страна. Вооруженный грабёж или нападение на иностранцев чрезвычайно редки. Идущая по улице женщина европейской внешности не вызовет косых взглядов или приставаний со стороны местных мужчин, как это бывает в некоторых других странах. Китайские законы очень суровы в таких случаях, как нападение на иностранца, а китайцы, будучи в целом законопослушным народом, ведут себя по отношению к иностранцам подчёркнуто вежливо, что, впрочем, ничего не говорит об их истинном отношении к иностранцам. Единственное, чего иностранец должен опасаться, так это воровства в гостинице, карманников, которых в Китае много, а также обмана или обвеса со стороны продавцов на рынке.

Хорошее отношение китайцев к иностранцам во многом определяется политикой китайского правительства, привлекающего в страну иностранных специалистов. Но не следует забывать, что это «хорошее отношение» – лишь внешняя сторона дела. Китайцы в основной своей массе в душе продолжают считать иностранцев «варварами» и относятся к ним свысока.

30. «Китайцы *всегда* ассимилировали другие народы».

Это верно лишь *отчасти*. Известно, что за свою многовековую историю Китай неоднократно подвергался вторжениям и завоеваниям со стороны других народов: *хуннов*, *табгачей*, *киданей*,

чжурчжэней, *монголов*, *маньчжуров*. При этом народы-завоеватели постепенно сами принимали китайскую культуру, обычаи, язык – и через два-три поколения растворялись в китайской среде. Однако при этом следует иметь в виду, что китайцам удавалось ассимилировать лишь те народы, которые *целиком* переселялись в Китай и культурное развитие которых значительно уступало уровню развития китайской культуры. В результате завоеватели оказывались в меньшинстве среди массы китайского населения и – как следствие – ассимилировались. Именно таким образом и «исчезли» почти все завоеватели-кочевники.

Однако когда Китай столкнулся с народами, превосходившими его по уровню развития, то никакой ассимиляции не произошло. После поражений в Опиумных войнах середины XIX в. (см. стр. 164) наибольшим шоком для китайцев было не то, что их страна потерпела поражение, а то, что европейцы не приняли ценностей китайской цивилизации и китайского образа жизни. Более того, приезжавшие в страну иностранцы предпочитали жить в отдельных кварталах, напоминавших им Европу или Америку, а отнюдь не Китай. Если бы те же англичане с восторгом восприняли китайскую цивилизацию и стали бы подражать ей (как это сделали в XVII в. маньчжуры), то китайцы не восприняли бы поражения в Опиумных войнах и унизительные неравноправные договоры так остро, как это произошло – ведь в результате этих неудач *стереотип* о «*превосходстве* китайской цивилизации над всеми остальными» в глазах самих китайцев серьёзно пошатнулся. Так началась современная история Китая.

31. «В Китае *нет* евреев».

Так *думают* практически все. В сознании подавляющего большинства жителей России, стран Запада и, наконец, самих китайцев, *евреи* никак не ассоциируются с Китаем. Среди «официально зарегистрированных 56 национальных меньшинств Китая» *евреев* нет. Итак, большинство считает, что «евреев в Китае нет и никогда не было», а если они там и есть, то это – заезжие туристы, технические специалисты и сотрудники посольства Израиля в Пекине.

На самом деле, это не так – история пребывания *евреев* в Китае насчитывает более тысячи лет. Достоверно известно, что в период правления династии Тан (618–907 гг. н.э.) в Китае уже существовали *еврейские общины* в Сиани, Нинбо, Ханчжоу, Гуанчжоу и в некоторых других городах. Самая крупная из них находилась в городе Гуанчжоу (Кантон) – она прекратила своё существование в конце IX в., когда в Китае разразилось мощное крестьянское восстание Хуан Чао. Восставшие захватили Гуанчжоу в 878 г. и перебили всех иностранных жителей города. Вероятнее всего, в эпоху Тан еврейские общины появились и в центре Китая. Самой известной и значительной из них была еврейская община в г. Кайфэн, который в конце X в. стал столицей империи Сун (960–1279 гг.).

По всей видимости, евреи пришли в Китай из Персии по Великому Шёлковому пути и морским путем вдоль азиатского побережья. В пользу *персидского* происхождения еврейской общины Кайфэна свидетельствуют те факты, что (1) так же как и персидские евреи, кайфэнские евреи считали, что в древнееврейском алфавите 27 букв, а не 22 (то есть **5** ивритских букв, имеющих ***разное*** написание *в начале* и *в конце* слова, они считали за **10** ***разных*** букв. – А. Драгункин), и (2) они делили Тору («Пятикнижие») на 53 раздела вместо традиционных 54.

Центром еврейской общины в г. Кайфэн была синагога, возведённая в 1163 г. Архитектура синагоги напоминала китайскую кумирню, однако вход в китайских храмах обычно обращён на юг, тогда как в кайфэнской синагоге – на восток. Таким образом, во время службы молящиеся, находившиеся в синагоге, обращались к западу – в сторону Иерусалима. Надпись 1489 г., обнаруженная около этой синагоги, гласит, что «70 еврейских семей прибыли в Кайфэн при династии Сун (X–XIII вв.)». Две более поздние надписи XVI–XVII вв. указывают, что кайфэнские евреи прибыли в Китай ещё при Ханьской династии, в первые века нашей эры.

Кайфэнская синагога неоднократно разрушалась в результате войн и стихийных бедствий, а затем восстанавливалась. Последний раз она была разрушена наводнением в 1866 г.

Кайфэнская община просуществовала вплоть до нашего времени. Большинство кайфэнских евреев занималось торговлей, а некоторые представители этой общины в разное время занимали должности в китайском чиновничьем аппарате. Например, в начале XV в. один из представителей этой общины – Чао Иньчэн, был главным врачом китайского императора Чжу Ди (1403–1424 гг.).

Несмотря на то, что иудаизм запрещает смешение с другими народами, кайфэнские евреи постепенно смешивались с китайцами, в результате чего к началу XX в. их внешний вид уже ничем не отличался от китайцев. Среди кайфэнских евреев распространились китайские имена и фамилии, при этом, однако, кайфэнские евреи не слились полностью с китайцами и по сей день помнят о своём происхождении (это к вопросу о том, что китайцы **якобы** «*всегда* ассимилировали другие народы»). В настоящее время около 200 человек в Кайфэне считают себя *евреями*.

Интересно, что по некоторым сведениям вплоть до начала XX в. существовал особый еврейский «*вариант*» китайского языка в Кайфэне (с примесью *персидских* и *еврейских* слов), на котором разговаривали кайфэнские евреи.

Ввиду того, что иудаизм – как и ислам – предписывает обрезание и запрещает употребление в пищу свинины, китайцы иногда путали *евреев* с *мусульманами*. В средние века *иудеев* называли «*мусульманами в голубых шапочках*» (по-китайски: «*лань мао хуэйхуэй*» – 藍帽回回), так как кайфэнские евреи носили шапочки синего цвета. *Иудаизм* называли «*Учением о выдёргивании жил*» (по-китайски: «*Тяоцзиньцзяо*» – 挑筋教). Это странное на первый взгляд название связано с имеющимся в иудаизме запретом на вкушение мяса, содержащего жилы.

Существование кайфэнских евреев было открыто миру итальянским миссионером-иезуитом Маттео Риччи. В 1605 г. он познакомился с чиновником Ай Цанем, который оказался верующим иудеем и который рассказал Риччи о кайфэнской общине. В 1627 г. миссионер Николя Триго (Nicolas Trigault) побывал в Кайфэне и подтвердил факт существования там еврейской общины.

К концу XVIII в. кайфэнская община насчитывала около тысячи человек. После установления дипломатических отношений между Израилем и КНР в 1992 г. некоторые потомки кайфэнских евреев уехали на «историческую родину».

В XIX в. в связи с начавшимся «*открытием*» Китая для европейских держав в стране появились *европейские* (*ашкенази*) и *ближневосточные* (*сефарды*) евреи. В результате еврейские общины возникли в Шанхае, Гонконге, Харбине.

Одним из основателей еврейской общины в Шанхае был Илия Давид Сассун (1792–1864 гг.) – крупный коммерсант из Бомбея, основатель торгового дома «Сассун и Кадури». Во многом благодаря коммерческой активности Сассуна Шанхай превратился в крупнейший торгово-экономический центр Китая.

Другим выдающимся человеком еврейского происхождения был английский губернатор Гонконга в конце XIX в. Мэтью Натан (1862–1939 гг.), немало сделавший для развития этого города, которым он управлял с 1904 по 1907 гг. Его именем названа главная улица Гонконга – «Натан-роуд».

На рубеже XIX–XX вв. и в Харбине возникла еврейская община, основанная *русскими* евреями. В городе было построено несколько синагог и существовала даже Еврейская общественная библиотека, которая к 1912 г. насчитывала 13 тысяч томов. (Как известно, в 1920–1940-е гг. Харбин был самым крупным центром русской эмиграции в мире). Среди эмигрантов было немало евреев, которых к 1929 г. по всей Маньчжурии насчитывалось около 15 тысяч. Отец бывшего премьер-министра Израиля Эхуда Ольмерта был родом из харбинских евреев.

До наших дней в Шанхае и Харбине сохранились еврейские кладбища.

В 1933–1939 гг. Шанхай стал прибежищем для более чем 20 тысяч евреев, которые бежали туда из гитлеровской Германии. В Китай они прибывали транзитом через Польшу, Литву и СССР, и к 1945 г. их в Шанхае уже насчитывалось около 27 тысяч. После окончания Второй мировой войны большинство из

них уехало в США, Канаду, Австралию, а некоторые вернулись в Европу.

После образования КНР в 1949 г. многие евреи уехали из Китая в другие страны, и к концу 1953 г. в Китае насчитывалось уже только около 900 ранее приехавших еврейских иммигрантов, живших в Шанхае, Харбине и Тяньцзине. К 1958 г. в Китае, по некоторым данным, осталось всего лишь 400 евреев европейского происхождения. Сколько китайских евреев проживает в настоящее время в Китае, точно неизвестно, но, вероятно, довольно мало.

Так что *пребывание евреев* в Китае насчитывает много веков. Другое дело, что еврейская община в Китае никогда не была многочисленной и в силу географии была оторвана от еврейских общин Европы и других стран Востока. Поэтому-то и сложился *стереотип*, что «в Китае *нет* евреев».

32. «Китайские мусульмане – это потомки арабских и персидских купцов».

Данное утверждение верно лишь отчасти. Арабские, персидские и среднеазиатские купцы сыграли определённую роль в этногенезе китайских мусульман, живущих на Северо-Западе Китая (провинции Нинся, Ганьсу, Шэньси). И по сей день в облике мусульман Северо-Запада Китая можно увидеть черты, присущие *европеоидной* расе. Мусульмане острова Хайнань на юге Китая – это потомки народности *тям* из Южного Вьетнама, переселившейся на остров в средние века. Что же касается мусульман, живущих в других районах Китая, то это – просто китайцы, принявшие ислам, и только религия отличает их от остальной массы китайского населения.

Таким образом, бóльшая часть китайских мусульман (самоназвание – 回族 «*хуэйцзу*» или «*дунгане*») является по сути дела *этноконфессиональной общностью*, напоминающей балканских *боснийцев* (то есть *сербов*, принявших ислам в эпоху Османской империи).

33. «“*Китайцы*” и “*тайцы*” – это *родственные* народы».

Удивительно, но и такое приходится слышать от наших сограждан. Мол, названия «*китайцы*» и «*тайцы*» звучат похоже – следовательно, это родственные, близкие друг к другу народы. Поэтому данное *заблуждение* можно отнести к числу чисто наших, «отечественных».

О происхождении названий «*Китай*», «*китайцы*» мы уже писали ранее (см. стр. 9–10). Что же касается «*тайцев*», то их самоназвание не имеет отношения ни к *китайцам*, ни к поселку *Тайцы* в Ленинградской области. *Тайцы* (правильнее: «*тхай*») являются группой народов, проживающих в Южном Китае и в Индокитае. Из них крупнейшим народом являются *сиамцы* («*кхонт*(*х*)*аи*»), составляющие большинство населения Таиланда (около 50 млн чел.). Говорят они на *тайских* языках *тайской* семьи языков. По некоторым гипотезам, *тайские* языки являются ветвью *сино-тибетской* семьи языков, куда входит и китайский язык. Другие учёные полагают, что *тайские* языки входят в так называемую *аустрическую* языковую семью. Самоназвание «*тхай*» значит «*свободный*».

Предки тайских народов жили на территории Южного Китая, к югу от бассейна реки Янцзы, а к началу XIV в. тайцы заняли территории их нынешнего расселения. Преобладающая религия среди тайцев – буддизм, но часть из них придерживается традиционных верований.

34. «*Коса* – это элемент *китайской* национальной причёски».

Образ китайца как человека, носящего одежду синего цвета и косу, возник в XIX в., когда начались оживлённые контакты между Китаем и западным миром. В результате многие стали считать *косу* непременным элементом национальной причёски китайцев. Однако это не соответствует действительности, поскольку заплетённые в косу волосы являются элементом ***маньчжурской*** (а не китайской!) национальной причёски. Маньчжуры,

в 1644 г. захватившие столицу Китая Пекин, сразу же издали от имени своего императора указ, повелевавший всем китайцам в знак покорности новой власти обрить волосы на передней части головы, а оставшиеся – заплетать в косу. Неповиновение указу каралось смертной казнью, причём безо всякого разбирательства. Кроме того, китайские мандарины были вынуждены надеть платье маньчжурского покроя.

Таким образом, *коса* как элемент *китайской* причёски появилась только при *маньчжурской* династии Цин (1644–1912 гг.). Надо сказать, что *коса* имела и некоторое практическое значение. Так, например, при аресте преступников полиция связывала их косами вместе, а при исполнении смертной казни один из палачей брал человека за косу и оттягивал голову, а другой отрубал голову ударом меча.

В XIX в., во время *тайпинской* войны 1850–1864 гг., повстанцы (太平 «*Тайпин*» – «Великое спокойствие», так они себя называли. – А. Драгункин) отрезали себе косы в знак неповиновения династии Цин, а затем заново отращивали себе волосы (уже на *всей* поверхности головы), за что их прозвали «*длинноволосыми*». *Тайпины* заставляли население подконтрольных им территорий также отрезать себе косы. У выдающегося китайского писателя Лу Синя (1881–1936 гг.) есть небольшая повесть под названием «Рассказ о волосах», посвящённая правилу заплетать волосы в косу при цинской династии: «… неблагонадёжных всех вырезали, приверженцы старых порядков сами поумирали, косы вошли в обычай, но тут восстали Хун Сюцюань и Ян Сюцин (вожди *тайпинов*). Народу тогда, по рассказам бабушки, приходилось туго: «Обреешь лоб и заплетёшь косу – убьют повстанцы, не заплетёшь косы – убьют каратели»[1].Таким образом, *отрезание косы* было своего рода символом протеста против маньчжурской династии.

После Синьхайской революции 1911–1912 гг. обязательное ношение косы и одежды маньчжурского покроя были отменены.

---

[1] Цит. по: Лу Синь. Избранное / пер. с кит. – М. : Художественная литература, 1989. – С. 87.

35. «Женский халат "*ципао*" – исконно *китайская* национальная одежда».

Женский халат с высоким воротом и с разрезом на бедре, называющийся по-китайски 旗袍 «*ципао*», считается в Китае «типично китайской национальной одеждой». В Китае его ношение популярно до сих пор, а в России и на Западе его часто можно видеть на официантках китайских ресторанов. В результате и у нас многие считают, что «*ципао*» – это *китайская* национальная одежда.

В действительности же халат «*ципао*» является не китайской, а *маньчжурской* национальной женской одеждой, поскольку этот халат пришёл к китайцам в XVII в. от маньчжуров. Само название халата (то есть слово *«ципао*») первоначально значило «*знаменной халат*», так как маньчжурская армия состояла из восьми боевых соединений – «*знамён*», и китайцы часто называли маньчжуров «*знаменными людьми*» (旗人«*ци жэнь*», при этом китайское 旗 «*ци*» = «*знамя*»). Постепенно халат «*ципао*» стал действительно широко распространённым в Китае видом женской одежды.

36. «Китайцы – *музыкальный* народ».

Немало людей в России и на Западе, более-менее знакомых с Китаем и с китайской культурой, *думают* именно так. Это *заблуждение*, возможно, связано с тем, что китайский язык обладает *музыкальными тонами*, причем высота *тона* имеет *смыслоразличительное* значение (то есть одно и то же слово, «*пропетое*» *по-разному*, значит *разные* вещи. – А. Драгункин). Соответственно, предполагается, что раз *тона* играют такую важную роль в языке, то, следовательно, китайцы «должны поголовно обладать музыкальным слухом». Кроме того, всякий, бывавший в Китае, знает, как популярно в этой стране караоке – практически каждый уважающий себя ресторан обязательно имеет «комнату караоке» (по-английски: «Karaoke-room»). С 1990-х гг. караоке действительно стало повальным увлечением китайцев в городах, поэтому, глядя на обилие караоке, невольно кажется, что китайцы – действительно «очень музыкальная нация».

На самом деле среди китайцев – как и среди любого другого народа – есть разные люди: у кого-то действительно очень хороший голос и есть музыкальный слух, но таких людей немного. Отметим любопытный факт: среди китайцев немало талантливых *исполнителей* музыки – пианистов, скрипачей, однако при всём при этом Китай не дал миру ни одного великого композитора. «Местечковый» композитор Не Эр – автор национального гимна КНР «Марш добровольцев» – не в счёт, так как за пределами Китая его никто не знает.

Возникает вопрос: «Почему же в Китае музыка не получила такого развития, как в Европе?». По-видимому, просто отсутствовала сама потребность в развитии новых музыкальных форм. Кроме этого, надо учитывать, что китайская музыка – в отличие от европейской – построена на *пентатонике* (то есть на 5, а не на 7 нотах. – А. Драгункин). *Полутона* в традиционной китайской музыке отсутствуют, что автоматически исключает саму возможность развития музыки. В древнем и в средневековом Китае музыка находилась под сильным влиянием конфуцианской доктрины, обращённой в идеализированное прошлое и отвергавшей любые инновации, в том числе и в музыке. Считалось, что нужно исполнять музыку, подражая древним, и ни в коем случае не пытаться заимствовать музыку у соседних «варварских» народов. Надо заметить, что в некоторые эпохи, например при династии Тан, «варварская» – главным образом *тюркская* и *среднеазиатская* музыка – была весьма популярна в Китае. Некоторые музыкальные инструменты иноземного происхождения, например двухструнная скрипка, прижились в Китае, но и это не произвело коренного перелома в развитии китайской музыки – конфуцианство сделало всё, чтобы подавить саму возможность её развития.

37. «Современные *уйгуры* – это потомки *древних уйгуров*».

Это верно лишь отчасти. Древние *уйгуры* – как и современные – были *тюркским* народом, создавшим в VIII–IX вв. в Центральной Азии могущественную державу – Уйгурский каганат.

В IX в. это государство было разгромлено *кыргызами*. Часть уйгурского государства сохранила самостоятельность и просуществовала до XIII в., когда каганат (уже в виде *ханства*) вошёл в состав Монгольской державы Чингис-хана. К XV–XVI вв. название «*уйгуры*» перестало употребляться, поскольку к этому времени потомки древних уйгуров фактически растворились среди других тюркских племён и местного ираноязычного населения. Язык, на котором говорило тюркское население Восточного Туркестана к XX в., «продолжением» древнеуйгурского языка **не являлся**. К началу XX в. тюркское население Восточного Туркестана называло себя либо по месту жительства, либо по роду занятий: «*кашгарцы*», «*хотанцы*», «*таранчи*» (то есть «*земледельцы*»), бытовало и самоназвание «*тюрки*».

В 1921 г. усилиями Советской власти, направленными на размежевание Средней Азии по национальному признаку, был организован *курултай* (то есть *съезд*. – А. Драгункин) населения Восточного Туркестана, находившегося в то время под сильным русским влиянием. В результате на курултае было принято новое самоназвание для населения части Туркестана – «*уйгуры*». Большую роль в «*уйгуризации*» тюркского населения Синьцзяна сыграл выдающийся русский тюрколог С.Е. Малов, предложивший сам термин «*уйгуры*». Все эти мероприятия, а также последующий перевод письменности языков Средней Азии с *арабской* графики на *латиницу*, а затем и на *кириллицу*, были проведены для того, чтобы ликвидировать влияние *пантюркизма* (национально-политического движения, распространявшегося из Турции с целью *объединения* всех тюркских народов под главенством, естественно, Стамбула–Анкары. – А. Драгункин). Так, кстати говоря, в 1920-е гг. появились не только «*уйгуры*», но и «*азербайджанцы*», и некоторые другие «социалистические нации», ранее также называвшие себя «*тюрками*».

Таким образом, *современные* уйгуры (в конце XX в. около 7 млн человек) лишь отчасти являются потомками *древних* уйгуров.

38. «В Маньчжурии (в Харбине) живёт *немало* потомков русских эмигрантов».

Этот *стереотип* всё ещё распространён в российском обществе. Часто приходится слышать, что «в Харбине и/или в других районах Северо-Восточного Китая до сих пор проживают *в большом количестве* "потомки русских белоэмигрантов"».

В действительности же потомков белоэмигрантов в Китае осталось очень мало, хотя в 1920–1940 гг. Харбин и был крупнейшим центром русской эмиграции в мире – в городе проживало около 200 тысяч эмигрантов из России. Большие русские общины существовали и в других районах Северо-Восточного Китая. Так, например, район Трёхречья в северо-западной части Маньчжурии (вдоль границы с Забайкальем) был в основном населён русскими *старообрядцами*, которых насчитывалось в те годы около 28 тысяч. Много русских эмигрантов жило в Пекине, в Тяньцзине, в Шанхае. Ещё одна крупная группа эмигрантов – *белогвардейцы* и *старообрядцы* – проживала в Китайском Туркестане (Синьцзяне). Интересно, что старообрядцы проникли в Синьцзян с Алтая ещё в первой половине XIX в.

В 1945–1948 гг. часть русского населения Маньчжурии вернулась в Советский Союз. После 1949 г. основная масса русского населения Китая предпочла эмигрировать в третьи страны – в США, Канаду, Австралию, Аргентину, а в конце 1950-х гг. Китай покинула и бóльшая часть русских старообрядцев.

В настоящее время в Китае осталось всего около 10 тысяч русских, являющихся одним из «национальных меньшинств» страны. Большинство из них проживает в Синьцзяне, небольшая часть сохранилась в Трёхречье в Маньчжурии (ныне район Трёхречья входит в состав Автономного Района «Внутренняя Монголия»). Существует русский национальный уезд (центр – село Эньхэ, бывшая станица Караванная) в Трёхречье, а в городе Лабдарине проживает русская община старообрядцев, которая в 2000 г. даже добилась строительства в городе православного храма. Рус-

ские отличаются высоким образовательным и культурным уровнем. В Харбине русских практически не осталось, а если таковые и встречаются на улицах, то это «челноки» или заезжие туристы.

ДРУЗЬЯ !!!

Мои пособия по английскому,
а также
мои книги о русском языке и о России
можно приобрести
в магазине

www.dragunkin-shop.ru.

Запись на мои курсы английского
производится по телефонам:

+7 911 263 64 68 – в Питере
и
+7 903 779 52 45 – в Москве.

А на сайте **www.dragunkin.ru**
можно **БЕСПЛАТНО** подписаться
на **мой** миникурс английского!

Заходите и на интереснейший сайт

www.dragunkin-partner.ru !!!

А. Н. Драгункин

ЯЗЫК

39. «*Все* китайцы говорят по-китайски».

Это не совсем верно. Китайский *язык* состоит из множества *диалектов*, зачастую непонятных один для другого (см. ниже и примечание к этой главе). Официальный китайский язык называется 普通話 «*путунхуа*» (букв. «*общераспространённый язык*», тогда как *самоназвания* китайского языка звучат как 中文 «*чжунвэнь*» и/или 漢語 «*ханьюй*». – А. Драгункин), но он также известен и как «*мандарин*». В основу *путунхуа* положено **пекинское** произношение. Этот язык преподаётся во всех учебных заведениях Китая, включая Тайвань, Гонконг и Макао, а в настоящее время изучение *путунхуа* стало популярным уже и в китайских диаспорах Юго-Восточной Азии, Австралии, Новой Зеландии, США и Канады.

Для большинства китайцев *путунхуа* не является родным языком – они владеют *путунхуа* в очень разной степени и практически нет двух китайцев, которые говорили бы на *путунхуа* одинаково. Отсюда происходят порой серьёзные проблемы, возникающие как следствие *языкового взаимонепонимания* между людьми из разных частей страны, ведь «родным языком» для большинства китайцев является тот или иной ***диалект*** китайского, который может серьёзно отличаться от *путунхуа*. Приблизительно 70% китайцев говорят на диалектах *гуаньхуа* (букв. «*чиновничий язык*»), близких к *мандаринскому наречию*, а остальные говорят скорее на «региональных языках», которые со-

временные учёные выделяют в особую группу «*синитических языков*» сино-тибетской семьи. Такими языками являются: *кантонский* (распространён на юге Китая, в провинциях Гуандун и Гуанси, а также за пределами Китая среди китайских эмигрантов), *хокло* (южная часть провинции Фуцзянь, Тайвань, часть острова Хайнань, широко распространён среди китайских эмигрантов в Юго-Восточной Азии), *фучжоуский* (северная часть провинции Фуцзянь), *хакка* (Южный Китай, в основном провинции Гуандун, Гуанси, Цзянси, остров Тайвань), *сян* (провинция Хунань), *гань* (провинция Цзянси), группа диалектов «*у*» (район Шанхая, провинция Чжэцзян)*. Кроме того, существует ещё и *дунганский* язык, на котором говорят китайские мусульмане. Этот язык распространён в Северо-Западном Китае, а также в некоторых районах Средней Азии (юго-восточные районы Казахстана, некоторые области Киргизии и Узбекистана). Дунганский язык достаточно близок к *мандаринскому наречию*, но отличается от него *письменностью* (*арабский* алфавит в Китае и *русский* – в Средней Азии), а также значительной долей *арабских*, *тюркских* и *русских* заимствований.

Количество людей, говорящих на этих языках, весьма значительно. Так, на *кантонском* языке в КНР говорит около 60 млн человек, а с учётом Гонконга, Макао и китайских эмигрантов, проживающих в других странах, численность говорящих на этом языке составляет почти 100 млн человек. Разницу между *мандаринским наречием* и, скажем, *кантонским языком* можно сопоставить с разницей между близкородственными *русским* и *литовским* языками – говорящие на «*мандаринском*» и на «*кантонском*» совершенно не понимают друг друга (хотя если нужную обоим собеседникам фразу ***написать*** *иероглифами*, то появляется возможность хотя бы приблизительного взаимопонимания. – А. Драгункин). Надо заметить, что разница между другими *синитическими* языками также довольно существенна, например, **говорящий** *по-кантонски* не понимает языка *хокло* – и наоборот.

Таким образом, китайцы говорят на группе близкородственных *языков* и *диалектов*, объединённых иероглифической письмен-

ностью. «Стандартным» же языком является язык *путунхуа*, созданный на базе пекинского диалекта.

* Формально существует ещё один *перечень* китайских диалектальных групп. В нём 7 названий: 官話 «*гуаньхуа*» (ок. 800 млн говорящих на нём), 吳 «*у*», 湘 «*сян*»,贛 «*ганьь*», 客家 «*хакка*», 粵 «*юэ*», 閩 «*минь*». – **А**. **Драгункин**.

40. «За пределами Китая китайский язык *не распространён*».

Это *мнение* разделяет большинство жителей России и стран западного мира. На самом же деле китайский язык очень даже распространён за пределами Китая – помимо Сингапура, где он является одним из государственных языков, китайский язык употребляется практически везде, где живут китайские эмигранты – а ведь *китайцы* составляют 45% населения Малайзии, 20% населения Таиланда, не менее 2 млн китайцев проживают во Вьетнаме, около полумиллиона китайцев проживает в Камбодже и 250 тысяч – в Мьянме (в Бирме). По нескольку миллионов китайцев проживают в Индонезии и на Филиппинах, а также в США, большие китайские общины есть в Канаде, Австралии, Новой Зеландии, в других странах. Другое дело, что китайский язык распространён только в пределах местной китайской общины.

Большинство китайцев – даже те, кто родился за границей – сохраняет в быту свой родной язык, иногда даже в третьем-четвёртом поколениях. (Интересно, что далеко не все китайские эмигранты знают язык той страны, где они живут!). Для большинства китайских эмигрантов родными языками являются *кантонский*, *хокло* и *хакка*, поскольку они распространены в Южном Китае, откуда и происходит большинство китайских эмигрантов и их предков. Это сложилось исторически, так как до середины XX в. эмиграция из Китая шла в основном через южнокитайские порты. В последнее время среди китайских эмигрантов распространилось изучение общекитайского языка «*путунхуа*».

41. «Китайский язык является официальным *только* в Китае».

Это не так. Китайский язык (普通話 «*путунхуа*») является одним из официальных языков Сингапура, наряду с *английским*, *малайским* и *тамильским* языками. На китайском языке говорит примерно 76% населения этого государства.

42. «Китайский *язык* очень *сложен*».

Это *представление* широко распространено в России и на Западе. Считается, что китайский язык в сравнении с европейскими языками невероятно труден для изучения. В русском языке уже давно укоренилось выражение «*китайская грамота*», обозначающее нечто мудрёное, непонятное для простого смертного. На человека, знающего китайский язык, смотрят как на «личность, одарённую невероятными способностями».

На самом деле, вопрос *сложности* того или иного языка – это, конечно же, вопрос относительный. Действительно, китайский язык на первый взгляд пугает *сложностью* своей письменности (Но **не *языка*** как такового! *Сам* китайский *язык* элементарен! – А. Драгункин) – *иероглифами*, которых действительно очень много. «Большой иероглифический словарь китайского языка» насчитывает около 60 тысяч иероглифов, однако бóльшая часть из них – это малоупотребительные или вовсе вышедшие из употребления знаки. Некоторые из них могут встречаться только в одном или в нескольких текстах – и нигде более. Запоминать такие иероглифы человеку, изучающему китайский язык, нет никакой необходимости. Употребительных же иероглифов насчитывается всего около 3–4 тысяч. Для того, чтобы читать газету без словаря, надо знать около 4–5 тысяч иероглифов. Университетские профессора в Китае знают около 6–7 тысяч иероглифов. Большинство иероглифов состоит из определённого количества *черт* и *элементов* (так называемых «*ключей*» – всего их 214) и так называемых «*фонетиков*» (знаков, указывающих на *произношение* иероглифа), которые «складываются» в иероглиф в строго определённой последовательности. Выучив систему ключей

и зная принципы и порядок «*построения*» (то есть *написания*) иероглифа, можно спокойно приступать к изучению китайской письменности, хотя, безусловно, для того чтобы *запоминать* иероглифы, требуется хорошая память.

Надо сказать, что в середине XX в. изучение иероглифов оказалось несколько осложнено реформой письменности в Китае, в результате которой были *упрощены* начертания примерно 1500 наиболее употребительных иероглифов. Это было сделано для того, чтобы упростить *запоминание* иероглифов и тем самым повысить уровень грамотности китайского народа (в 1949 г. уровень грамотности населения не достигал и 5%). «Упрощённые иероглифы» получили по-китайски название 簡體字 («*цзяньтицзы*»), но Гонконг, Тайвань, Сингапур, а также китайская диаспора не приняли «*упрощённых*» иероглифов и сохранили иероглифы *сложного начертания* – по-китайски 繁體字 («*фаньтицзы*»). В результате иностранцам, изучающим китайский язык, приходится учить и *полные*, и *сокращённые* формы иероглифов, что, конечно же, усложняет изучение китайского (повторяю, *письменности*, но **не *языка*** как такового! – А. Драгункин).

Что же касается китайского *произношения*, то оно лишь кажется сложным. На самом деле, произношение *русское* даётся китайцам с гораздо бóльшим трудом, чем русским – произношение языка китайского. *Слог* в китайском языке состоит только из 3–4 *элементов*: *начального согласного*, *гласного* (или *двугласного*) и *конечного согласного*, которым может быть только «*-н*» или «*-нь*» (и только **в одном** слоге им является *полугласное* «*-р*», например: 兒 «*э**р***» – «ребёнок». – А. Драгункин). Никаких *сочетаний согласных* звуков, как, например, в русских словах «***всп**леск*», «***взгл**яд*», «***хр**ам*», «*ка**рст***», в китайском языке быть не может. Китайский язык не различает *звонких* и *глухих* согласных. Показание *разницы* в произношении русских слов «***т**ом*» и «***д**ом*», «*год*» и «***к**от*» даётся китайцам с большим трудом. Не меньшую сложность для китайцев представляет и различение звуков «*р*» и «*л*». В целом звуковая система китайского языка гораздо беднее, чем в русском или в английском языках.

Сложными сторонами китайского языка (кроме иероглифов) являются также система *тонов* и само *понимание* (*восприятие*) китайской речи *на слух*. Разберём всё по порядку.

Особенность китайского языка заключается в том, что возможность *сочетания* звуков в нём очень ограничена. *Слог* в китайском языке всегда имеет определённое *значение* – то есть он может быть (и является) *словом*. Этим китайский язык резко отличается от *индоевропейских* языков, где слоги сами по себе могут и не передавать никаких значений. Всего в китайском языке насчитывается около 400 слогов. (В *путунхуа* их 414, а с учётом *тоновых вариантов* [см. ниже] – 1324 слога. – А. Драгункин). В других *синитических* языках слогов может быть несколько больше – например, в *кантонском* языке насчитывается около 750 слогов, но сочетание звуков в слоге также ограничено. Поэтому в таких языках существует огромное количество «*одинаково звучащих*» (для нас!) слов. Для *различения* «одинаково звучащих» слов существуют *тона*. В китайском языке (*путунхуа*) – четыре *тона*, в *кантонском* – девять *тонов*. Один и тот же *слог*, произнесённый в **разных** *интонациях* («*пропетый*», повторяю, в **разных** *тонах*. – А. Драгункин), имеет совершенно **разное** *значение*. Овладение мелодикой произношения *тонов* и их различения на слух является серьёзной проблемой в изучении китайского, а также кантонского, вьетнамского, тайского и бирманского языков.

Самой же, пожалуй, большой сложностью в изучении китайского языка является *понимание* собеседника. Уже говорилось, что для большинства китайцев язык *путунхуа* не является родным языком – родным для них является тот или иной *диалект*, степень же владения языком *путунхуа* различна. Так или иначе, но почти все китайцы говорят на *путунхуа* с достаточно сильным акцентом, нередко встречаются люди, плохо знающие или вовсе не знающие этот язык – таких людей особенно много на юге Китая. В результате иностранцу, изучавшему «стандартный» китайский язык с пекинским произношением, бывает очень трудно понимать людей из других районов Китая. Фактически приходится максимально напрягать слух и даже *догадываться*, о чём

говорит собеседник. Проблема *взаимопонимания* существует и у самих китайцев. Одному из авторов (К. Коткову) нередко доводилось наблюдать, как китайцы из разных регионов, разговаривая между собой по телефону, начинали понимать друг друга только на второй-третьей минуте разговора. Так что *восприятие на слух* – это самый трудный аспект изучения китайского языка.

Все подобные «сложности» китайского компенсируются фактическим отсутствием грамматики. Дело в том, что слова в китайском языке, в отличие, скажем, от русского, не изменяются ни по *лицам*, ни по *числам*, ни по *родам*, ни по *падежам* (то есть ***никак***! – А. Драгункин). Отсутствуют *склонения*, *спряжения*, сложные *системы времён* и тому подобное, а «*управление*» словами осуществляется с помощью фиксированного порядка слов и особыми «служебными словами», которых немного. Для того, чтобы заговорить по-китайски, надо просто выучить побольше слов и, строя из них фразы, практиковать язык. Не надо мучиться над тем, в какой *падеж* поставить то или иное слово, правильно ли согласованы *времена* и так далее (поэтому любое китайское *предложение* – это просто *набор* ***неизменённых*** *слов* из словаря. – А. Драгункин). В сложности грамматики любой европейский язык, даже считающиеся относительно несложными английский или испанский, дадут китайскому сто очков вперед. Мы не говорим о действительно сложных в грамматическом отношении кельтских и/или славянских языках, например, о *русском*. Тут, как говорится, и сравнивать нечего …

Трудно сказать, что проще – «помучиться» вначале с иероглифами, с *тонами* и с восприятием речи на слух, или, изучая какой-нибудь европейский язык, бесконечно путаться несколько лет с нагромождением *склонений*, *спряжений*, *падежей*, *суффиксов*, *приставок* и *окончаний* … Так что «*сложность*» китайского языка – это вопрос относительный.

43. «“Мандаринское наречие” (“*путунхуа*”) и “пекинский диалект” – это *одно и то же*».

Это верно лишь в том смысле, что в основу ***произношения*** общенационального китайского языка *путунхуа* было положено ***пекинское*** произношение – точнее говоря, произношение, преподаваемое в пекинском Институте теле- и радиовещания*. В то же время «*пекинский диалект*» и «*путунхуа*» – это далеко не одно и то же, поскольку пекинский *диалект* несколько отличается от общенационального китайского языка (от *путунхуа*) в области лексики и произношения.

«Нормы» китайского языка были стандартизированы достаточно поздно – в середине XX в. До 1919 г. официальным языком Китая был письменный язык 文言 *вэньянь* (букв. «*письменная речь*»), базировавшийся на *древнекитайском* языке и не употреблявшийся в качестве разговорного. Разговорной нормой считалось произношение столицы, которое по-китайски называлось «*гуаньхуа*», то есть «*чиновничья речь*». (А поскольку китайские чиновники назывались «*мандаринами*», то европейцы и стали называть данный *вариант произношения* «*мандарином*» или «*мандаринским наречием*»). Кроме того, при династии Цин (1644–1912 гг.) официальный статус имели также *маньчжурский* и *монгольский* языки.

После 1919 г. современный китайский язык получил статус *письменного* и в 1920-е гг. стал называться «*гоюй*» – букв. «*государственный язык*». Это название и сейчас употребляется в КНР и является официальным названием китайского языка на Тайване. В 1955–1957 гг. официальный китайский язык получил в КНР название «*путунхуа*».

* **А**. **Драгункин**.

Да, **сейчас** *нормой произношения* является *путунхуа*, но интересно то, что во времена династии Тан (VII–X вв. н.э), когда было написано большинство произведений китайской классической литературы, *норма произношения* скорее приближалась к *хакка* (см. стр. 55).

44. «*Только китайцы* способны научить Вас китайскому языку».

Это *представление* ошибочно. Выше уже говорилось о том, что для большинства китайцев официальный язык «*путунхуа*» не является родным и говорят они на нём, как правило, с сильным («местечковым». – А. Драгункин) акцентом. Начинающий изучать китайский язык под руководством *китайцев* (если, конечно, это не профессиональные преподаватели соответствующих учебных заведений) рискует получить на выходе не официальный китайский язык, а какой-нибудь *локальный диалект*. Переучиваться потом бывает очень сложно, поэтому в определённой мере лучше **начинать** изучение китайского языка («*путунхуа*») в своей стране, тем более если в ней существует длительная традиция изучения и преподавания китайского. В России преподавание китайского языка насчитывает почти 200 лет. Богатый опыт, накопленный за эти годы, и высокая квалификация преподавателей вузов, в которых существуют кафедры китайского языка, позволяют желающему хорошо овладеть языком и с помощью отечественных преподавателей. Для практики желательно, конечно, побывать в Китае, но авторам встречались люди, прекрасно владеющие разговорным китайским и никогда не бывавшие в Китае.

45. «Чтобы научиться китайскому языку, нужно иметь *музыкальный слух*».

Те, кто слыхали, что в китайском языке музыкальные *тона* имеют важное *смыслоразличительное* значение, полагают, что для изучения китайского языка надо обязательно иметь *музыкальный слух*.

О «*музыкальности*» китайского народа мы уже говорили (см. стр. 49), поэтому не будем повторяться. Что же касается *музыкального слуха*, то при изучении китайского языка необходимо просто научиться *различать* эти самые «*тона*», что безусловно представляет на начальном этапе некоторую сложность – однако соответствующие терпение и прилежание помогут учащемуся решить и эту проблему. Китайцы, надо сказать, обычно очень

внимательно слушают собеседника, стараясь понять его, и – если нужно – сами стараются говорить достаточно чётко и медленно, поэтому (при наличии хорошей разговорной практики) выучить китайский не так-то уж и сложно. Большинство иностранцев, знающих китайский язык, вовсе не обладают музыкальным слухом и большими способностями к пению. Авторам этих строк встречались иностранцы, которые вообще говорили по-китайски ***без*** *тонов*, и, надо сказать, китайцы их понимали.

Так что, приступая к изучению китайского языка, совсем не обязательно иметь музыкальный слух – нужно просто быть усидчивым и иметь хорошую память.

46. «Каждый *иероглиф* обозначает *слово*».

Это *заблуждение* разделяют многие наши соотечественники и жители стран Запада. Иногда можно также услышать: «Сколько слов, столько и иероглифов!».

В действительности, это *неточная* формулировка. Иероглиф передаёт не *слово*, а *слог* (+ см. стр. 59). Другое дело, что любой *слог* в китайском языке обязательно имеет *значение*. Например, русское слово «*топор*» означает «*рубящий инструмент*», однако слоги, составляющие его (то есть «*то-*» и «*-пор*»), сами по себе – на первый взгляд – не несут никакого смысла*. В китайском же языке любой *слог* (а соответственно, и *слово*) в зависимости от *тона* может означать ***разные*** вещи. Например: «*ма*»** «*пропетое* ***по-разному***» может значить «*мать*; *конопля*; *конь***; *ругать*»***. *Слова* в китайском языке могут состоять из двух и более *слогов*, но при этом каждый слог сохраняет своё значение. Наиболее распространены слова *двусложные*.

Новые слова образуются с помощью *словосложения*. Так, например, «*телефон*» по-китайски будет 電話 «*дяньхуа*» и состоит из слов 電 «*дянь*» – «*электричество*» и 話 «*хуа*» – «*речь*». «*Компьютер*» будет 電腦 «*дяньнао*», букв.: «*электрический мозг*», и так далее. В отношении *словообразования*, надо заметить, китайский язык является одним из самых логичных языков

мира – заранее зная смысл отдельных иероглифов (читай: *слогов*), можно **догадаться** о *значении* того или иного слова. Нетрудно угадать, например, что «*наука о живых веществах*» (по-китайски: 生物學 «*шэнъусюэ*», где 生 «*шэн*» – «живой», 物 «*у*» – «предмет», 學 «*сюэ*» – «учение, наука») – это «*биология*», а «*наука о небесных знаках*» (по-китайски: 天文學 «*тяньвэньсюэ*», где 天 «*тянь*» – «небо», 文 «*вэнь*» – «знак, узор», 學 «*сюэ*» – «учение, наука») – это «*астрономия*». И так далее в том же духе ...

* В своей книге «5 сенсаций» я демонстрирую, что слово «*топор*» – это абсолютно *этимологизируемое* слово, состоящее из **двух** абсолютно конкретных и **значащих** *составляющих*: выделенной мною древней *приставки* «***то***-/***ту***-/***те***-» и *корня* «***пор***» («***пыр***-нуть», «***пор***-оть», древнее русское оружие «***пыр***» – «копьё» [вспомните «английское» "s-***pear***"]). В русском языке имеется и много слов с вышеупомянутой *приставкой*: «***то***-*рос*» (по аналогии с «на-*рос*-т»), «***ту***-*луп*» («*роб*-а» / «*руб*-аха» / "*rob*-е"), «***те***-*рем*» ("*room* / *Raum* / *rum*") и т.д.

** Учтите, что в *древнерусском* языке слово «*конь*» имело более *полную* форму «ко-***мо***нь», в которой «*ко*-» – *приставка*, а *корнем* является слово «-***мо***нь» (отсюда же – вспомнив о *постоянном соответствии* губно-губных согласных «*м*-*п*», и «английское» "***по***ny");

*** *Перебарщивать* тоже не надо – ведь многое (даже будучи произнесено ***без*** соблюдения *тонов*) понятно и *из контекста*. Например, как бы Вы ни произнесли китайское слово «*ма*» в предложении «Дай сена моей ***ма***!», любому всё равно будет понятно, что не о «*маме*» здесь идёт речь ... И даже предложение 我的媽罵我的馬 «*Wодэ* ***ма ма*** *wодэ* ***ма***», произнесённое «*без тонов*», может быть понято китайцами (если не «*кокетничать*»!) **только одним** путём – а именно как «Моя ***мама ругает*** моего ***коня***» (а здесь – *порядок слов*, *логика* и тот же самый *контекст*). – **А**. **Драгункин**.

47. «Китайцы и японцы пишут *разными* иероглифами».

Большинство знают, что *иероглифы* употребляются не только в Китае, но и в Японии. Соответственно, многие полагают, что раз *китайский* и *японский* языки – *разные*, то и иероглифы тоже *разные*.

На самом деле, японцы употребляют **те же самые** китайские иероглифы – их в Японии так и называют: «*кандзи*» (то есть букв. «*китайские знаки*». – А. Драгункин). Японцы заимствовали иероглифы у китайцев в 1-м тысячелетии н.э. Кроме иероглифов, японцы используют для письма также и два вида слоговой азбуки – *катакану* и *хирагану* – которые были созданы самими японцами на основе *скорописи*, то есть «*быстрого написания*» иероглифов. *Катакана* используется для записи главным образом иностранных заимствований и транскрипций географических названий, а *хирагана* – для записи собственно японских *слов*, *суффиксов* и *окончаний*. *Иероглифом* в японском языке пишется ***корень*** японского слова или же **само** *слово*, пришедшее из китайского языка (а *хираганой* пишется/добавляется ***изменяемая*** часть слова. – А. Драгункин).

В японском существует и около 150 иероглифов, не употребляющихся в Китае, но составленных из элементов других китайских иероглифов. Эти иероглифы являются собственно японскими, но они в настоящее время практически не употребляются.

48. «*Китайский* язык родственен *японскому* языку».

Поскольку и китайцы, и японцы употребляют **одни и те же** *иероглифы*, то многие жители России и стран Запада убеждены в том, что китайский и японский *языки* имеют *общее* происхождение.

Это неверно. *Китайский* и *японский* языки – совершенно ***разные***, имеют ***разный*** грамматический строй и относятся к ***разным*** языковым семьям. *Китайский* язык входит в *сино-тибетскую* семью языков, в то время как *японский* занимает обособленное положение, не входя ни в какую языковую семью (но см. мою книгу «О происхождении японского языка». – А. Драгункин). Правда, по некоторым теориям, японский входит в *алтайскую* семью языков, куда также относятся *тюркские*, *монгольские* и ряд других языков – но это точно не доказано (см. и мой комментарий к «*Заблуждению*» № 67 на стр. 117. – А. Драгункин).

Таким образом, китайский и японский языки не родственны, хотя японский язык вместе с иероглифической письменностью и заимствовал из китайского языка очень много слов, относящихся в основном к областям культуры и науки. Слова китайского происхождения составляют 2/3 словаря японского языка, однако за много лет *произношение* этих «китайских» слов настолько изменилось, что сегодня они китайцам **на слух** уже абсолютно непонятны (так же как *японцам* непонятны слова *китайские*, хотя и те, и другие **пишутся одинаково**! Например, тот же самый «*телефон*» звучит по-китайски как «*дяньхуа*», а по-японски – как «*дэнва*» при **одинаковом** иероглифическом **написании**. – А. Драгункин).

49. «*Китайский* язык родственен *корейскому* языку».

В связи с тем, что для среднего жителя России и стран Запада все народы Дальнего Востока «на одно лицо», то многие *думают*, что *корейский* язык родственен *китайскому*, тем более что корейцы употребляют для письма «знаки, похожие на иероглифы».

В действительности – и это тоже совершенно ***разные*** языки с ***разным*** грамматическим строем. Считается, что корейский язык не входит ни в какую языковую семью, хотя некоторые учёные предполагают его родство с *японским* и с *алтайскими* языками.

На протяжении многих веков корейский язык подвергался интенсивному влиянию китайского. В средние века знание письменного китайского («*вэньяня*» – или по-корейски «*ханмуна*») было обязательным признаком образованного корейца, а вплоть до 1894 г. письменный китайский язык *вэньянь* (*ханмун*) был **официальным** языком Корейского королевства. Из китайского языка было заимствовано очень много слов и выражений, которые сегодня составляют до 70% словаря корейского языка.

Корейское письмо («*хангыль*») представляет собой *слоговую азбуку*, созданную в 1444 г. Знаки этой азбуки по форме написания действительно **отдалённо** напоминают китайские иероглифы. До 1894 г. данный вид письма употреблялся ограниченно, но в насто-

ящее время корейское письмо «*хангыль*» используется ***вместе*** с иероглифами в Южной Корее и ***без*** иероглифов в КНДР.

Корейский алфавит «хангыль»:

50. «*Китайский* язык родственен *вьетнамскому* языку».

Вопрос очень сложный и спорный. Долгое время действительно считалось неоспоримым родство этих двух языков, но в современном языкознании считается, что *вьетнамский* язык относится к *вьет-мыонгским* языкам *мон-кхмерской* группы *аустроазиатской* семьи языков.

Однако китайский язык оказал на вьетнамский огромное влияние. Дело в том, что с конца II в. до н.э. по X в. н.э. Вьетнам (с перерывами) входил в состав Китая. Значительная часть *словаря* вьетнамского языка – прежде всего культурная терминология – была заимствована из китайского. По-видимому, под влиянием китайского языка во вьетнамском языке, а также в близкородственном языке *мыонг* и в некоторых других языках той же подгруппы возникли *музыкальные тона* (языки *мон-кхмерской* группы сами *тонов* не имеют). Вплоть до начала XX в. вьетнамцы пользовались китайской иероглификой, а также особыми *вьетнамскими* иероглифами, созданными из элементов иероглифов китайских. Собственно китайскими иероглифами записывались слова именно *китайского* происхождения, а исконно *вьетнамские* слова писались с помощью

вьетнамских иероглифов. В середине XVII в. французский миссионер Александр де Род создал самостоятельный вьетнамский *алфавит* на латинской графической основе. Это письмо в 1910 г. полностью заменило иероглифы и используется во Вьетнаме по сей день.

Для сравнения: запись числительных *китайскими* и *вьетнамскими* иероглифами:

Кит.:		**Вьет**.:		**Значение**:
一	yī		một	один
二	èr		hai	два
三	sān		ba	три
四	sì		bốn	четыре
五	wǔ		năm	пять
六	liù		sáu	шесть
七	qī		bảy	семь
八	bā		tám	восемь
九	jiǔ		chín	девять
十	shí		mười	десять
百	bǎi		trăm	сто
千	qiān		nghìn	тысяча

51. «Перевести китайский язык на *латиницу* невозможно из-за того, что китайцы перестанут понимать друг друга, поскольку говорят на *разных* диалектах».

Это верно, но возможное *взаимонепонимание* является лишь *одной* из причин. Действительно, китайская *иероглифика* в определённом смысле сплачивает всю китайскую нацию воедино, так как с её помощью преодолевается *диалектальная* разобщённость, однако не следует забывать и огромного по своему объёму *литературного наследия* китайского языка. Перевести китайский язык на *латиницу* означало бы просто моментально, за один раз перечеркнуть всю многовековую историю страны. (Кстати, именно по этой причине не проводят реформ правописания и англо- и франкоязычные страны – как известно, и анг-

лийский, и французский языки *в написании* своих слов сильно расходятся *с* их же *произношением*. Провести реформы правописания в этих странах означало бы нанести огромный ущерб культурному наследию обеих стран. Но для нас, русских, «*неизменение*» английской, в частности, орфографии является просто подарком, поскольку ***в написании***, например, английских слов сохранилось их *славянское* ***происхождение*** – читайте мои «5 сенсаций». – А. Драгункин).

Надо заметить, что проекты перевода китайского языка с якобы «громоздкой» *иероглифики* на *латиницу* возникали ещё в начале XX в., если не ранее. В разработке проекта латинского алфавита для китайского языка особенно преуспели наши отечественные учёные в 1930-е гг. Как известно, в то время было популярным переводить языки народов Советского Союза с национальной системы письма (если таковая была) на *латиницу*, а затем на *кириллицу*. В конце 1950-х гг. не без влияния со стороны «старшего брата» *алфавит* (на базе латинского) под названием 拼音 «*пиньинь*» (букв. «*соединённые звуки*») был введён в КНР в качестве *транскрипции* китайских *иероглифов*. До перевода китайского языка на собственно *латиницу*, а затем и на *кириллицу* дело так и не дошло в связи с резким ухудшением отношений КНР с Советским Союзом в начале 1960-х гг.

52. «Китайская иероглифика *едина* для всех *синитических* языков и диалектов».

В этом убеждены не только те, кто хотя бы отдалённо что-то слышал о китайской письменности, но зачастую и студенты, изучающие китайский язык.

На самом деле это верно лишь наполовину. Все *синитические* языки (*кантонский*, *хокло*, *хакка* и др.), а также *путунхуа* и китайские *диалекты* пользуются *иероглифической* письменностью, которая (за небольшими исключениями: например, в *кантонском* есть около 100 иероглифов «*собственного производства*». – А. Драгункин) одинакова для всех из них. Иероглифы *читаются* (то есть *произносятся*) по-разному, но

их смысл, как правило, не меняется. Так, по-китайски (то есть на «*путунхуа*») слово «*учиться*» произносится как «*сюэ*», а *по-кантонски* это же самое слово произносится уже как «*хок*», но иероглиф «學» – один и тот же. Однако не следует забывать, повторяем, что существуют и так называемые «*диалектные*» иероглифы, употребляемые в *синитических* языках (типа того же *кантонского*), но не использующиеся в «стандартном» китайском языке. Так, в *кантонском* языке *отрицание* выражается с помощью иероглифа 唔 («*м*»), который в «стандартном» китайском языке не употребляется. Между разными *синитическими* языками существуют и грамматические отличия, да и лексика часто не совпадает (то есть фактически *слова* в этих языках – *разные*. – А. Драгункин). Например, приблизительно одна треть лексики *кантонского* и *китайского* языков отличается не только *произношением*, но и *написанием*. Поэтому зачастую бывает так, что одна и та же фраза *по-китайски* и *по-кантонски* будет *писаться* совершенно ***разными*** иероглифами (а соответственно, и *произноситься* по-разному). Например, *по-китайски* предложение «Что это?» будет: «這是甚麼？» («*Чжэ ши шэмма*?»). А *по-кантонски* то же самое предложение и «*выглядит*», и «*звучит*» уже как «尼係乜嘢？» («*Лэй хай мат йе*?»)[1] – то есть совсем иначе. Как видите, ни иероглифы, ни звучание этих предложений не совпадают, и человеку, который знает *китайский*, но не знает *кантонского*, будет просто непонятен смысл второго предложения.

53. «В Гонконге и в Шанхае *все* могут говорить по-английски».

Многие жители России и стран Запада убеждены в том, что поскольку Гонконг долгое время был английской колонией, а Шанхай – международной концессией с преобладанием англо-американского влияния, то жители этих городов должны хорошо владеть английским языком. Мало того, встречаются люди, которые серьёзно утверждают, что знания английского языка вполне

[1] В книге использована практическая транскрипция кантонского языка К.А. Коткова.

достаточно для того, чтобы общаться с китайцами в КНР или на Тайване.

В действительности, это не так. Большинство жителей Шанхая и значительная часть жителей Гонконга или просто не знают английского, или очень плохо им владеют. Кроме того, надо учитывать и тот факт, что даже «знание китайского языка» в Гонконге может не помочь иностранцу, так как жители города зачастую не знают или плохо знают «*мандаринское наречие*», поскольку в Гонконге, например, родной язык населения – *кантонский*.

Что же касается «самого прогрессивного языка в мире», то в настоящее время в Китае изучение английского широко распространено. В 1950-е гг. все китайцы в КНР учили русский – а в настоящее время точно так же вся молодёжь учит *английский*. Знать этот язык и модно, и престижно. (Статистика говорит, что в 2007 г., например, в Китае 300 000 000 человек учили английский, то есть практически каждый четвёртый. – А. Драгункин). Многие иностранцы – уроженцы англоговорящих стран, а также хорошо знающие английский язык европейцы – скандинавы, немцы, а иногда и русские, зарабатывают неплохие деньги преподаванием этого языка. Но несмотря на то, что изучение английского в Китае широко распространено, лишь единицы говорят на нём хорошо. Основная масса говорит, или, вернее сказать, пытается говорить на «*Chinglish*» – «*Chinese+English*» – то есть на «*китайском английском*», который кроме самих китайцев практически никто в мире не понимает.

Надо сказать, что китайцы – крайне усидчивый народ. Китайские студенты очень старательно подходят к изучению предмета, в том числе и иностранного языка. Авторам доводилось не раз общаться с китайскими студентами, изучающими английский. Они, как правило, очень хорошо знают *грамматику* языка, зачастую знают много *слов*, однако их *произношение* оставляет желать лучшего. Вся проблема, видимо, в крайне ограниченной *возможности сочетаемости* звуков в самом китайском, что «*зажимает*» артикуляцию и создаёт огромные проблемы в освоении английского и других иностранных языков. Поэтому понять китайцев, «говоря-

щих по-английски» (или *думающих*, что они «говорят по-английски»), чрезвычайно трудно. То же самое касается и тех китайцев, которые изучают русский язык, но тут добавляется ещё одна серьёзная проблема – сложная *грамматика* русского языка – с ней средний китайский студент практически не справляется. Конечно же, встречаются исключения, то есть люди, очень хорошо знающие английский, русский или любой другой иностранный язык, но, как известно, исключения лишь подтверждают правило.

А. **Драгункин**:

Между прочим, **самой первой** «школой иностранных языков» в Китае была школа именно **русского языка** при официально утверждённой Кяхтинским договором («Кяхтинским трактатом») от 1727 г. Русской православной миссии, а первое официальное учебное заведение в Китае, в котором преподавались *другие* (*кроме* русского) иностранные языки, было создано только в 1862 г. – то есть почти через 150 лет после аналогичной школы для изучения языка русского!

54. «Хотя Китай не раз завоёвывали кочевники, их языки не оказали на китайский язык *никакого* влияния».

Это *заблуждение* распространено главным образом в *учёных* кругах Китая, России и других стран.

На протяжении более чем двух тысячелетий главными врагами Китая были кочевые народы Центральной Азии, в основном *тюркского* и/или *монгольского* происхождения. В III–VI вв. и в X–XIII вв. н.э. Китай неоднократно подвергался вторжениям с севера и завоеваниям со стороны *хуннов*, *табгачей*, *киданей*, *чжурчжэней*, *монголов*, а в XVII в. Китай был завоёван *маньчжурами* – народом, говорившим на языке *алтайской* семьи, в которую также входят *тюркские* и *монгольские* языки.

Действительно, в китайском языке очень мало слов, заимствованных из *алтайских* языков. Таких слов – единицы. Например: 駱駝 («*лото*») «верблюд» – сравните казахское «*тайлақ*» – «годовалый

верблюжонок» (в китайском слове слоги переставлены в обратном порядке), 蘑菇 («*могу*») «грибы», от монгольского слова «*моку*» («гриб»), 胡同 («*хутун*») «квартал» – от старомонгольского «*хотон*», совр. монг. «*хот*»[1] – «город»[2]. Однако отсутствие большого числа именно *словарных* заимствований связано с тем, что китайский язык в силу крайне ограниченной возможности сочетания звуков в слоге практически не принимает иностранных слов, поэтому малое количество *заимствований* отнюдь не означает, что языки народов Центральной Азии не оказали никакого влияния на развитие китайского – *алтайские* языки, например, повлияли даже на его грамматический строй. Это влияние особенно сказалось, по-видимому, в III–VI вв. н.э., когда весь Северный Китай был завоёван кочевниками и долгое время находился под их властью.

Если рассмотреть *периодизацию* истории китайского языка, то именно в указанный период – то есть в III–VI вв. н.э. – происходит переход от *древнекитайского* языка к так называемому *среднекитайскому* языку. *Древнекитайский* язык к VI–VII вв. окончательно превращается в язык *письменный*, а *среднекитайский* выступает уже в качестве *разговорного*. С точки зрения грамматики *среднекитайский* язык стоит уже гораздо ближе к современному китайскому, чем к *древнекитайскому*.

По-видимому, серьёзные изменения, произошедшие с китайским языком в указанный период, как раз и были связаны с влиянием *алтайских* – то есть *тюркских* и *древнемонгольских* – языков на китайский язык в области грамматики. Например, в современном китайском распространены грамматические конструкции, в которых *отрицание* ставится *между* глаголом и служебным словом. Так, по-китайски 找不到 «*чжао бу дао*» значит «не суметь найти», где «*чжао*» – «искать», «*бу*» – «нет, не», а «*дао*»

---

[1] Монгольское слово «*хот*(*он*)» восходит к индоевропейскому корню “kantha” – «ограда», «угол». Ср. русское слово «кут» – «угол», «закуток», «хата», польское kąt – «угол», русское слово «окантовка», украинское «*хутор*». – Прим. авторов.

[2] Feng Zhiwei. The Semantic Loanwords and Phonemic Loanwords in Chinese language. Доступно: zwfeng@world.kaist.ac.kr С. 11–12.

является *служебным словом*, означающим «*результат действия*». Такая конструкция, скорее всего, заимствована именно из *алтайских* языков, где *отрицание* ставится между основой глагола и суффиксами либо присоединяется к концу слова. В *древнекитайском* языке подобных конструкций **не было**. Сравните турецкое слово "*bulmadı*" – «он не нашёл», «получившееся» в результате *сложения* основы глагола "*bul-*" – «находить», отрицания "*ma*" и суффикса "*dı*" – показателя прошедшего категорического времени. Можно привести пример и из монгольского языка: «*ирэвгүй*» – «не пришёл», где «*ирэв*» – основа от глагола «*ирэх*» – «приходить», а «*гүй*» – отрицание. В *среднекитайском* языке окончательно оформились так называемые *послелоги* (опять-таки под влиянием *алтайских* языков), не характерные для *древнекитайского*. Например: китайское 家裏 («*цзяли*») – «в семье», где «*цзя*» – «семья», а «*ли*» – *послелог* в значении «в». Сравните турецкое "*evde*" – «дома, в доме», где "*ev*" – «дом», а "*de*" – *послелог* «в», а также монгольское «*долоод*» – «в семь (часов)», где «*долоо*» – «семь», а «*д*» – *послелог* «в».

Под влиянием *алтайских* языков в *среднекитайском* оформился и *послеглагольный показатель* «起来» – «*цилай*», обозначающий *начало* и *продолжение* какого-либо действия, например: 笑起来 («*сяоцилай*») – «засмеяться» (то есть «начать и продолжать смеяться»), 打起来 («*дацилай*») – «начать и продолжать бить» (кого-то, что-либо). *Отрицательными* формами этих слов, соответственно, являются 笑不起来 – «*сяобуцилай*» = «не засмеяться» и 打不起来 – «*дабуцилай*» = «не начать бить». (Эта конструкция возникла, по-видимому, под влиянием *настоящe-будущего времени*, имеющегося в *тюркских* языках. В последних *настоящe-будущее* время обозначает *начало* и *продолжение* какого-либо действия или его *естественное состояние*. Образуется оно с помощью аффикса "*-r*", прибавляемого к основе. Например, турецкие "*alır*" – «берёт [и будет брать что-либо]» и "*okur*" – «читает [и будет продолжать читать]». *Отрицательная форма* этих турецких слов по способу образования аналогична китайской: "*almaz*" – «не берёт [и не будет брать]», "*okumaz*" – «не читает [и не будет читать]», где "*-maz*" является *суффиксом от-*

рицания для третьего лица). Заметим, что в приведённой выше грамматической конструкции китайского языка (с *показателем* «*цилай*») служебный элемент 来 («*-лай*»), означающий «приходить» и употребляющийся в значении указания на действие, направленное ***к*** говорящему (например: 走来 – «*цзоулай*» = «приходить [сюда]»), в конструкции с «起来» («*цилай*» – см. выше) не несёт этого основного для него значения. В китайском языке элементом, указывающим на действие, направленное ***от*** говорящего, является служебный элемент «去» – «*цюй*», например: 走去 «*цзоуцюй*» = «уходить [туда]». А вот в конструкции «*начала* и *продолжения* действия» есть только «起来» – «*цилай*», но нет «起去» – «*цицюй*», что полностью подтверждает версию К. Коткова о *калькировании* данной конструкции с тюркского *настояще-будущего времени* на "*-r*" (или просто об её полном *заимствовании*).

(Хотелось бы специально отметить, что форма *настояще-будущего времени* имеется во **всех** *тюркских* языках, а вот в *китайском* она появилась потому, что он **контактировал** с языками народов Центральной Азии – ведь в *древнекитайском* этой *формы* не было! – А. Драгункин).

Здесь приведены наиболее показательные примеры из китайских грамматических конструкций, возникших под влиянием *алтайских* языков. Скорее всего, завоеватели-кочевники, постепенно ассимилируясь и переходя на китайский, тем не менее перенесли в него целый ряд грамматических конструкций из своих родных языков. Такие явления зафиксированы в истории развития многих языков мира. Например, в годы русского владычества над Финляндией в языке финских шведов под влиянием языка русского возникла конструкция предложений типа: "Vi var med Katja på teatern" – «Мы были с Катей в театре». В самой же Швеции принято говорить иначе: "Katja och jag var på teatern", то есть «Катя и я были в театре»[1]. Возможно, и *постпозитивный артикль* в скандинавских (северогерманских) языках возник под влиянием грамматического строя *финно-угорских* языков*, в которых все *суффиксы* и *окончания* присоединяются к *корню* слова (к его *концу*), а *приста-*

[1] Берков В. П. Германские языки. – СПб. : СПбГУ, 1996. – С. 126.

ки отсутствуют. В то же время в остальных германских языках *артикль* ставится *перед* существительным: сравните английское “the house” – «дом» и шведское “huset”, где “hus” – это «дом», а “-et” является *определённым* (*постпозитивным*) *артиклем*.

Так что языки способны оказывать влияние друг на друга не только *лексически*, что выражается в заимствовании *слов* – но и *грамматически*, что приводит к привнесению из одного языка в другой новых для этого языка грамматических конструкций.

А. **Драгункин**:

* «*Постпозитивный артикль*» существует и в *романских* языках (в *румынском*), и в *славянских* (например, *болгарское* «стол-*ът*» = = “*the*-стол”).

Чтобы хорошенько изучить *взаимовлияние* языков, нужно не «плавать по поверхности», а лезть в *глубину* – во времена *создания* языка как такового. Тогда вопросы типа «Кто у кого взял, например, слово «***На!***» (то есть «*Бери!*») – китайцы у нас, или мы у китайцев?» решатся **сами по себе** по мере нарастания понимания того, «***чей*** же язык был ***первым*** ..?». (Кстати, основа “*па*-” – «*брать*» является чисто *индоевропейской* – сравните немецкое “*nahm*” = «*взял*».

55. «Тюрко-монгольский титул правителя “*каган*” заимствован из *китайского* языка».

Так считают некоторые учёные. Например, известный языковед Густав Рамстедт и немецкий русист Максимилиан Фасмер – автор четырёхтомного «Этимологического словаря русского языка» (который – Ха-ха! – не смог провести параллель между словами «*корабел*-ла» и «*корабль*», и в словаре которого – на самом-то деле! – нет *этимологизирования* русских слов, а имеются только «*соответствия*» им в других языках. – А. Драгункин) – считали, что слово «*каган*» происходит от китайского «*кэгуань*», что **якобы** значит «великий правитель»[1].

[1] См.: Фасмер М. Этимологический словарь русского языка. – Т. II. – СПб. : Азбука, 1996. – С. 155.

В действительности, такого *китайского* слова («*кэгуань*» со значением «*великий правитель*») просто не существует. Более того, сами китайцы для обозначения тюркских или монгольских правителей предпочитали пользоваться транскрипцией (**иностранного** для них) слова «*каган*»: 可汗 – «*кэхань*».

Слово «*каган*» и производные от него «*хаган*», «*хакан*», «*хан*», «*кан*» или «*каан* (*хаан*)» является, как мы считаем, древним заимствованием из *индоевропейских* языков. Оно происходит от корня «*kon*», что на многих индоевропейских языках означает «*начало*, *род*», к которому прибавляется древняя *приставка* «*ко*-», выявленная А. Драгункиным (см. его книгу «**5 сенсаций**»). Сравните русские слова «ис***кон***ный, ис***кон***и, дос***кон***альный, пос***кон***ный», готское "*kuni*" – «род», англ. "*kin*" – «родня», греч. – "*gen*-os"[1]. От этого же корня "*kon*" происходят русские слова «к(о)нязь», «княгиня», др. герм. "kuningaz", древнескандинавское (и современное исландское) "konunkur", немецкие "König", "Königin", шведск. "kung", англ. "king" со значением «князь, король». Как известно, сильно размножившийся *род* преобразуется затем в *племя*, а потом и в *этнос*. В период родового строя у индоевропейцев начальник *рода* и был повелителем своих сородичей, связанных с ним кровными узами. Впоследствии начальник *рода* стал восприниматься как правитель *всего* племени, «народа», что и засвидетельствовано в исторических источниках.

В пользу происхождения слова «*каган*»/«*хан*» от *индоевропейского* корня говорит тот факт, что в тюркских языках *нет* корней, которые были бы родственны слову «*каган*». Иначе говоря, слово «*каган*» не этимологизируется с помощью языковых средств *тюркских* языков. В византийских источниках VI в. н.э. правитель тюрок уже называется "*chakanus*" (читается – «*хаканус*») – сравните с вышеупомянутым "*kuningaz*".

Хотелось бы упомянуть о ещё одной абсолютно **ложной** «гипотезе» происхождения слова «*каган*». Иногда можно услышать, что это слово происходит от древнееврейского «*коген*», что значит

---

[1] См.: Драгункин А.Н. 5 сенсаций. – СПб. : АНДРА, 2006. – С. 495–496.

«священник» (от этого корня, кстати говоря, происходят фамилии «Каган / Коган / Каганович / Cohen»). Можно также вспомнить и о том, что с конца VIII в. н.э. официальной религией Хазарского каганата был иудаизм, но (несмотря на почти полное *фонетическое* совпадение слов «*каган*» и «*коген*») **нельзя** говорить о заимствовании этого слова из древнееврейского. Во-первых, контакты еврейских купцов с тюрками начались только с VII в. н.э. – и эти контакты были преимущественно в зоне Северного Кавказа, в прикаспийских и в причерноморских степях, а во-вторых, титул «*каган*» был известен всем тюркским и монгольским народам **гораздо ранее** VII в. (то есть **до** начала их контактов с иудеями). А вот если бы слово «*каган*» знали только хазары, то сомнений в заимствовании его из древнееврейского не было бы.

Скорее всего, слово «*каган*» было заимствовано *тюрками* в 1-м тысячелетии до н.э., когда *скифы* Южной Сибири и Алтая (*индоевропейцы*) находились в прямом контакте с их предками (если тогда ещё *все* они не были *одним* народом! – А. Драгункин). Впервые титулом «*каган*» стали называть себя правители Великого Тюркского *каганата* (552–604 гг. н.э.). Данный титул впервые зафиксирован в византийских хрониках VI в. н.э. и в тюркских рунических надписях VII–VIII вв. н.э.

56. «Название науки “***хим**ия*” пришло *из Китая*».

Подобные утверждения встречались авторам этой книги в некоторых китайских *научных* статьях, где доказывалось, что «слово “*химия*” было заимствовано арабами из Китая и происходит от слова 金 “*цзинь*” – “металл”» (в *среднекитайском* произношении «*ким*», ср. вьет./кор. «*kim*»). Авторы основывались на том, что искусство *ал-химии* в Китае подразумевало *выплавление металлов*[1].

В действительности эта *выдумка* есть очередной кирпичик, вложенный в красивую, ласкающую душу китайца легенду о

[1] См. 化学，中国大百科 (б/а)
Доступно: http://www.dic123.com/encyclopedia/detail/babc2c

«превосходстве китайской цивилизации» над всеми остальными культурами.

Слово «*химия*» было известно в Европе с IV в. н.э. – то есть задолго **до начала** контактов арабов с Китаем (VII в.). Оно встречается, например, в 28-томной «Химической энциклопедии» учёного Зосимы из Панополиса. По-гречески слово "*chymos*" значит «сок», отсюда же происходят слова "*chyma*" – «литьё» и "*chymeysis*" – «примешивание». Возможна и другая – *египетская* – трактовка слова: по-древнеегипетски слово "*Chēmi*" означало «(Чёрная) земля» («*Земи*»!) и одновременно было самоназванием Египта («Страна "*Kemi*"»)*, а в античном мире именно Египет считался центром оккультизма и алхимии. Через греков это слово попало к арабам, а затем и в европейские языки.

* «*Египетское*» слово "***chēmi***" имеет явный *корень*/*основу* «***hm***/***kp***», значащий «*тёмный*, *чёрный*» и имеющийся в таких **знакомых** Вам словах, как «***хм***-урый», «***гум***-ус», «***коп***-оть» и пр. А знаете, *как* будет *по*-"*египетски*" «глаз»? – Щас упадёте: "еуе" ..! – А. Драгункин.

57. «Китайское слово "*хупо*" – "янтарь" в переводе означает "*душа тигра*"».

Это – распространённая *ошибка*. Просто слова «тигр» – 虎 («*ху*») и «душа» – 魄 («*по*»), будучи произнесены вместе, действительно *фонетически* **совпадают** со слогами, составляющими слово 琥珀 («*хупо*») – «янтарь», однако написание ***иероглифов*** у «*тигра*», «*души*» и у «*янтаря*» – разное. Слово «*хупо*» – «янтарь» было заимствовано древними китайцами из *сирийского* (*семитского*. – А. Драгункин) языка и происходит от слова "*harpaks*" – «янтарь, смола». Это слово упоминается римским ученым Плинием Старшим (I в. н.э.) в его знаменитой «Естественной истории».

В Древнем Китае *янтарь* не был известен, что связано с отсутствием крупных месторождений ископаемых смол на территории страны (см. стр. 20). Китайцы познакомились с янтарём в результате торговых контактов на Великом Шёлковом пути, где

в эпоху античности доминировали сирийские купцы. От слова "*harpaks*" / «*хуро*» происходят кантонское "*fu pak*", вьетнамское "*hổ phách*", японское "*kohaku*", корейское "*ho-pak*", монгольское "*хув*", которые были заимствованы этими языками уже из китайского вместе с его «тогдашним» произношением. Заметим, что в указанных языках *соответствия* слову «янтарь» стоят несколько ближе к сирийскому "*harpaks*", в то время как *китайский вариант* этого слова претерпел со временем бóльшие изменения.

58. «Слово "*пицзю*" ("пиво") в китайском языке заимствовано *из немецкого*».

Это не так. В «*Заблуждении*» № 226 рассказывается, *как* всё происходило, и показывается, что пивоваренное производство в Китае основали не немцы, а ***русские***. Что же касается самóго китайского слова, обозначающего *пиво* (по-китайски: 啤酒 – «*пицзю*»), то, судя по его *фонетическому* облику, оно заимствовано не из немецкого, а из ***русского*** языка.

Как известно, *заимствованное* слово способно в достаточной мере оставаться близким к произношению данного слова в языке – источнике заимствования. Так, например, в русский язык *древнееврейское* слово «*ра**ввин***» пришло через посредство *греческого*, поэтому в русском языке слово «*ра**ввин***» пишется с двумя буквами «***-вв-***» (как в *греческом*!). А *по-древнееврейски* это слово звучит как «*ra**bb**in***» (с двумя «***-бб-***») – и сразу *видно* (и *слышно*!), что *английские* варианты этого слова – "*ra**bb**i* / *ra**bb**in*" – заимствованы **непосредственно** из *древнееврейского*.

Китайское слово «***пи-цзю***» состоит из двух слогов, первый из которых представляет собой транскрипцию части *иностранного* слова («***пи-во***»), а второй («*цзю*») является собственно китайским словом и означает «алкогольный напиток». По-немецки пиво будет "Bier" (ср. англ. "beer") – то есть слово начинается со ***звонкого*** согласного ("***bi-***"), поэтому в случае заимствования из немецкого языка «*пиво*» по-китайски было бы «***би**цзю*». А поскольку *и* **русское** слово «***пи-во***», *и* китайское «***пи-цзю***» начинаются

с ***глухого*** согласного (а китайцы **могут** в иностранных словах *слышать* и сами «*голосом показывать*» разницу между «***би***-» и «***пи***-»), то становится очевидным, что слово «***пи****цзю*» – «***пи****во*» заимствовано китайцами из ***русского*** (то есть с «*чьего звука*» заимствованное слово начинается, тому языку-источнику оно и принадлежит. – А. Драгункин).

59. «“Лучше один раз увидеть, чем сто раз услышать” – это *русская* пословица».

Большинство наших соотечественников *думает* именно так. В действительности же это – *китайская* пословица, не так давно переведённая на русский язык. Впервые данная пословица встречается на *древнекитайском* языке в трактатах философа Мэнцзы (IV в. до н.э.), а в русский язык она попала благодаря трудам отечественных синологов в XX в.

А. **Драгункин**:

Есть мнение, что и известнейшее *латинское* выражение “Divide et impera!”, звучащее по-английски как “Share and Rule!” (то есть «Разделяй и властвуй!»), также «имеет *китайское* происхождение», поскольку в Китае уже в 1-м тысячелетии до н.э. имело место *равносмысловое* высказывание 以夷制夷 «*И и чжи и*» – то есть «С помощью варваров управлять варварами».

ИСТОРИЯ

60. Китайские «*пирамиды*».

Одним из самых показательных примеров того, как можно сделать сенсацию «из ничего», является *миф* о так называемых «*китайских пирамидах*». Данный *миф* был раскручен на Западе в 90-е гг. XX в.

Вот как этот *миф* звучит: «Всё началось с того, что в 1912 г. некий австралийский торговец Фред Майер Шродер, водивший караваны от Великой Китайской Стены в Монголию (по-видимому, *своих* проводников катастрофически не хватало. – К. Котков), проезжая вдоль монгольско-китайской границы (хотя в то время Монголия уже и не была частью Китая, но никакой границы между ними ещё не существовало. – А. Драгункин), встретился с монгольским духовным гуру (учителем) по имени "*Богдыхан*" (авторы *мифа*, похоже, даже не потрудились подобрать для монгольского "*гуру*" подходящую монгольскую фамилию или имя – ведь "*Богдыхан*", правильнее: "*Богдо-хаан*", по-монгольски значит "*китайский император*". – А. Драгункин), и тот поведал австралийцу о *пирамидах* около города "*Цияньянь*" (на самом деле город по-китайски называется "Сянъян". – К. Котков) в провинции Шэньси. Когда Шродер спросил "Богдыхана" о возрасте *пирамид*, тот сказал, что "им больше пяти тысяч лет". На вопрос, почему он так считает, "Богдыхан" ответил, что "в наших старейших книгах, написанных пять тысяч лет назад, эти

пирамиды упоминаются как древние”»[1]. (Однако принято считать, что самые древние памятники китайской письменности – это надписи на гадательных костях, относящиеся всего лишь к XIV–XVI вв. до н.э. – А. Драгункин).

В 1945 г. «*пирамиды*» у вышеуказанного города сфотографировал американский лётчик Джеймс Гауссман (по другой версии, он обнаружил *пирамиду* из мрамора или из блестящего кристаллического камня, пролетая над Восточным Тибетом), а в 1960-е гг. их опять «разглядел» новозеландский авиатор Брюс Каги, каким-то образом попавший в Китай (Это в 60-х то годах! А где же сами китайцы и их ВВС? – А. Драгункин).

«Раскрутил» историю с *пирамидами* некий немецкий археолог Гартвиг Хаусдорф, выпустивший книгу под названием «Белая пирамида». В книге были помещены фотография Джеймса Гауссмана и два более поздних снимка, сделанных для немецкого археолога его китайским другом, «проезжавшим мимо пирамид на машине», причём этот «китайский друг» зачем-то «снимал *пирамиды* скрытой камерой, проезжая мимо них на машине». Этот же «друг» добился разрешения для Хаусдорфа и для его австрийского коллеги Петера Красса посетить «прежде запретную для европейцев» (а для американцев?) зону в провинции Шэньси. Хаусдорф и Красс посетили район *пирамид* недалеко от города «*Цияньяня*» (в действительности он, повторяю, называется *Сянъян*. – К. Котков), находящегося в 30 милях от «*Цияня*» (то есть от города *Сиань*. – К. Котков). Обнаруженные ими «*пирамиды*» представляли собой глинобитные сооружения высотой от нескольких десятков до 300 метров – последнее обстоятельство особенно подчёркивалось, так как это означало, что самая высокая «*китайская пирамида*» **якобы** вдвое выше знаменитой египетской пирамиды Хеопса.

В печати 1990-х гг. также сообщалось и о том, что сразу же после того, как Западный мир узнал о «*пирамидах*», китайское правительство объявило район расположения «*пирамид*» закрытым.

---

[1] Непомнящий Н. Мир увлечений. Магия. – № 12.
Доступно: http://anomalia.kulichki.ru.

Авторы сенсационных репортажей о «*пирамидах*» писали, что «вот уже несколько лет, как китайцы засаживают эти сооружения быстрорастущими деревьями и кустарниками – видимо, для маскировки их под естественные возвышенности». Сообщалось также, что по мере изучения «*пирамид*» Хаусдорф и Красс всё более убеждались в справедливости именно этого предположения. Некий китайский профессор *Ция Най* (в действительности – *Ся Най*. – А. Драгункин) объяснил европейцам, что «исследование пирамид есть дело будущих поколений», поэтому, дескать, «правительство КНР не спешит с их вскрытием, а может быть и боится, что найденные вещи перевернут все представления о мировой истории».

По мере увеличения объёма информации о «*китайских пирамидах*» появились и сведения о том, что «*пирамиды*, несомненно, построили представители внеземных цивилизаций», что «в их расположении и внутри них содержатся секретные послания от *братьев по разуму*» – и тому подобное.

К началу XXI в. интерес к таинственным «*пирамидам*» угас, хотя время от времени информация о «*китайских пирамидах*» продолжает всплывать на страницах бульварной прессы и в Интернете. Некоторые туристические фирмы во Владивостоке и в Хабаровске даже рекламируют в экскурсионных программах «посещение китайских пирамид у городов Сиань и Сянъян».

Во всей этой истории самым интересным моментом является то, что почти все публикации о «*китайских пирамидах*» обходились практически полным молчанием со стороны Китая. Ведь, согласно китайской официальной трактовке истории Китая, «***все*** культуры, когда-либо существовавшие на современной территории КНР, являются *неотъемлемой частью* великой китайской культуры». По этой трактовке, такие древние культуры, как *тибетская*, *хуннская*, *древнетюркская*, *тангутская*, *монгольская* и даже *мусульманская* культура тюркских народов Синьцзяна (Восточного Туркестана) суть не что иное, как «местные *варианты* великой китайской цивилизации, лишь подчёркивающие её *многообразие*». Не случайно китайское правительство настояло

на том, чтобы пещера около деревни Чжоукоудянь в окрестностях Пекина, где в начале XX в. были найдены останки *синантропов* (вымерший вид *обезьяночеловека* – см. стр. 384), была объявлена Всемирным наследием ЮНЕСКО. По вышеописанной логике, *синантропы* являются прямыми предками современных китайцев и, наверное, «непосредственными основателями великой китайской цивилизации». Казалось бы, обнаружение «*пирамид*» отодвигало историю китайской цивилизации на много тысячелетий назад, что, несомненно, было бы на руку китайцам. Китайские пресса и телевидение должны были бы орать на весь мир о том, что, мол, «мы опять оказались древнее всех», однако ничего подобного не происходило – китайское правительство и китайские научные круги соблюдали практически полное молчание на тему «*пирамид*». Дело в том, что сами китайцы прекрасно ***знают***, что многочисленные *пирамидообразные* курганы в районе городов Сиань и Сянъян в провинции Шэньси являются просто древними захоронениями китайских императоров. С III в. до н.э. по X в. н.э. город Чанъань (современ. Сиань) был столицей Китая, поэтому неудивительно, что вокруг него находится немало древних захоронений. Многие из курганов действительно довольно высоки и обсажены деревьями – но отнюдь не с целью их *маскировки*. Просто по традиции на китайском кладбище ***должны*** *быть* посажены деревья … Во многих районах Северного Китая именно на кладбищах находятся сохранившиеся до наших дней рощи деревьев.

Если же серьёзно говорить о *пирамидах* на территории Китая, то следует начать с того, что «*пирамида*» как геометрическая фигура не была известна древним и средневековым китайцам. Само слово «*пирамида*» (по-китайски 金字塔 – *цзиньцзыта*, то есть букв. «пагода в виде иероглифа 金 – *цзинь*». – А. Драгункин) возникло в китайском языке лишь в XIX в. На территории Китая некоторые курганные сооружения древности действительно имеют *пирамидальную* форму – таковыми, например, являются захоронения императоров *тангутского* государства Западное Ся (1044–1227 г.г.), расположенные в Северо-Западном Китае в районе гор *Хэланьшань*. На звание «*пирамиды*» претендует также захоронение легендарного древнекитайского императора *Шаохао*

(около 3-го тысячелетия до н.э.), расположенное в провинции Шаньдун и напоминающее по внешнему виду мексиканские *ступенчатые пирамиды* – однако вся проблема в том, что от первоначального сооружения мало что осталось. Современное «захоронение императора Шаохао» является практически полным ***новоделом***, отреставрированным – а точнее, заново построенным – несколько лет назад.

Курган *пирамидальнообразной формы* был обнаружен китайскими археологами в конце 1980-х гг. во Внутренней Монголии. По сведениям китайских учёных, он относится к *поздненеолитической* культуре *Хуншань* 7–5-е тысячелетия до н.э., созданной, естественно, «предками китайцев» (кто ж ещё мог? – А. Драгункин).

Что же касается настоящих археологических открытий, то подлинной сенсацией стали раскопки в районе *Саньсиндуй* на Юго-западе Китая, в 30 км от города Чэнду – административного центра провинции Сычуань. Ещё в 1929 г. китайские крестьяне обнаружили здесь предметы из нефрита, а в 1970–1980 гг. китайские археологи раскопали в районе Саньсиндуй более двух тысяч бронзовых и нефритовых изделий 3-го – начала 1-го тысячелетия до н.э. Были обнаружены золотые и бронзовые маски, золотой жезл с изображением человеческих голов, статуи людей в натуральную величину (и даже больше!) с различными по виду головными уборами, а также целые скульптурные композиции. Ничего подобного этим находкам – в особенности монументальной скульптуре – не было обнаружено ни для одной из культур бронзового века Китая. Обитатели культуры *Саньсиндуй* жили в поселениях, окружённых валами и стенами, и занимались орошаемым земледелием. Однако судя по внешнему виду масок, население принадлежало к ***европеоидной***, а не к *монголоидной* расе. К началу 1-го тысячелетия до н.э. культура *Саньсиндуй* пришла в упадок, но ещё в III в. до н.э. на территории современной провинции Сычуань существовали два государства – *Ба* и *Шу*, которые рассматривались древними китайцами как «*варварские*», то есть *некитайские*. Ко II в. до н.э. территория этих государств была присоединена к древнекитайской империи Хань, после чего, по-видимому, часть населения государств *Ба* и *Шу*

мигрировала на юг, в Индокитай, и стала частью *вьетнамского* народа. Во всяком случае, именно так считают сами вьетнамцы.

Итак, существование таинственных «*пирамид*» в районе городов Сиань и Сянъян не подтверждено ни одним из серьёзных западных и китайских учёных, поэтому считать их доказательством существования некоей «*працивилизации*» нет оснований.

61. «Китайской цивилизации *5000 лет*».

Китайцы очень гордятся тем, что их цивилизация якобы «насчитывает 5000 лет». (Смотрите моё примечание в конце данной главы. – А. Драгункин). В последнее время в китайской печати появляются «научные» сообщения о том, что «истории Китая в действительности не пять, а *восемь*, а то и *десять* тысяч лет».

На самом же деле, согласно наиболее достоверным данным современной науки, история китайской цивилизации насчитывает **не более** 3,6 тысяч лет (культура раннебронзового века, обнаруженная в районе поселения Эрлиган), но хотелось бы отметить, что эти данные базируются на так называемом «*радиоуглеродном*» («*радиокарбонном*») методе, основанном на измерении количества радиоактивных изотопов в предметах, найденных при раскопках. Например, в *срубленное* дерево перестают поступать радиоактивные изотопы углерода 14C, что позволяет – по нашей хронологической шкале – определить **приблизительное** время, *когда* это дерево *было срублено*. Проблема заключается только в том, что данный метод даёт **ошибку в 4 тысячи лет**. С помощью этого метода хорошо изучать кости ископаемых животных, культуры палеолита или мезолита. В самом деле, разве есть принципиальная разница в том, «в *каком* году» был сделан, например, каменный топор или «*когда* жил данный мамонт» – 50 тысяч или 54 тысячи лет назад? А вот в случае с остатками древней *цивилизации* весьма важно *точно* знать, *когда* она существовала – 3 тысячи или 7 тысяч лет назад.

Таким образом, радиоуглеродный метод мало пригоден для определения точной датировки того или иного предмета за послед-

ние 5 тысяч лет. В принципе, *радиоуглеродные датировки* вообще неприменимы там, где требуется точная дата.

Конечно же, исследователи могут и не согласиться с этим, сославшись на то, что под возрастом китайской цивилизации «в 5 (8–10) тысяч лет» подразумеваются и многочисленные *неолитические* культуры, существовавшие на территории Китая за тысячи лет до 2-го тысячелетия до н.э. – имеются ввиду культуры *Баньпо* (около 4 тысяч лет до н.э.), *Яншао* (4–3 тысячи лет до н.э.) и *Луншань* (конец 3-го – начало 2-го тысячелетия до н.э.). Однако всё это – примитивные культуры *каменного* века, и даже если предположить, что создатели данных неолитических культур были предками китайцев, из этого **нельзя** и **не нужно** делать вывод о том, что «*китайской* **цивилизации** 5 или более тысяч лет».

На территории России, например, обнаружено множество культур каменного века, насчитывающих десятки тысяч лет, но ведь никто из серьёзных учёных **пока** не утверждает, что «русская *культура* возникла в эпоху ледникового периода». Между прочим, на территории Челябинской области в 1980–1985 гг. была открыта *древнеарийская* культура Аркаим-Синташта периода медного-бронзового веков, существовавшая **в 4–3-м тысячелетиях** до н.э. (для сравнения: на территории Китая *бронза* появляется **лишь во 2-м тысячелетии** до н.э.). В настоящее время доказано, что культура Аркаима была создана древними ариями ещё до распада индоевропейской общности (но при этом в учебниках отечественной истории не говорится о том, что создатели этой цивилизации были также и прямыми предками *славян*, хотя это явно! А уже **потом** они отправились в Индию, на Ближний Восток, на Балканы и в Европу … – А. Драгункин).

На территории Великобритании и Франции имеется множество мегалитических памятников вроде знаменитого *Стоунхенджа* или *Аллеи менгиров* в Бретани, но историю обеих стран всё же начинают с *кельтов* (1-е тысячелетие до н.э.), и никто не настаивает на том, что «история этих стран насчитывает пять или более тысяч лет», хотя, если руководствоваться «методами *пропа-*

ганды» и брать начало от того же Стоунхенджа, то для этого есть все основания.

Первые государственные образования на территории, на которой позднее возникла китайская цивилизация, появились где-то приблизительно в XVI в. до н.э. (то есть **всего лишь** за **1600 лет** до н.э. – А. Драгункин). Можно только ***предполагать***, что носители неолитических культур *Яншао* и *Луншань* были предками китайцев – при этом следует обратить внимание на тот факт, что исследования человеческих останков дают картину очень смешанного населения этой местности. Что же касается культуры Эрлиган раннебронзового века или культуры Шан-Инь (XVI–XI вв. до н.э.), то здесь уже можно говорить о том, что «носители данных культур составили основу будущего китайского этноса».

* **А**. **Драгункин**.

Китайские *история* и *историография* «начинаются» с великого китайского историка Сыма Цяня, жившего во II в. до н.э. До него *письменной истории* Китая **не было** – было только некоторое количество *разрозненных*, *не связанных* одна с другой *летописей* различных древних царств, а также ***устные*** предания. Эти сохранившиеся *летописи* и *устные предания* Сыма Цянь решил собрать и **обобщить**, для чего он объездил весь Китай, ища *летописи* и встречаясь со стариками – хранителями *преданий*. От них Сыма Цянь и **услышал** о «царях *Яо* и *Шуне*», **якобы** «правивших Китаем **аж в 3-м тысячелетии до нашей эры**» (***так*** «помнили» китайские старики …) – **с этого** и началась **легенда** о якобы «5000-летней истории Китая». А теперь задайте себе вопрос **сами**: «С какой стати в Китае *память народа* "сохранила события *двух-с-половиной-тысячелетней* давности", если обычно подобного рода «*память*» захватывает не более 200–300 лет?».

62. «Китайская *цивилизация* возникла *самостоятельно* и *независимо* от внешних влияний».

Большинство китайцев твёрдо убеждены в том, что их цивилизация – не только «самая древняя на Земле», но и «возникла сама по себе, без каких-либо внешних влияний». Да и мно-

гие европейцы – причём даже учёные мужи – верят в «самостоятельное происхождение китайской культуры».

Между тем археологические исследования, а также данные китайского языка и исторических хроник полностью опровергают это. В настоящий момент уже доказано, что в формировании китайской цивилизации принимали участие не только предки китайцев (*хань*), но и народы ***индоевропейской*** семьи языков, а также народы *тунгусо-маньчжурской*, *тюркской*, *монгольской*, *тибето-бирманской* и *тайской* групп языков.

Исследователи-археологи, раскопавшие в XX в. остатки древнекитайской культуры периода Шан-Инь (XVI–XI вв. до н.э.), обратили внимание на то, что эта культура появилась **внезапно**, как бы из ничего. Дело в том, что данной цивилизации предшествуют лишь весьма примитивные земледельческие культуры *Яншао* (4–3 тысячи лет до н.э.) и *Луншань* (конец 3-го – начало 2-го тысячелетия до н.э.) новокаменного века. В культурах Эрлиган и Шан-Инь **вдруг** появляется *бронза**, с которой население предыдущих эпох **не было знакомо**, причём изделия из бронзы весьма разнообразны, это – оружие (секиры, клевцы, наконечники копий и стрел), сосуды, шлемы, детали транспортных средств. Основной художественный стиль, использовавшийся в найденных бронзовых изделиях – «**звериный стиль**», а он – как известно – был характерен для искусства именно ***индоевропейских*** народов: от древней Микенской культуры *греков-ахейцев* (XVI–XI вв. до н.э.) и *скифов* до *германцев* и *славян*. В эпоху Шан-Инь появляются **неизвестные ранее** *колесницы* и широко используются *лошади*, также неизвестные доселе местному населению. И, наконец, известно, что население Шан-Инь почитало Верховное божество «*Шанди*» – 上帝 (букв. «Вышний Бог»), тогда как «культ Единого божества» в принципе не характерен для Древнего Китая**. С позиции археологии между Шан-Инь и предшествующими ей культурами наблюдается весьма значительный контраст, поскольку достаточно примитивные культуры *неолита* **вдруг** сменяет достаточно развитая культура *бронзового* века. Как видим, по данным археологии получается, что культура Шан-Инь явно была **принесена извне**.

Антропологические исследования показывают, что население Северного Китая во 2-м, 1-м тысячелетиях до н.э. было весьма смешанным. Несмотря на очевидное преобладание костных останков *монголоидов*, обнаружены черепа и кости представителей и *европеоидной* расы.

* Совсем недавно при раскопках кургана в археологическом комплексе Шешенкара в Бухаржырауском районе Карагандинской области (Казахстан) был обнаружен тонкостенный ***бронзовый*** сосуд, анализ которого **однозначно** показал, что этот сосуд минимум **на 500 лет старше** бронзовых сосудов династии Шан-Инь. Теперь можно уже смело заявлять, что *металлургия* и *металлообработка* пришли в Китай из степей Евразии.

Старший научный сотрудник Сарыаркинского археологического института при КарГУ Игорь Кукушкин говорит, что форма данного сосуда абсолютно идентична **местным** керамическим изделиям, а его конструктивные элементы – элементам **местных** глиняных сосудов. Дно, например, отлито отдельно и вставлено в литое же *тулово*, окружено кольцевым поддоном и только потом присоединено к *тулову*. Это значит, что на территории Казахстана (не Китая!) техника бронзового литья была освоена уже в раннеандроновскоую эпоху (прим. V в. до н.э.)! Вот Вам и «древнейшая китайская цивилизация»!

** Теперь мы уже знаем, что ***первым*** народом, исповедовавшим культ Единого божества ещё задолго до *иудеев* и, соответственно, *христиан*, были наши ближайшие братья ***тюрки*** с их великой монотеистической религией ***Тэнгри*** – то есть с культом Неба. – А. Драгункин.

Уже в глубокой древности китайцы, называвшие себя «*хуа-ся*» (華夏), отличали себя от соседних народов – «*жунов*» – 羯 (*тибето-бирманские* племена), «*и*» – 夷 (*малайско-полинезийские* народности, обитавшие на востоке Китая), а также «*ди*» – 狄 (*индоевропейский* народ, живший в Северо-Западном Китае).

О наличии среди древних китайцев представителей *европеоидной* расы говорят и китайские исторические хроники. Согласно этим хроникам, в Северо-Западном Китае (на территориях современных провинций Ганьсу и Шэньси) во 2–1-м тысячелетиях

до н.э. обитал народ 狄 «*ди*» или 赤狄«*чи-ди*» – то есть «*красные ди*», для которых были характерны *рыжие* (светлые) волосы и *светлые* глаза. Они составили даже ядро того народа, который в 1122 г. до Р.Х. овладел всем Китаем, дав ему династию Чжоу (1122–225 гг. до н.э.). Материальная культура западной ветви этого народа – *тохаров*, обитавших в Центральной Азии в 1-м тысячелетии до н.э. – 1-м тысячелетии н.э., близка к *скифской*, так что можно считать *тохаров* самой восточной ветвью ***скифского*** (то есть *индоевропейского*. – А. Драгункин) народа.

Основатель династии Хань (206 г. до н.э. – 220 г. н.э.) Лю Бан был человеком **не монгольского** типа: «Гао-ди («*посмертное имя*» Лю Бана. – А. Драгункин) имел орлиный нос, широкий лоб и был одарён обширным соображением»[1], – читаем мы о нём в книге «Всеобщее зерцало» (綱目 – «Ган-му»). В эпоху Троецарствия (220–280 гг. н.э.) одним из самых знаменитых героев был Сунь Цюань – основатель царства У (227–280 гг. н.э.). Согласно китайской хронике «Троецарствие» («Сань Го Чжи» – «三國志»), у него были *светлые* волосы, *голубые* глаза и *рыжая* борода – примерно такая же внешность описывается и у многих других героев древнего и даже средневекового Китая. В настоящее время европеоидный тип с вышеописанными признаками в Китае не встречается, однако это совсем не значит, что его не было в древности.

«Внезапное» возникновение культуры Шан-Инь хронологически совпадает с вторжением арийских племен в Индию (XVIII–XVI вв. до н.э.), на Ближний Восток и на Балканы. Именно во 2-м тысячелетии до н.э. происходит «Великое переселение» части индоевропейских племён со своей прародины – Европейской части ***России*** в Западную Европу и в Азию. (Но **сами предки** *индоевропейцев* где жили, там и остались – то есть на территории России. – А. Драгункин). В предыдущей главе уже говорилось о культуре Аркаим-Синташта периода медного-бронзового веков,

---

[1] Грум-Гржимайло Г.Е. Белокурая раса в Средней Азии // Зап. ИРГО по отд. этнографии. – Т. XXXIV: Сборник в честь 70-летия Г.Н. Потанина. – СПб., 1909. – С. 1.

существовавшей в 4–3-м тысячелетиях до н.э. на Южном Урале и открытой в 1980–1985 гг. Археологические раскопки показывают, что город Аркаим был внезапно покинут населением на рубеже 3–2-го тысячелетий до н.э. (Наши предки ушли «осваивать» весь мир! – А. Драгункин). Спустя два-три столетия древние индоевропейцы (*арии*) широко расселились на огромной территории от Западной Европы до Индии и Китайского Туркестана («*тохары*» и «*ди*»). На столь огромной территории *арии* распространились в процессе военной экспансии, в ходе которой они подчиняли себе местные народы. С одной стороны, успешным завоеваниям способствовала природная воинственность индоевропейцев, с другой стороны – у древних ариев было техническое превосходство: бронзовое оружие, кони и боевые колесницы. Данная теория подкрепляется не только «внезапностью» появления на берегах Хуанхэ развитой культуры, бронзового оружия, коневодства и «звериного стиля» в искусстве. Огромную роль в доказательстве того, что возникновению древнекитайской культуры способствовал ***индоевропейский*** **толчок извне**, играет наличие в китайском языке пласта очень древних заимствований из *индоевропейских* языков. Краткий и очень неполный список некоторых заимствований приводится ниже:

帝 – совр. кит. “dì”, вьет. чтение “đế”, кант. чтение “dai”, яп. чтение “tei, tai” – «бог, божество», начиная с III в. до н.э. – «император». Лат. “deus” – «бог», др. русск. «див» – «божество», санскр. “deva” с тем же значением.

王 – совр. кит. “wáng”, кант. чтение “wong”– «царь». Греч. яз. микенского периода – “vanak(t)os” – «царь», славянск. “pan” – «господин».

公 – совр. кит. “gōng”, кант. чтение “gung”, вьет. чтение “công” – «князь, герцог». Первоначальное значение в др. кит. – «военный вождь, предводитель». Др. герм. “kuningaz”, русск. «к(о)нязь», немецк. “König”, шведск. “konung, kung” с тем же значением.

聖 – совр. кит. “shèng” – «святой». Лат. “sanktus”, авест. “spəntа”, русск. «святой», фр., англ. “saint”.

萬 – совр. кит. “wàn”, кант. чтение “maan”, яп., кор. чтение “man”, вьет. чтение “muôn, vạn” – «десять тысяч, множество». Тохарское “tman” – «десять тысяч», др. русск. «тьма/туман» – с тем же значением. Кстати, по-видимому, из русского заимствовано тюркское “tümen” – «войско в 10 тысяч» и монгольское «түм» – «десять тысяч».

千 – совр. кит. “qiān”, кант. чтение “qin”, вьет. чтение “thiên” – «тысяча», русск. «тысяча», польск. “tysiąc”, др. герм. “tusund”, немецк. “Tausend”, англ. “thousand”.

車 – совр. кит. “chē”, кант. чтение “ce”, вьет. чтение “xe, xa” – «повозка, транспортное средство». Лат. “carrus”, исп. “carro”, фр. “char”, англ. “chariot, car” с тем же значением, русск. «колесо», «кр-уг» и пр.

輪 – совр. кит. “lún”, кант. чтение “leun”, вьет. чтение “luân”, яп. чтение “ron”, польск. “ok-ran-gly”. Лат. “rotundus”, ит. “rondo”, шведск. “rund” – «круг».

堡 – совр. кит. “bǎo”, кант. чтение “bou”, вьет. чтение “bảo”. Санскр. “pura”, др. герм. “burgs” – «укрепленное поселение, крепость».

劍 – совр. кит. *jiàn*, кант. чтение *kim*, вьет. чтение *kiếm*, яп. чтение *ken* – «меч». Сюда же вьет. *gươm* – «меч». Исл. ***sk*jóm*i*** – «меч», др. герм. ***skram****asaks* – «ножеобразный меч с односторонней заточкой лезвия» – слово образовано словами ***skram****a – рана,* ***цара****ина, и* ***sak****s – нож* (ср. русск. «***сек****ач*»). Корень ***kram***/***crap*** родствен русским: «***кром****сать, ис****кром****сать, по****кром****сать*» и т.д.

割 – совр. кит. “gē”, кант. чтение “got”, вьет. чтение “cắt, cát”, яп. чтение “katsu, kachi” – «резать». Англ. “cut”, тюрк. “kes(mek)”– «резать» , русск. «кус-ать», «кос-ить».

馬 – совр. кит. “mǎ”, кант. чтение “ma”, вьет. чтение “mã”, яп. чтение “ma, ba”, кор. чтение “ma” – «лошадь». Русск. «комонь». Кельтское “marka” – лошадь. Отсюда же происходит англ. “marstalls” – «конюшни». Есть версия, что данное слово заимствовано китайским через *монгольские* языки. Сравните монг. “морь” – «конь», русск. «мер-ин».

鹿 – совр. кит. “lù”, кант. чтение “luk”, вьет. чтение “lộc”, яп. чтение “roku” – «олень». Др. славянск. «olsь», др. герм. “algiz”, русск. «лось», англ. “elk” – «лось».

牛 – совр. кит. “niú”, кант. чтение “ngau”, вьет. чтение “ngưu”, яп. чтение “gyū” – «корова». Санскр. “gowinda”, русск. «говядина».

犬 – совр. кит. “quǎn”, кант. чтение “hün”, вьет. чтение “khiển” – «собака». Лат. “canis”, др. герм. “hunds”, фр. “chien” с тем же значением от русск. «с-***чен***-ок/щенок».

雁 – совр. кит. “yàn”, кант. чтение “ngaan”, вьет. чтение “nhạn”, яп. чтение “gan” – «дикий гусь». Санскр. “hansa”, лат. “(h)anser”, русск. «гусь», немецк. “Gans”, англ. “goose” – «гусь».

鵝 – совр. кит. “é”, кант. чтение “ngo”, вьет. чтение “nga” – «гусь». Санскр. “hansa”, лат. “(h)anser”, русск. «гусь», немецк. “Gans”, англ. “goose” – «гусь».

蜜 – совр. кит. “mì”, кант. чтение “mat”, вьет. чтение “mật”, яп. чтение “mitsu” – «мёд». Русск. «мёд», санскр. “medhu”, др. скандинавск. “mjödR” с тем же значением.

酪 – совр. кит. “lào”, кант. чтение “lok”, вьет. чтение “lạc”, яп. чтение “roku” – «молочные продукты». Греч. “ga-lak-tos”, лат. “lac-tation” – «молочное кормление» от русск. «мо-лок-о».

陰 – совр. кит. “yīn”, кант. чтение “yam”, вьет. чтение “âm” – «инь – тёмное начало». Санскр. “Yama” – «Яма – бог смерти», русск. «яма».

督 – совр. кит. “dū”, кант. чтение “duk”, вьет. чтение “đốc”, яп. чтение “toku” – «военный предводитель, военный губернатор». Лат. “dux”, фр. “duc”, др. герм. “Heritogo” – букв. «воевода» (ср. еще норв. “tog” – «поезд», букв.: «тянущий», польск. “pociąg” – «поезд» от русск. «тяга, тягать») с тем же значением.

狄 – совр. кит. “dí”, кант. чтение “dik”, вьет. чтение “dịch”, яп. чтение “teki” – «ди» (название народа, обитавшего в Северо-Западном и в Северном Китае в древности). Ср. “тох(ар)” – народ индоевропейского происхождения (также известны под названи-

ем «кушаны»), обитавший в Средней Азии во 2–1-м тысячелетиях до н.э. – 1-м тысячелетии н.э.

В этом списке мы намеренно не приводим реконструкции *древнекитайского произношения* данных иероглифов. Дело в том, что все *реконструкции* являются не более чем *гипотезой* – ведь точного произношения того времени мы не знаем, так как **сегодня** иероглифы его уже не передают. (Очень интересным было бы сравнительное исследование *произношения* одних и тех же *иероглифов* [= китайских *слов*] во *вьетнамском*, в *корейском* и в *японском* языках, поскольку эти языки сохранили примерное звучание китайских слов **периода заимствования** иероглифов. – А. Драгункин). Но даже если пытаться произвести *реконструкцию* древнекитайского произношения сейчас (например, 帝 совр. кит. “dì” – «бог», архаическое др. кит. “dijs”, 車 совр. кит. “chē” – «повозка», архаическое др. кит. “ka”, 蜜 совр. кит. “mì” – «мёд», архаическое др. кит. “mit”), то эта *реконструкция* полностью подтверждает то, что все вышеуказанные слова являются словами ***индоевропейскими***.

В более поздние времена китайский язык заимствовал некоторое число слов из *древнеперсидского* языка (например, слово 獅子 «*шицзы*» – «лев», от перс. «*шер*») и из *санскрита*, однако слова из санскрита связаны с *буддийской* терминологией и их следует отличать от вышеуказанных *индоевропейских* слов, имевшихся в языке китайцев уже в глубокой древности.

Как видим, вышеперечисленные слова представляют собой термины из области религии, мировоззрения, власти, названия средств передвижения или вещей, связанных с ним, название укреплённого поселения, слова, связанные с оружием, названия животных, пищи, название народа, числительные, общее название для молочных продуктов. Заметим, что разведение *лошадей* и *коров* не было характерно для населения древнейшего Китая. К тому же для древних *ариев* корова, олень, гусь (лебедь) – это культовые животные. Достаточно вспомнить культ *коров* в *Индии*, название одной из *древнегерманских* рун (“ᛉ” – “Algiz” – «Лось») или боевые штандарты древних *хеттов* и *кельтов* с изображением *оленя*. *Гуси* (*лебеди*)

играют важную роль в мифологии древних индоевропейцев. *Молочные продукты* китайцы практически не употребляют и по сей день, а в древности и в средние века они воспринимались как пища «северных варваров». Неудивительно, что эти слова (вместе с пищей) были древними китайцами *заимствованы*.

По всей видимости, древнекитайские династии Шан-Инь и Чжоу были основаны пришлыми ***арийскими*** народностями, покорившими местное население в 3–2-м тысячелетиях до н.э. Завоеватели принесли на территорию Китая *бронзу*, *разведение лошадей*, *колесницы*. Возникшее после завоевания Китая государство Шан-Инь было синтезом культур народа-завоевателя и покорённого народа, но – в отличие от Индии – в Китае завоеватели были довольно быстро ассимилированы («*этнически*», но не «*культурно*». – А. Драгункин) местным населением. В XI в. до н.э. царство Шан-Инь пало под натиском новой волны завоевателей с запада – *чжоусцев*, этническую основу которых **тоже** составляли уже упоминавшиеся (рыжеволосые) *индоевропейцы*-«*ди*».

Таким образом, исходя из вышеизложенного видно, что гипотеза о «независимом возникновении и развитии китайской цивилизации» **абсолютно несостоятельна**.

Скорее всего, найдутся люди, которые станут говорить, что вышеизложенное – «вопрос тёмный, вопрос спорный», что это – «личная позиция авторов», «сказано ненаучно» и так далее. Как показывает опыт, за подобными высокопарными высказываниями обычно не стоит никаких серьёзных аргументов. Только научные доказательства, подкреплённые фактами **из языкознания**, а также беспристрастная оценка (Но чья? – А. Драгункин) могут опровергать или доказывать те или иные положения.

63. «Китайская *культура* развивалась всегда *обособленно* и *независимо* от внешних влияний».

Это ещё один расхожий *стереотип* относительно «китайской цивилизации». Действительно, в какой-то степени китайская культура развивалась обособленно от других древних центров цивилизации,

что объясняется её изолированным географическим положением, однако это не означает, что древние китайцы не поддерживали контактов с другими народами. В настоящее время доказано, что соседние с Китаем народы и государства также оказывали определённое влияние на развитие китайской цивилизации – мы уже писали об этом в предыдущих пунктах (о роли древних *ариев* в становлении китайской цивилизации и о влиянии *тюркских* языков на язык *древнекитайский*). Что же касается других народов, сопредельных с Древним Китаем, то не будем забывать, что даже *культура выращивания* ***риса*** была заимствована древними китайцами у народов, обитавших в 1-м тысячелетии до н.э. в бассейне р. Янцзы и в Южном Китае. До этого древние китайцы в основном питались *просом*, а не рисом (см. главу «Китайская кухня»).

Где-то в III в. до н.э. древние китайцы заимствовали от кочевых племен *хунну* ношение *штанов*. Согласно легенде, *штаны* были введены впервые в китайской кавалерии Ли Му – полководцем царства Чжао. Он стал готовить конницу по примеру своего противника, причём (впервые в истории Китая!) Ли Му одел своих всадников так же, как одевались *хунны* – то есть в широкие *штаны* и *куртки* вместо традиционных китайских халатов.

* Добавлю, что «*варвары*»-*тюрки* дали миру такие полезные вещи как *брюки*, *стремя*, *сапоги*, *каблуки*, *составной лук*, *саблю*, тёплую удобную *юрту* и *Единобожие*. – А. Драгункин.

От хуннов было заимствовано, например, название *верблюда* (駱駝 – «*лото*», ср. казахск. «*тайлақ*» – «годовалый верблюжонок»), а в эпоху династии Хань (207 г. до н.э. – 220 г. н.э.) походы китайских войск против хуннов в Среднюю Азию привели к появлению в Китае *грецких орехов* (胡桃 – «*хутао*», букв.: «варварский персик»), *винограда*, *моркови*. Из Центральной Азии и Ирана в первые века нашей эры в Китай по Великому Шёлковому пути было ввезено *стекло* (кит. 璧琉璃 – «*билюли*» или 玻璃 – «*боли*»), *глазурованная черепица* (кит. 琉璃 – «*люли*», сравните урду “bilur” – «глазурь») – все эти «китайские» слова происходят из *иранских* языков. Название «*янтаря*» (кит. 琥珀 «*хупо*»)

происходит из *семитских* языков, а ***изумруда*** (кит. 祖母綠 «***цзумулюй***») – из *индоевропейских* (читайте книгу «5 сенсаций» А. Драгункина).

В 1-м тысячелетии н.э. в результате контактов с кочевыми народами Центральной Азии китайцы заимствовали у них некоторые музыкальные инструменты – китайские скрипки 二胡 – «*эрху*» и 胡琴 – «*хуцинь*» (букв.: «варварские гусли»). Кроме того, из Центральной Азии были заимствованы некоторые виды мебели (например, 胡床 «*хучуан*» – букв.: «варварская кровать», 胡坐 «*хуцзо*» – букв.: «варварское кресло»). Вообще, многие китайские слова, начинающиеся с иероглифа 胡 – «*ху*» (то есть «варвар»), обозначают вещи, свойственные кочевникам или заимствованные у них. Китайцы считают, что люди, носящие фамилию *Ху*, происходят от «северных варваров», в древности неоднократно вторгавшихся в Китай (между прочим, фамилия нынешнего председателя КНР господина Ху Цзиньтао – 胡錦濤 [sic!] тоже «*Ху*»).

Несмотря на приверженность китайцев своей культуре, известно, что некоторые китайские императоры любили «варварскую» одежду, музыку, предметы обихода. В частности, из «Истории Поздней Хань» известно, что император Лин-ди (167–188 гг. н.э.) был поклонником «варварского стиля». Что же касается иноземных династий, правивших Китаем или какой-либо частью страны (династии *Вэй*, *Тан*, *Ляо*, *Цзинь*, *Юань*, *Цин*), то, несмотря на постепенную *китаизацию*, императоры этих династий нередко предпочитали «варварскую» одежду и предметы быта, покровительствовали иноземным вероучениям и культуре. Правда, всё это в конечном итоге приводило к восстаниям населения, к свержению иноземной власти и к установлению национальной китайской династии, как например, свержение монгольской *Юань* (1261–1368 гг.) национальной династией *Мин*.

В IV–VI вв. н.э. Северный Китай был завоёван кочевыми племенами, пришедшими из Центральной Азии – *хуннами*, *сяньбийцами* и *табгачами*. Эти народности постепенно были ассимилированы более многочисленным китайским населением, однако их языки **оказали** определённое влияние на формирование

среднекитайского языка, а расовый тип *кочевников* повлиял на формирование расового типа *северных китайцев*.

От *тунгусо-маньчжурских* народностей Северо-Восточного Китая были заимствованы *печка* 炕 – «*кан*» и некоторые виды *одежды*, например, повторяем, женский халат с разрезом («*ципао*»).

Наконец в I в. н.э. в Китай проник *буддизм*, а вместе с ним и лексика из санскрита – в основном религиозного содержания.

Так что в древности Китай поддерживал широкие контакты с соседними государствами и развивался – вопреки тому, что думают многие – не «полностью обособленно» и всё же ***зависимо*** от внешних влияний.

64. «Китай *всегда* был мирной страной, а "северные варвары" *всегда* на него нападали».

Этот распространённый *стереотип* о Китае повторяется из книги в книгу, а в самом Китае возведён в ранг непререкаемой догмы. На перечисление книг, написанных в духе этого *заблуждения*, не хватило бы многих и многих страниц ...

В качестве доказательства справедливости данного аргумента обычно приводят в пример сооружение Великой Стены, а также тот факт, что Китай неоднократно подвергался вторжениям и завоеваниям со стороны «диких кочевников».

На самом деле в истории Китая – как и в истории любой другой страны – были как периоды активной внешней экспансии, так и периоды, когда уже самому Китаю приходилось обороняться от воинственных соседей.

Следует помнить то, что китайцы на протяжении тысяч лет считали свою культуру «высшей формой цивилизации во всём мире». Соответственно, они полагали, что их страна является центром мира – «Срединным государством». Все же остальные государства и культуры считались ими «далёкими от совершенства», «варварскими», и поэтому, как правило, китайцы смотре-

ли на них свысока и с пренебрежением. Китайский император считался повелителем не только Китая, но и всего мира. В связи с этим китайцы не признавали (в отличие от европейцев) равенства монархов, рассматривая **все** иноземные государства в качестве *вассалов* и *данников* Китая. Уже согласно этой доктрине иностранные державы в принципе не могли установить равноправных отношений с Китаем, поэтому причина многих войн китайцев с их соседями заключалась в диаметрально противоположных стереотипах поведения и взглядах на мироустройство. Любопытно, что Китай никогда не объявлял войны своим противникам. Обычно *внешние войны* назывались не иначе как «*умиротворением границ империи*» и в случае начала войны объявлялось, что некие «варвары взбунтовались, и их следует наказать и усмирить».

Интересно, что причиной очень многих военных поражений китайцев были презрение к «варварам» и вытекающая из этого недооценка противника. В определённой степени это сохранилось и до наших дней. Достаточно вспомнить попытку КНР «наказать» Вьетнам в 1979 г., вылившуюся в короткую, но кровавую войну и закончившуюся военным поражением Китая (см. стр. 206).

В истории Китая был лишь один единственный случай, когда страна официально объявила войну противнику. В 1900 г. Цинский Китай объявил войну сразу восьми государствам: Японии, Великобритании, Германии, России, Франции, Австро-Венгрии, Италии и США, пославшим воинские контингенты на подавление «Боксёрского восстания», направленного против иностранцев (см. стр. 177).

Следует заметить, что описанные *стереотипы* поведения, в частности противопоставление «китаец – варвар», дожили до наших дней и являются причиной частого взаимного непонимания между китайцами и иностранцами на любом уровне общения, вплоть до дипломатического.

На протяжении более чем трёхтысячелетней истории Китай пережил по крайней мере **четыре** периода собственной активной внешней экспансии.

Первый период датируется правлением династии Хань (207 г. до н.э. – 220 г. н.э.). В этот период китайцы завоевали территории современных южнокитайских провинций Гуандун, Гуанси, Фуцзянь, а также Северный Вьетнам. На севере же экспансия была не столь успешной. Главным противником империи Хань были *хунну*, в 198 г. до н.э. заключившие с Китаем первый в истории равноправный договор «варваров» с империей. Согласно договору «мира и родства» империя Хань должна была покупать у хуннов скот по установленной цене, выдавать своих принцесс замуж за хуннских правителей и посылать ежегодно богатые подарки – то есть выплачивать тем самым замаскированную ***дань***. Несмотря на то, что китайцев было несколько десятков миллионов, а хуннов – всего около 300 тысяч, китайцам удалось победить противника, лишь натравив на них их же воинственных соседей – древнемонгольские племена *ухуань*, *сяньби*, а также народы скифского происхождения – *усуней* и *динлинов* (вспомните: «С помощью варваров управлять варварами» … А ведь «побеждать, не воюя» не так-то уж и плохо! – А. Драгункин). Впрочем, покорить Великую Степь китайцам всё равно не удалось, так как с конца I в. н.э. кочевья хуннов были заняты *сяньбийцами*, которые сразу же начали войну с Китаем.

В период династии Хань китайцам удалось кратковременно установить контроль над современным Синьцзяном (I в. до н.э. – II в. н.э.), но длительные войны с кочевниками подорвали экономику империи Хань и в итоге к концу II в. н.э. привели к потере всех владений к северу от Великой Стены. В 220 г. империя Хань пала в результате внутренних неурядиц и восстаний, вызванных ухудшением управления страной и кризисом экономики.

В IV–VI вв. н.э. Северный Китай был завоёван кочевыми племенами, пришедшими из Центральной Азии – *хуннами*, *сяньбийцами* и *табгачами*. Однако в Южном Китае сохранились национальные китайские династии Цзинь (280–420 гг. н.э.), Сун (420–479 гг. н.э.), Ци (479–506 гг. н.э.), Лян (506–556 гг. н.э.), Поздняя Лян (557–585 гг. н.э.) и Чэнь (557–588 гг. н.э.). Эти династии проводили оборонительную политику, отражая натиск кочевых орд, установивших своё господство над Северным Китаем.

В 589 г. весь Китай был объединён династией Суй (589–617 гг. н.э.). Главным противником суйского Китая был Тюркский каганат – объединение *тюркских* племён, подчинивших себе всю Великую Степь от Чёрного моря до Маньчжурии. Империя Суй старалась проводить в отношении грозного противника оборонительную политику, в то же время пытаясь разобщить тюрок изнутри – в результате в 604 г. каганат раскололся на Западный и Восточный.

В 626–630 гг. оба каганата потерпели поражение в войне с империей Тан (618–907 гг. н.э.). Эта династия была основана потомками народа *табгачей*, завоевавших Северный Китай в начале V в. н.э., но к VII в. уже основательно китаизированных. Основатели династии Тан – полководцы Ли Юань (618–627 гг.) и его сын Ли Шиминь (627–649 гг.) – также действовали против тюрок не столько силой, сколько хитростью: они привлекли на свою сторону часть тюркских племен и сумели победить оба каганата чужими руками. На территории обоих каганатов были основаны наместничества, однако местным ханам была дана широкая автономия. Так в первой половине VII в. начался **второй** период внешней экспансии Китая (VII–VIII вв.).

Попытки китайцев во второй половине VII в. ввести прямое управление территориями обоих бывших каганатов привели к восстанию тюрок, которые восстановили Тюркский каганат. Эпоха «Второго каганата» занимает период с 689 г. по 745 г. В этот период империя Тан вела активную завоевательную политику, воюя на западе с Тибетом, на севере – с тюрками и с киданями, на востоке – с Кореей, на юге – с племенами *мань*. Танские войска неоднократно ходили походами в Великую Степь и в Среднюю Азию, доходя до Ташкентского оазиса. Основой армии Танского Китая была конница, набиравшаяся из союзных империи тюркских племён. В результате империи удалось с помощью своих союзников уничтожить Второй Тюркский каганат, однако экспансия империи Тан захлебнулась в 751–754 гг. – в эти годы *арабы* разгромили китайские войска в Средней Азии на р. Талас, тем самым утвердив мусульманское влияние в данном регионе, племена *мань* разбили две китайские армии в Юньнани, а *кидани* уничтожили китайский экспедиционный корпус в Маньчжурии.

Последующие события привели к грандиозному восстанию танской армии под руководством полководца Ань Лушаня 754–756 гг. (см. стр. 278), которое удалось подавить, лишь призвав на помощь врагов империи – уйгуров и тибетцев. В результате силы империи Тан были подорваны, она лишилась всех владений к северу от Великой Стены и вплоть до своего падения проводила главным образом *оборонительную* политику.

После падения династии Тан наступил период «Пяти династий и десяти царств» – 五代十國 «*У дай ши го*» (907–961 гг. н.э.) – в этот период кочевые народы Центральной и Северо-Восточной Азии неоднократно вторгались в Китай. После объединения Китая династией Сун (961–1270 гг.) империя продолжала вести главным образом оборонительную политику, претендуя лишь на те территории, которые были населены этническими китайцами, но были отторгнуты воинственными соседями – *киданями* и *тангутами*. В целом оборонительная политика династии Сун была неудачна, что выразилось в частых военных поражениях и в уплате киданям и тангутам ***дани***.

В XII в. Северный Китай был завоёван *тунгусоязычными* племенами *чжурчжэней*, а в XIII в. весь Китай завоевали *монголы*. Власть последних была свергнута начавшимся ещё в 1351 г. народным восстанием против завоевателей, в результате которого установилась династия Мин (1368–1644 гг.). Начался **третий** период внешней экспансии Китая. В начале XV в. империя Мин проводила активную завоевательную политику, выражавшуюся в попытках завоевать Монголию (походы императора Чжу Ди 1407–1424 гг.), а также Вьетнам (китайско-вьетнамские войны 1407–1428 гг.) и Бирму (пограничные китайско-бирманские войны 1433–1439 гг.). Кроме того, Китай вёл активную морскую экспансию (семь плаваний адмирала Чжэн Хэ – см. стр. 145). Однако войны с монголами и вьетнамцами закончились поражением империи Мин, в результате чего с середины XV в. до 1644 г. она вела преимущественно оборонительную политику.

В 1618–1683 гг. Китай был завоёван *маньчжурами*. Завоеватели приняли китайскую культуру и основные традиционные импе-

ративы внешней политики. XVII–XVIII вв. являются **четвёртым** периодом внешней экспансии Китая – но уже под властью маньчжуров.

В XVII–XVIII вв. империя Цин (1644–1912 гг.) вела активную завоевательную политику. Маньчжуры подчинили себе Монголию, Тибет, территории Дальнего Востока, прилегающие к Маньчжурии, а также Синьцзян – 新疆 (в переводе с китайского – «Новая граница», в отличие от прежней границы эпохи Мин, проходившей на западе современной провинции Ганьсу). Именно ***маньчжурам***, а **не** *китайцам* Китай обязан нынешними границами. Но во второй половине XVIII в. цинские войска потерпели поражения в войнах с Бирмой (1765–1770 гг.) и Вьетнамом (1788 г.). Победить вторгшихся в Тибет непальских гуркхов (1790–1792 гг.) удалось, лишь задавив их числом.

В XIX в. в связи с упадком династии Цин Китай снова превратился из агрессора в жертву более сильных держав, прежде всего Великобритании и Франции («Опиумные войны» – см. стр. 164), а во второй половине XIX в. фактически стал их полуколонией.

В первой половине XX в. Китай испытал агрессию Японии (антияпонская война 1937–1945 гг.), попытавшейся завоевать страну. После поражения Японии во Второй Мировой войне в 1949 г. образовалась КНР.

Во второй половине XX в. внешняя политика Китая характеризовалась жёсткой конфронтацией сначала с США (1950-е гг.), а затем и с СССР (1960–1970 гг.). Почти ко всем соседним странам выдвигались территориальные претензии, сопровождавшиеся вооружёнными конфликтами (китайско-индийская пограничная война 1962 г., конфликты с СССР из-за острова Даманский и на озере Жаланашколь в 1968–1969 гг., китайско-вьетнамская война 1979 г.).

С 1980-х гг. Китай отошёл от политики конфронтации со своими соседями и перешёл к диалогу, направленному на мирное разрешение противоречий. Как долго будет продолжаться такая политика, покажет время.

Так что, как видим, Китай далеко не всегда был «мирной державой, обижаемой воинственными кочевыми соседями», а китайцы – «самым мирным народом на Земле».

65. «*Культурные* китайцы» и «*дикие* кочевники».

Такая точка зрения широко распространилась в XVIII–XX вв. «благодаря» трудам европейских и российских историков. Пытаясь объяснить упадок тех или иных культур и государств, тогдашние историки выдвинули теорию о том, что во всём виноваты «дикие кочевники», основное занятие которых заключалось в «грабеже более культурных, но не умевших себя защитить мирных осёдлых земледельцев» (в результате чего возникла *бредовая* концепция «борьбы леса со степью», согласно которой «*дикари*», придумавшие *сталь*, *саблю*, *составной лук*, *седло*, *стремена*, *сапоги*, *штаны*, *каблуки*, тёплую *юрту*, исповедовавшие *монотеистическую* религию, повидавшие *мир* и создавшие *героические эпосы* [см. стр. 107], а также великолепнейший «*звериный стиль*» в искусстве, нападали на «культурных» китайцев, веровавших в *предков* и в *духов* и сидевших всю жизнь на одном месте, ковыряя свои клочки земли. – А. Драгункин). Одновременно западные и российские учёные, пытаясь объяснить общий упадок многих стран Востока в XVII–XIX вв., считали, что во всём виноваты «монгольские орды» Чингис-хана. В результате возник *стереотип* о «*культурности*» осёдлого населения (в том числе и китайского) и о «*дикости*» кочевников, которых называли «трутнями человечества», ничего не сделавшими для мировой культуры. При этом «диким кочевникам» противопоставлялась «высокоразвитая китайская цивилизация» (см. моё замечание выше. – А. Драгункин).

Современные археологические исследования полностью опровергают это *заблуждение*. В частности, археологические раскопки *скифских*, *хуннских*, *тюркских* курганов на территории Алтая, Тувы, Хакасии, Забайкалья и Монголии открыли высочайший уровень материальной культуры древних кочевников. Скифские украшения из золота прославились на весь мир, но «*звериный стиль*»

в прикладном искусстве был характерен не только для *скифов*, но и для *хуннов*, *тохаров* и *тюрок*. Другое дело, что кочевники не оставили после себя ни городов, ни крепостей, ни величественных храмов – все эти сооружения присущи осёдлым цивилизациям, а кочевникам просто не было надобности строить постоянные сооружения из-за того, что они постоянно передвигались по степи со своими стадами. (Да! У них не было «*философии*» – то есть «*рассуждений о жизни*», но зато была *литература* – то есть **сама жизнь**! Тем более что и китайцы никаких древних крепостей и храмов тоже не оставили! – А. Драгункин).

Из исторических хроник мы знаем, что древние *хунны*, *тюрки* и *монголы* жили в тёплых войлочных юртах, а не в сырых, неотапливаемых хижинах, где температура мало чем отличается от наружной и в которых до сих пор живут китайские крестьяне. «Северные варвары» питались более калорийной и полезной для здоровья мясо-молочной пищей, чем их южные соседи, у которых мясо на столе бывало в лучшем случае по большим праздникам. Соответственно, кочевники как правило были физически сильнее, чем китайцы, отличавшиеся довольно слабым телосложением. Кочевники, повторяем, изобрели *сталь*, *штаны*, *составные луки*, *саблю*, *седло*, *стремена*, *сапоги* и *каблуки*. Кроме того, изобретённая кочевниками «*тактика степной войны*» оставалась непревзойдённой во всём мире вплоть до появления пушек и ружей.

Беспрестанные войны с соседями, в том числе и с китайцами, привели к возникновению у кочевых народов *героического эпоса* и *поэзии*, прославляющих мужество и доблесть, а не книжность и «учёность». Между прочим, жанр героического эпоса у китайцев полностью отсутствует, тогда как тюркские эпосы «Алпамыш», «Манас», «Кобланды-батыр», тибетский эпос «Гэсэр-хан», монгольский «Джангар» являются жемчужинами мировой литературы, ничем не уступая скандинавским сагам, русским былинам, «Песне о Роланде» и другим эпическим произведениям народов Европы.

Из древнекитайской исторической хроники «Троецарствие» («Сань Го Чжи» – «三國志») известно, что у хуннов была своя

письменность, и хотя она не дошла до нас, возможно, археологические раскопки ещё откроют её существование. Оригинальная письменность, похожая на германские руны, была и у древних тюрок.

Однако войлок, меха, дерево, ковры, кожа давно истлели, поэтому до нас дошли в основном металлические изделия кочевников. Исключение составляют только те предметы, которые были найдены в условиях вечной мерзлоты, и именно благодаря им мы знаем об очень высоком уровне материальной культуры кочевых народов. Образцы тюркской письменности дошли до нас только на камнях – все остальные записи погибли, потому что они, видимо, делались на недолговечном материале (дерево, кора, кожа).

Интересно, что и народы Центральной Азии *противопоставляли* себя китайцам в культурном контексте, «позиционируя» себя как *отдельную* и «*другую*» культурную общность. Выше уже говорилось о том, что культура хуннов и тохаров напоминала скифскую, древние тюрки, уйгуры и кыргызы создавали свою собственную культуру, в чём-то подражая хуннам, а монголы заимствовали культуру из Тибета, приняв в XVI в. *ламаизм*. Кочевники, как правило, не заимствовали чуждую для них китайскую культуру, и исключение составили только те народы, которые *завоёвывали* Китай или какую-то часть его, например *сяньбийцы*, *табгачи* и *кидани*. Представляя собой правящее меньшинство в окружении китайского большинства, они постепенно перенимали культуру покорённых и растворялись в их среде.

Только маньчжуры в XVII в. приняли китайскую культуру полностью. Однако, во-первых, они были не кочевым, а *осёдлым* народом, а во-вторых, материальная и духовная культура маньчжуров до завоевания ими Китая была очень примитивной. Поэтому принятие маньчжурами более высокой китайской культуры – закономерно (в данном конкретном случае!). Что же касается «*дикости*» кочевников, то не следует забывать, что подобными высказываниями мы обязаны китайским и многим другим хронистам и летописцам, которые видели в «северных варварах» прежде всего своих врагов и не желали писать о них ничего

хорошего. *Культура* кочевников, их *стереотипы поведения* кардинально отличались от китайских, поэтому взаимопонимание было исключено – именно так и появились в исторических хрониках «дикие кочевники», «трутни человечества» и прочие обидные эпитеты.

66. «“Северные варвары” (кочевники) были *многочисленны*».

Никогда кочевники не были многочисленны. Просто историки XVIII–XIX вв. (например, автор «Истории государства Российского» Карамзин), пытаясь объяснить быстрые победы и завоевания кочевых народов, не придумали ничего лучшего, кроме как приписать все победы кочевников их якобы «огромной численности». Мол, «дикие кочевники» всех шапками закидали, а воевать умели только числом. В результате в литературе появились фантастические данные о том, как трудно было китайскому народу останавливать натиск «несметных орд степняков»[1]. Встречаются и такие перлы, как «монгольские армии численностью в 300 тысяч человек»[2]. Иногда встречаются сведения даже о миллионных «ордах диких кочевников», поэтому а XIX–XX вв. некоторые учёные-китаисты с помощью тезиса о *многочисленности* кочевников и пытались объяснять их частые победы над китайцами. При этом как-то забывалось, что последние 2000 лет китайцы являются самым крупным этносом на Земле. Сейчас в мире каждый пятый – китаец, однако и 500–2000 лет назад – по подсчётам современных учёных-демографов – ситуация была примерно такой же. Китайцы **всегда** *в численном выражении* многократно превосходили всех своих соседей, в том числе и кочевников. Для китайцев никогда не было проблемой выставлять армии численностью в сотни тысяч человек, и хотя значительную часть воинского контингента этих армий составлял обслуживающий персонал, тем

---

[1] Долин А.А., Маслов А.А. Истоки У-шу. – М. : Московский рабочий, 1990. – С. 180.

[2] Карамзин Н.М. История Государства Российского. – Т. III. Гл. VIII // Предания веков. – М., 1988. – С. 267.

не менее китайцы всегда *численно* превосходили неприятеля. Дабы не быть голословными, приведём примеры.

Во II в. до н.э. население всего Китая по весьма приблизительным подсчётам составляло около **60 млн** человек. Численность их главного противника – кочевого народа *хунну* – составляла по сведениям *китайских* хронистов около 300–350 тыс. человек – и тем не менее, хунны успешно противостояли китайцам в затяжной войне с 141 г. до н.э. по 87 г. н.э. Многочисленным китайским армиям так и не удалось одержать решительной победы над хуннами. Только тогда, когда китайцы сумели натравить на хуннов их соседей – кочевых *усуней*, *динлинов*, *сяньби* – хунны были разбиты.

В начале XIII в. н.э. численность населения одного только Северного Китая уже составляла приблизительно 60 млн человек. В Южном Китае жило около 30 млн. В то же время *монголов* – по разным оценкам – было всего от 500 тысяч до 1,5 млн человек, включая женщин, стариков и детей. В войне монголов с империей Цзинь (Северный Китай, 1115–1235 гг.) и с южнокитайской империей Сун (961–1279 гг.) монголы одержали победу, сумев завоевать весь Китай. При этом нужно заметить, что «китайский фронт» был не единственным для монголов – они одновременно вели войны ещё и на Ближнем Востоке, и в Центральной Азии, и в Корее.

Нам могут возразить, что, мол, монголы использовали в своих войсках контингенты покорённых народов, однако в истории практически неизвестны случаи, когда воинские части, *целиком* состоявшие из покорённых народностей, успешно сражались на поле боя. В Индокитайской войне 1946–1954 гг. у французов была вьетнамская армия численностью в 150 тысяч человек, но на поле боя от этих войск было мало толку, так как вьетнамцы не хотели воевать со своими соотечественниками и часто дезертировали. То же самое повторилось и у американцев в случае с марионеточной армией Южного Вьетнама в 1965–1973 гг., а у нас – в Афганистане в 1979–1988 гг.

Правда, в Древнем Риме в эпоху империи многие легионы комплектовались из покорённых народов – *галлов*, *иберийцев*, *сирий-*

цев, однако к тому времени, когда этим народам разрешили служить в римской армии (II в. н.э.), они уже были в значительной степени *романизированы*, а возможность получения *римского гражданства* была для них неоспоримой ценностью. Напоминаем, что Галлия была завоевана Римом в I в. до н.э., и понадобилось целых сто лет, прежде чем римляне даровали галлам своё гражданство, тем самым уравняв их в правах с римскими гражданами.

Мы не уходим от того, что монголы использовали контингенты из покорённых народов – мы просто хотим подчеркнуть, что именно **на монголах** держались вся военная организация и вся экспансия.

В XIV–XVII вв. численность монголов составляла по разным оценкам от 1 млн до 2 млн человек, но этого хватало для того, чтобы держать в страхе всю северную границу империи Мин и вынудить последнюю построить «Великую Стену». В начале XV в. вдоль Великой Стены было расквартировано около одного миллиона китайских солдат, однако набеги монголов не прекращались до начала XVII в.

В наши дни численность населения Монголии составляет около 2,5 млн человек – вряд ли раньше монголов было больше. Правда, во Внутренней Монголии (КНР) тоже живут монголы, но 85% её населения – это китайские переселенцы XX в.

В XVII в. Китай завоевали *маньчжуры*, которые также были малочисленны. В 1644 г. – то есть в год завоевания Китая – маньчжуров насчитывалось всего 300–500 тысяч, а китайцев – не менее 150 млн. То есть *китайцев* было в 300–500 раз больше, чем *маньчжуров*. Хорошо известно, что максимальная численность маньчжурских войск составляла 120 тысяч человек. Известно также, что в 1644 г. многие китайские феодалы оказали маньчжурам поддержку в завоевании Китая – до сих пор китайский генерал У Саньгуй, открывший маньчжурам проходы в Великой Стене и всячески помогавший им, считается в Китае национальным предателем. Однако именно *маньчжурские*, а не китайские части цинской армии играли решающую роль на поле боя. Например, в битве при

Юнпине (1644 г.) между армией У Саньгуя и повстанческой армией Ли Цзычэна, свергнувшего китайскую династию Мин, атака именно *маньчжурской* конницы привела к разгрому повстанческих войск и открыла У Сангую дорогу на столицу Китая – Пекин (а во время Опиумных войн [см. стр. 164] **только** *маньчжурские* войска храбро сражались против англичан с мужеством обречённых … – А. Драгункин).

В 1673 г. китайские феодалы, ранее содействовавшие маньчжурам в завоевании страны, подняли против них мятеж. В истории Китая он известен как «Мятеж трёх вассалов» – 三藩之亂 «*Сань фань чжи луань*» (1673–1677 гг.). На стороне этих феодалов были симпатии китайского населения, многомиллионные людские ресурсы и хорошо обученные войска – тем не менее маньчжуры сумели справиться с восстанием **собственными силами**.

Все эти данные приводятся для того, чтобы доказать, что отнюдь не многочисленность «северных варваров» позволяла им одерживать победы над «неисчислимыми армиями китайцев». Для кочевников, а также для чжурчжэней и маньчжуров никогда не была характерна тактика «брать верх числом» – а вот как раз для китайцев это было весьма типично. Примером тому может послужить Имчжинская война 1592–1598 гг. между Кореей и Китаем с одной стороны, и Японией – с другой. В этой войне пришедшие на помощь корейцам китайцы старались обычно задавить неприятеля массой, не считаясь с потерями. Подобную тактику «людских волн» китайцы использовали и в XX в. – в Корейской войне 1950–1953 гг. и во время китайско-вьетнамской войны 1979 г.

Причина частых побед кочевников и других «северных варваров» над китайскими войсками заключалась в высоком профессиональном воинском уровне **каждого** из бойцов у кочевников (так как в отличие от китайцев все мужчины у народов Центральной Азии были воинами), а также в использовании «степного» метода ведения войны, заключавшегося в быстроте передвижения конного войска и в молниеносных ударах по коммуникациям противника. Эти-то качества (а не численное превосходство!) и обеспечивали кочевникам победу над огромными, но неповоротливыми

китайскими армиями. К ним следует добавить ещё и хроническое неумение китайцев воевать и перенимать у своего противника методы ведения войны, а также, что греха таить, *трусоватость* большинства представителей китайского народа.

Этот факт замечали многие иностранцы, бывавшие в Китае. Например, Марко Поло, объясняя причины завоевания монголами в XIII в. китайской империи Сун, прямо говорил, что «будь здешний народ храбр, ни за что бы ни погибнуть их царю; а так как не были здешние люди (китайцы. – К. Котков) храбры и к войне не были приучены, то и погиб их царь»[1].

В XVIII в. выдающийся русский дипломат граф Савва Рагузинский сказал о китайцах следующее: «Китайцы – народ малодушный, воистину никакого резону человеческого не имеют кроме трусости».

Русский путешественник Николай Пржевальский также писал о «трусости и негодности китайцев для военного дела».

Как видим, совершенно *разные* люди *в разные* эпохи говорили о китайцах примерно одно и то же.

(Вышесказанное нисколько не роняет достоинства великого китайского народа. Средний китаец, например, не склонен к выпивке, очень хороший семьянин, усидчив и трудолюбив, экономен и неприхотлив. Китайцы, как правило, очень хорошие бизнесмены …).

Военное дело в Китае никогда не было в числе тех качеств, которые украшают мужчину. Характерна китайская пословица: «Из хорошего железа не делают гвоздей, хороший мужчина не идёт в солдаты» – сравните это с японской пословицей: «Лучший из цветов – сакура, лучшие из людей – воины». А ведь, как известно, пословицы – это зеркало души народа.

В истории известны случаи, когда один народ, прежде с чем-то незнакомый, перенимал определённый опыт у другого народа и даже превосходил его. Например, во время Столетней войны

---

[1] Книга Марко Поло. – М. : Государственное издательство географической литературы, 1955. – Гл. CXXXIX. – С. 151.

(XIV–XV вв.) французы создали по примеру англичан подразделения *пеших лучников* (franc archers) и успешно использовали их. В XVIII–XX вв. русская кавалерия была лучшей в Европе во многом благодаря тому, что ещё в средние века русские многое переняли в развитии конницы и тактики у татар и у других степных народов. Что же касается китайцев, то, как показывает история, им удавалось всегда довольно успешно воевать друг с другом (например, войны периода Троецарствия), но в столкновении с другими народами громкие победы обычно быстро заканчивались – и китайцы, несмотря на колоссальное *численное* (а иногда и техническое) превосходство, терпели поражения. Следует также заметить, что в военном отношении разные народы далеко не равноценны друг другу. Это касается не технического оснащения и не лучшей организации, а боевого духа и психологического склада того или иного народа. Ещё в древности было подмечено, что одни народы *более*, а другие *менее* склонны к войне. Так, античные авторы всегда выделяли *германцев* как один из народов, отличавшихся умением воевать и вообще склонных к войне – две тысячи лет истории со времён античности до наших дней подтвердили это. На Дальнем Востоке в истории (как великие воины) прославились *японцы* и *вьетнамцы*. Что же касается *китайцев*, то их никогда не отличали ни любовь к военным действиям, ни умение воевать. Интересно, что в Китае – в отличие от Европы или Японии – так и не возникло рыцарского сословия, а воин никогда не был мужским идеалом. Идеальный муж у китайцев – это образованный человек, желательно – гражданский чиновник. Парадоксально, но факт: народ, создавший древнейшие в мире трактаты по военному искусству, а также многочисленные направления боевых искусств – «*ушу*», «*тайцзицюань*» и тому подобное, в столкновениях с другими народами чаще проигрывал, чем одерживал победы.

Так что причиной побед кочевников следует считать не их многочисленность, а слабое сопротивление со стороны их противника – китайцев.

67. «Предки японцев приплыли *из Китая*».

Эта *байка* мало известна в Европе, однако широко распространена в Китае. В её основу положена китайская легенда о том, что первый китайский император Цинь Ши-хуанди, объединивший страну в 221 г. до н.э., мечтал стать бессмертным. (Надо добавить, что в китайской истории этот император известен не только как «объединитель страны», но и как «жестокий деспот», якобы «погубивший сотни тысяч людей на строительстве Великой Стены»).

Даосы рассказали императору, что «в восточном море есть острова, на которых растут деревья с плодами, дарующими вечную юность». Цинь Ши-хуанди приказал построить флот, посадил на корабли три тысячи юношей и девушек во главе с даосом Сюй Фу и повелел им отправиться на поиски «островов вечной юности». Экипажи кораблей отправились в путешествие на восток и назад не вернулись. Продолжение этой легенды было сочинено уже позже: экипажи кораблей якобы «высадились на Японских островах и от них произошли современные японцы» – однако это вовсе не означает, что «предками японцев были китайцы времён Цинь Шихуанди».

Безусловно, японская культура с первых же веков своего возникновения находилась под сильным влиянием китайской культуры. Из Китая были заимствованы конфуцианство и буддизм, иероглифы, основные принципы градостроительства и архитектуры, многие элементы вооружения и многое другое. Японский язык заимствовал огромное количество китайских слов – главным образом культурную терминологию. И по сей день китайские слова (произносящиеся «*по-японски*») составляют 4/5 лексики японского языка, при этом грамматический строй *японского* языка не сходен с *китайским* – эти языки относятся к совершенно ***разным*** языковым семьям.

Происхождение японцев до настоящего времени остаётся дискуссионным вопросом, однако, исходя из известных нам исторических и географических реалий, можно прийти к выводу о формировании японского этноса в результате смешения в доисторическое

время элементов, пришедших из различных частей Азии (в т. ч. и из Сибири – читайте «О происхождении японского языка» А. Драгункина). Пока нельзя определённо установить динамику этого процесса, но кажется вероятным, что географическое положение Японского архипелага, протянувшегося дугой вдоль Северо-Восточной Азии, привело к тому, что наиболее мощным (если не преобладавшим) был людской поток, проникавший в Японию с севера, где ближайшие к материку берега в неолитическое время населяли *монголоидные* племена (пришедшие сюда через Корею) и *европеоиды*, пришедшие из Сибири*. В то же время традиционное японское жилище, некоторые элементы традиционного костюма, фонетика японского языка, односоставной лук заставляют предполагать, что в образовании японского народа важную роль сыграл и *аустронезийский* (*малайско-полинезийский*) элемент. Есть основания полагать, что некоторые черты раннеяпонской цивилизации (в частности, метод выращивания риса) происходят из Южного Китая, и нет ничего невероятного в предположении, что население этого региона также участвовало в формировании японского этноса. Именно поэтому учёные (до появления вышеупомянутой книги А. Драгункина) и не могли отнести японский язык ни к одной из известных языковых семей. Считалось, что этот язык произошёл из своеобразного смешения языков народов, пришедших через Корею и говоривших на *алтайских* языках, с языками народов, пришедших в Японию с юга и говоривших на *аустронезийских* языках**.

Смешение народов, в результате которого появились японцы, происходило в глубокой древности, сведений о которой у нас нет, и самое большее, что мы можем сказать с уверенностью – это то, что к концу каменного века предки японцев представляли собой смесь множества этносов весьма различного происхождения (с *индоевропейской* языковой доминантой. – А. Драгункин).

Несмотря на огромное культурное воздействие китайской цивилизации, стереотип поведения и психологический склад японцев чётко отличает их от китайцев. Никто из тех, кто изучает историю Японии, не может обойти вниманием эту особенность.

Таким образом, процессы этногенеза японского народа были гораздо сложнее, чем это может представляться, и вряд ли основу этого этноса составили пресловутые «три тысячи юношей и девушек» императора Цинь Ши-хуанди.

А. **Драгункин**.

* Вот Вам несколько ***базовых*** японских слов **якобы** «*неизвестного*» происхождения (с русскими *соответствиями*) из «Русско-японского этимологического словаря», имеющегося в моей сенсационной книге «О происхождении японского языка» – выводы делайте сами. (*Romaji*, то есть *латинское написание* этих слов, дано мною в той форме, которая позволяет *увидеть* явные *соответствия*):

(h)uti = дом («*хата*», англ. "*hut*")
ikari = якорь
kiru = резать («*кр*-омсать, *кр*-оить»)
midu = вода ("***m***" и "***w***" – взаимозаменяемые *губно-губные* согласные)
mori = лес («*бор*» – "***m***" и "***b***" = взаимозаменяемые *губно-губные* согласные)
motu = и-меть
oki = открытое море («*оке*-ан»)
suduki = судак
tiisai = маленький («*тес*-ный»)
usui = уз-кий, и т.д.;

** Вы, наверное, знаете, что в Японии существуют 2 абсолютно конкретные (и разительно отличающиеся одна от другой) «расы»: *северная* – белокожая, с тонкими чертами лица, с прямым носом и вытянутым лицом, и *южная* – смуглая, с расплывчатыми чертами лица, с приплюснутым носом и округлым лицом. Выводы делайте сами!

68. «"Великий Шёлковый путь" был создан *китайцами*».

«Великий Шёлковый путь» был проложен главным образом *среднеазиатскими* купцами. Этот путь существовал с античных времён (около IV в. до н.э.) до XVI в. Китайские купцы обычно продавали товары – в том числе и *шёлк* – на северо-западной

границе страны (в современной провинции Ганьсу), а в дальние страны китайские торговцы обычно со своими караванами не ходили. Дальше от китайской крепости Юймэнь до оазиса Хами (Кумул) товары везли *среднеазиатские* купцы. От Хамийского оазиса дорога шла к Турфанскому оазису, разветвляясь затем на два направления: южная ветвь проходила вдоль границы пустыни Такла-Макан через города Хотан и Кашгар, а потом – через Памир – в Самарканд и в Бухару. Другая ветвь проходила от Турфана вдоль северного подножия гор Тянь-Шань через так называемые «Джунгарские ворота» в Среднюю Азию, в Ташкентский оазис. Из Средней Азии через Афганистан и Иран путь продолжался в страны Ближнего Востока, а одна из ветвей этого пути через города Бамиан, Пешавар и Таксила уходила в Индию. Через города Ктесифон, Пальмиру и Антиохию Великий Шёлковый путь выходил к Средиземному морю – отсюда дороги шли в Египет, в Малую Азию и в Европу.

В период античности на Великом Шёлковом пути в основном доминировали *среднеазиатские* и *сирийские* купцы, а в средние века торговлю контролировали главным образом уже *еврейские* купцы-«*раxдониты*» (с персидского букв.: «знающие путь»), а также *персидские* купцы, основавшие торговые поселения даже в самом Китае. С другой стороны, нам **неизвестны** факты существования *китайских* торговых факторий в Средней Азии или на Ближнем Востоке.

В течение многовековых торговых контактов через Великий Шёлковый путь в китайский язык проникли некоторые слова из иранских, семитских и славянских языков («стекло», «янтарь», «изумруд» и некоторые другие). С другой стороны, по-видимому, лишь одно или два китайских (?*) сло́ва попали в европейские языки – это, например, слово «шёлк», которое ранее *могло* произноситься по-китайски примерно как "*silk* / *sirk*"* (совр. кит. 絲 "*si*", др.-греч. "*serk*", лат. "*sericum*", монг. "*sirgek*"). Существует фантастическая *версия*, что и русское слово «жемчуг» пришло из китайского языка, однако и это – спорный вопрос**.

Благодаря Великому Шёлковому пути в Китай проникли *стекло*, *янтарь*, *глазурь* и некоторые другие, ранее неизвестные това-

ры. По этому же пути в Китай попал и *буддизм*. Соответственно, на Ближний Восток и в Европу из Китая шли *шёлк*, *фарфор* и, возможно, *бумага*.

* В *сегодняшнем* китайском языке согласной «*р*» нет, но в своей диссертации под названием «Реконструкция древнекитайской фонологической системы» известный китаист С.А. Старостин выдвигает версию о том, что в ***древнекитайском*** языке согласная «*р*» существовала. И обратите внимание: во всех «*иностранных*» словах, значащих «*шёлк*» (“serk / sericum / sirgek”), есть **один и тот же** *костяк согласных* (“***s r k***”), включающий в себя и согласную «*r*» – а это «однозначно значит», что в слове-источнике «*r*» была и что все эти слова имеют одно и то же происхождение. Современная «наука» не может объяснить происхождения слова “***ш***ё***лк*** / ***s***e***rk*** / ***s***e***r***i***c***-um”, однако для меня ***явно*** то, что ***все*** они произошли от **русского** *слова-прародителя* “***s***y***r***e***c***”, что значило «*сырец*» или «*сырок*» (вспомните «*шёлк-сырец*»). И это – ***единственное*** в мире объяснение, которое даёт одновременно **и** *этимологию*, **и** *семантику* (как и все другие мои открытия). А современное «китайское» “*si*-”, получается, является просто *редуцированным* «обрубком» древнего слова “*sy*-rec / *si*-lk / *se*-rk”;

** Слово «***жемчуг***», имеющее *костяк согласных* «***ж-м-ч-г***», я считаю (опять же и *этимология*, и *семантика* совпадают) *редуцированным* («*урезанным*») ***вариантом*** слова «***семечко***» («***с-м-ч-к***» !!!). А разве «*жемчужинка в раковине*» – это не «*семечко в кожурке*»?

А. Драгункин

69. «“Великий Шёлковый путь” назван так потому, что на нём торговали *шёлком*».

На Великом Шёлковом пути торговали не только шёлком. Вообще следует иметь в виду, что само название «Великий Шёлковый путь» является в принципе достаточно условным – с тем же успехом «Путь» можно было бы назвать, например, «Великим Евроазиатским Торговым путём».

По Великому Шёлковому пути купцы везли *драгоценные камни* (главным образом – из Индии и Афганистана), *пряности* (из

Индии), *предметы роскоши*, *стекло*, *янтарь* и *благовония* (из Средиземноморья), *шёлк* и *фарфор* (из Китая), *оружие* и *золото* (из Средней Азии и Ирана).

Своим названием «Путь» обязан главному предмету экспорта Древнего Китая – шёлку, а название «Великий Шёлковый путь» было дано этому торговому маршруту выдающимся немецким исследователем Китая и Центральной Азии бароном Фердинандом фон Рихтгофеном (1833–1905 гг.) в научном труде «Китай», вышедшем в 1877 г.

70. «В Китае много памятников архитектуры, сохранившихся *с глубокой древности*».

В представлении среднего российского обывателя Китай ассоциируется не только с Великой Стеной, восточными единоборствами и дешёвым ширпотребом, но и с древними дворцами, храмами, пагодами, монастырями. В воображении мгновенно возникает образ многоярусной пагоды или традиционного китайского храма с загнутыми вверх углами крыши. Поскольку Китай – страна древняя и (как гордо заявляют китайцы) ей ни много ни мало аж «пять тысяч лет» (но см. стр. 87), то наш обыватель, воспитанный на европейской культуре, предполагает, что, приехав в Китай, он прикоснётся к памятникам, сохранившимся с глубокой древности. То есть, проще говоря, нашему путешественнику так и видятся подобия развалин древнего водопровода, «построенного ещё рабами Рима», триумфальные арки и амфитеатры (естественно, «с китайской спецификой»), возведённые аж «в … г. до н.э.», и тому подобное. Тем более что гид туристической группы, проводя экскурсию, например, по Пекину или Сиани, с гордостью говорит, что этим городам «не одна, а много-много тысяч лет». Таким образом, турист ожидает, что – так же как и в Европе – «в Китае всё дышит древностью, и что его ожидают бесчисленные и, конечно же, подлинные исторические монументы».

Увы, мы вынуждены разочаровать читателей. Памятники архитектуры, сохранившиеся с «глубокой древности», такие как им-

ператорские дворцы в Пекине и в Шэньяне, храм Неба в Пекине, дворец Потала в Лхасе, можно в Китае пересчитать по пальцам. Бóльшая часть так называемых «достопримечательностей», вроде известного шанхайского парка Юйюань, монастыря Шаолинь, мавзолея полководца Юэ Фэя в Ханчжоу, музея-хижины поэта Ду Фу в Чэнду, а также многочисленных пагод и храмов является не чем иным, как современными ***новоделами***, возведёнными **после 1980 г**. Мало того, таблички, помещаемые перед входом в такое сооружение, прямо указывают на то, что «данный храм (монастырь) был основан в таком-то веке (до) н.э., в такие-то годы был разрушен и заново восстановлен в 19… (20…) г.». Мы хотим заметить, что не «*реставрирован*», а именно «***восстановлен***», так как *реставрация* и *строительство заново* – вещи разные.

Надо сказать, что в Китае, к сожалению, очень слабая школа реставрации, поэтому многие постройки «древности» восстанавливаются с применением современных технологий и материалов. Так, в уже упоминавшемся парке Юйюань в центре Шанхая многие «исторические» сооружения выполнены из *бетона*, который не был известен китайцам вплоть до конца XIX в. В годы «Культурной революции» 1966–1967 гг. (которую даже в Китае потом назвали «десятилетием хаоса». – А. Драгункин) огромные участки Великой Стены были снесены властями или разобраны крестьянами на стройматериалы, а в 1980-е гг. разрушенные участки были восстановлены из кирпичей, опять-таки скреплённых между собой цементным раствором, не известным китайцам *в древности*. Такого качества «реставрация» (а точнее говоря, восстановление) видна невооружённым глазом и легко распознаётся как *новодел*.

Огромное количество памятников истории и архитектуры Китая было полностью уничтожено в годы «Культурной революции» 1966–1976 гг. самими китайцами. Полвека назад в Китае насчитывалось около 300 старых городов, окружённых стенами – сегодня же таких поселений осталось лишь 4. От более чем 6000 храмов и пагод, существовавших в 1966 г., к концу 1970-х гг. осталось лишь 600. Из 2000 существовавших прежде городов со старинной архитектурой лишь 20 сохранило «дореволюционный» облик. Из

тысячи храмов, прежде располагавшихся на территории Пекина, сохранилось лишь несколько десятков – сегодня они чаще всего представляют собой разбросанные по городу островки в чуждом для них окружении. Вне всякого сомнения, Китай может показать иностранным туристам многое, однако, кроме всего прочего, может представить и длинный список фактов собственноручного уничтожения своего исторического прошлого.

После Культурной революции, с одной стороны, началось восстановление разрушенных исторических памятников, а с другой – продолжилось разрушение того, что удалось сохранить, но, естественно, в меньших масштабах. В Пекине, где раньше было около 6000 «*хутунов*» (кварталы, состоящие из традиционных домов с четырьмя флигелями, внутренними дворами и узкими проулками. – А. Драгункин), к 2006 г. осталось лишь 25. Только в 2002 г. было разрушено 60 «*хутунов*». Весной 2002 г. за три месяца в ходе реконструкции центра Пекина были разрушены здания в районе Наньчицзы, находящегося вблизи императорского дворцового комплекса «Запретный город» и входившего прежде в число 25 «охраняемых» городских зон, а к 2006 г. полностью снесён исторический квартал на улице Цяньмэньвайцзе к югу от «Запретного города» ...

Но в конце XX – начале XXI в. по всей стране развернулось строительство «исторических памятников» с целью привлечения туристов. Таков, например, «старый город» *Дуньхуан* – расположенное в 3000 км западнее Пекина на границе пустыни Такла-Макан поселение, через которое проходил легендарный Великий Шёлковый путь. Дуньхуан на весь мир знаменит буддийским пещерным монастырем «Пещера тысячи Будд» («Цяньфодун»). Издалека Дуньхуан кажется древней крепостью, возвышающейся среди песков пустыни на фоне покрытых снегом вершин гор Куньлуня – но всё это не более чем современные сооружения «под историю»: город был построен в 1987 г. в качестве декорации для съёмок фильма, и даже виноградники вокруг домов, между которыми прогуливаются туристы, сделаны из пластика. От настоящего Дуньхуана, находившегося в 10 км от нового, не осталось ни одной старинной постройки.

Недалеко от Шанхая находится город Сучжоу, который ещё в начале XX в. называли «Восточной Венецией» из-за его многочисленных каналов. Сегодня же каналы города засыпаны и застроены чудовищного вида небоскрёбами, в результате чего в городе полностью отсутствует ощущение древности.

(Все эти сведения почерпнуты из последнего [от 2004 г.] официального двухлетнего доклада делегации ЮНЕСКО о состоянии исторических памятников в Китае).

Городу Гуанчжоу (согласно историческим хроникам) не менее 2500 лет, однако в нём практически не видно никаких древних построек. Центр города застроен небоскрёбами, и общее впечатление от посещения города таково, что он начал строиться не 2500 лет назад, а где-то в середине или во второй половине XX в.

Здесь мы приводим лишь некоторые примеры. К вящему сожалению, большинство китайских городов сегодня похожи один на другой: многочисленные небоскрёбы и современные торговые центры, среди которых кое-где мелькают малозаметные «достопримечательности», на поверку оказывающиеся, как правило, *новоделами* конца XX – начала XXI в. В результате иностранный турист повсюду видит примерно одинаковый, лишённый своей индивидуальности пейзаж, повсеместное распространение малопримечательных высоток, широких проспектов и кольцевых дорог, коммерческих центров и спальных районов.

Один из авторов этих строк (К. Котков) прожил в Китае более года, посетил 28 городов в разных частях страны и сегодня вынужден констатировать, что ситуация с памятниками старины в Китае довольно печальная.

То же самое касается и китайских музеев ... Во многих из них (в том числе и в крупнейшем в Китае «Историческом музее» в Пекине) вместо подлинных экспонатов выставлены современные **копии**, и зачастую в *разных* музеях можно даже видеть гипсовые слепки с одного и того же оригинала.

Надо сказать, что китайцы давно привыкли к тому, что выставленные у них в музеях предметы зачастую являются *подделками*.

В России или в Европе, в музее или во дворце, китайские туристы непременно спросят гида, *подлинное* ли это сооружение, *настоящие* или *поддельные* экспонаты находятся внутри. И, признаться, китайцы нередко удивляются, узнав, что предметы подлинные.

Следует также заметить, что безразличное отношение к памятникам истории стало зачастую уже и характерной чертой китайского менталитета. Так, например, проезжая по одной из улиц Санкт-Петербурга, китайские туристы обратили внимание на ДОТ, оставшийся со времён Великой Отечественной войны. Один из туристов задал вопрос: «Что это такое?». Получив объяснение, он немедля переспросил: «А почему его не взорвали и не снесли, ведь война давно закончилась?».

Оправдываясь на тему Культурной революции, китайцы в разговоре с русским, европейцем или американцем любят напоминать о том, что «люди с Запада разрушили и разграбили императорский дворец Юаньминъюань в ходе Опиумной войны 1860 г.» (см. стр. 164). Кроме того, большинство китайцев убеждено, что предметы китайской культуры, находящиеся в Лувре, в Британском музее, в Эрмитаже и в других европейских или американских музеях, «были награблены колонизаторами и вывезены из Китая». То же самое любит повторять и официальная китайская пропаганда, замалчивая при этом Культурную революцию, Большой Скачок и прочее. Дворец Юаньминъюань является единственным сооружением, разрушенным в Китае европейцами – всё остальное китайцы разрушили (и продолжают разрушать) сами. Это не клевета, а факты, которые, как известно – упрямая вещь (см. «*Заблуждение*» № 96 и мой комментарий к нему. – А. Драгункин).

71. «Цинь Ши-хуанди приказал закопать в землю учёных-конфуцианцев и сжечь все книги».

Цинь Ши-хуанди (ок. 246–210 гг. до н.э.) известен как первый император Китая – объединитель страны. Вступив на престол царства Цинь (Северо-Западный Китай) в 246 г. до н.э., он к 221 г. до н.э. завоевал все царства на территории тогдашнего Китая и со-

здал империю Цинь (221–208 гг. до н.э.). Цинь Ши-хуанди унифицировал китайскую письменность, меры весов, провёл денежную реформу. Легенды приписывают ему постройку первой Великой Стены вдоль северной границы империи.

Традиционная китайская историография изображала Цинь Ши-хуанди жестоким тираном. Будучи идейным противником конфуцианства, он якобы «приказал заживо похоронить 400 (по другим данным – 460) конфуцианских учёных и сжечь в стране все книги».

Эта история была *выдумана* в период правления династии Хань (207 г. до н.э. – 220 г. н.э.), когда к власти пришли сторонники конфуцианской доктрины. Стремясь очернить предшествующую династию, они и сочинили историю с «сожжением книг». Цинь Ши-хуанди преследовал конфуцианцев, однако нет никаких доказательств того, что он «сжёг все книги в стране». Много книг действительно было изъято у населения и отправлено в дворцовую библиотеку – но *погибли* они уже после смерти Цинь Ши-хуанди в 207 г. до н.э., когда династия Цинь пала в результате народного восстания. В этом году армия повстанцев взяла столицу государства город Сянъян и сожгла императорский дворец вместе со всеми книгами.

72. «Гунны («*хунну*») *исчезли* в VI–VII вв.».

Это распространённая *ошибка*. *Гунны* никуда не «исчезли», так как никакой народ не может ни с того ни с сего уйти в небытие, если, конечно, не произошло тотального его истребления.

(Сразу оговоримся, что термин «*хунну*» [или: «*сюнну*»] употребляется по отношению к *азиатской* ветви этого народа, а «*гуннами*» называют его *европейскую* ветвь).

В III в. до н.э. – I в. н.э. на территории современной Монголии существовало хуннское государство. Китай с переменным успехом вёл ожесточённые войны с хуннами, пытаясь подчинить их, так как хунны постоянно совершали набеги на китайскую территорию.

Победить хуннов удалось только в I в. н.э., да и то лишь натравив на них их соседей – *сяньбийцев*, *усуней* и другие кочевые народы Центральной Азии. В результате государство Хунну разделилось на *Северное* и *Южное*.

Южные хунны стали вассально зависимым от Китая государством, однако в начале IV в. н.э. они восстали и сумели захватить значительную часть Северного Китая. Так начался в истории Китая период *Северных* и *Южных* династий (IV–VI вв.). Хуннам не удалось удержаться в Северном Китае, поскольку в том же IV в. в Китай вторглись кочевые племена *сяньбийцев* и *табгачей*, которые покорили и китайцев, и хуннов, в результате чего новыми завоевателями и населением Северного Китая хунны были ассимилированы, хотя небольшая часть хуннского народа сумела откочевать в степи и приняла участие в формировании этноса древних *тюрок* (в частности, предков современных *казахов*. – А. Драгункин).

Северные хунны, повторяем, откочевали в I–II вв. н.э. в степи нынешнего Казахстана – именно от них (то есть от одних из предков *казахов*. – А. Драгункин) и произошли *гунны*, которые в IV–V вв. завоевали Восточную и Центральную Европу и сыграли немалую роль в падении Западной Римской империи. Центр гуннской империи Аттилы располагался в Паннонии (совр. Венгрия), и во второй половине V в. государство гуннов пало под ударами германцев и Восточной Римской империи. Гунны, оставшиеся в Паннонии, слились впоследствии с *аварами* и с собственно *венграми* (*мадьярами*).

Гунны, оставшиеся на территории нынешней России, подразделялись на племена и роды, самыми значительными из которых были племена *оногуров*, *утигуров*, *кутригуров* и *сувар*, известных также под *общим* названием «*булгары*» и занимавших в VI–VII вв. южнорусские степи. В VII в. возникло *гуннское* государство Великая Булгария, достигшее наивысшего могущества при хане Кубрате (первая половина VII в.), но распавшееся после его смерти. Часть *булгар* откочевала на Дунай, где ими было основано государство «*Дунайская Болгария*» (впоследствии эти *булгары* были ассимилированы славянами – отсюда современные

«*болгары*». – А. Драгункин). Другая часть *булгар* поселилась на средней Волге, где возникла «Волжская (или: «Серебряная») Булгария». В 922 г. в Волжской Булгарии утвердился ислам, однако племя *сувар* не приняло его. Так произошло разделение *гуннов* на *булгар* – предков *казанских татар* – и на *чувашей* («*сувар*»). Государство Волжская Булгария просуществовало до XIII в. и было разгромлено татарами, после чего вплоть до XV в. Волжская Булгария входила в состав Золотой Орды. (Любопытно, что термин «*татары*» был внедрён усилиями русской администрации для обозначения населения Казанского ханства после его завоевания Иваном Грозным, однако вплоть до начала XX в. часть «*казанских татар*» продолжала называть себя «*булгарами*». Сегодня в Татарстане существует общественное движение за возвращение *татарам* исторического названия «*булгары*». – А. Драгункин).

В настоящее время прямыми *потомками* «российских» *гуннов* являются *чуваши*, чьё название происходит от названия гуннского племени «*сувар*». Чувашский язык относится к группе *тюркских* языков, однако сохраняет некоторые архаичные черты, свойственные языку древних гуннов, что позволяет считать его *прямым продолжением* гуннского языка (современный *татарский* язык относится к *кыпчакским* языкам тюркской группы и *прямым* продолжением *гуннского* или *булгарского* языков не является). С точки зрения антропологии чуваши относятся к так называемому *чувашскому* типу *уральской* расы. Для этого типа характерны светлые волосы, высокий прямой нос – но в то же время выдающиеся скулы и раскосые глаза. Интересно, что древние китайцы именно так и описывали внешность хуннов.

73. «Народ киданей “*исчез*” в XIII–XIV вв.».

«*Кидани*», или правильнее «*китаи*», были народом *монгольского* происхождения, населявшим в IV–XIII вв. Восточную Монголию и степную часть Маньчжурии. В 916 г. киданьский хан Елюй Амбагань объединил киданей в единое государство, которое с 916 г. по 947 г. так и называлось – *Кидань*, а в 947 г. получило название

Ляо (947–1125 гг.). К началу XI в. государство киданей занимало территорию Восточной Монголии, Маньчжурию и часть территории Северного Китая (северная часть провинции Хэбэй). Попытки китайской династии Сун покорить Ляо (войны 961–1004 гг.) оказались неудачными, и с 1004 г. Сунский Китай платил киданям ежегодную дань, пока в начале XII в. государство Ляо не было разгромлено *тунгусоязычными* племенами *чжурчжэней*, населявшими восточную часть Маньчжурии. После разгрома часть киданей – так называемые «*каракитаи*» – откочевали в Среднюю Азию. В 1128 г. они основали Каракитайское ханство (1131–1219 гг.), которое в XII в. занимало господствующее положение в регионе. В 1219 г. ослабевшее государство каракитаев было покорено Чингис-ханом.

В дальнейшем *каракитаи* сыграли определённую роль и в образовании *казахского* народа. И по сей день один из казахских родов называется «*Найман*» – слово это *монгольского* происхождения и означает «*восемь*». (Дело в том, что кидани делились на *восемь* родов). В истории известно и западномонгольское племя *найманов*, которые также, видимо, происходили от каракитаев. Другой казахский род называется «*Аргын*» – это наименование очень похоже на название реки *Аргунь* на границе Забайкалья, поэтому существует теория, что предки рода *Аргын* прибыли в Казахстан вместе с воинами Чингис-хана. Возможно, они тоже являются потомками киданей.

Считается, что кидани Восточной Монголии и Маньчжурии после чжурчжэньского завоевания XII в. были постепенно поглощены другими народами: китайцами, монголами, теми же чжурчжэнями и полностью растворились в инородном окружении.

В действительности же кидани никуда не исчезли. Их прямыми потомками являются *дауры* – народ, населяющий район горного хребта Большой Хинган и бассейн реки Нонни в Маньчжурии.

В XVII в. дауры населяли Восточное Забайкалье, которое до сих пор известно под названием «Даурия». Территория дауров делилась на 16 маленьких княжеств – самыми значительными из них были 3 княжества в районе реки Шилки, которыми управля-

ли князья Лавкай, Шильгиней и Гильдиг. Княжество Лавкая было крупнее остальных – на амурских берегах Лавкаю принадлежало пять городков, каждый из которых был обнесён рвом и земляным валом. Вокруг городков находились даурские улусы по нескольку юрт в каждом. Занимались дауры земледелием и скотоводством.

В середине XVII в. территория Даурии была присоединена к России. Первым на территории Забайкалья в 1638–1640 гг. оказался атаман Максим Перфильев с 36 казаками. Весной 1640 г. по реке Витим казачий отряд вышел на реку Цыпу, где им были получены первые сведения о даурах. В 1643 г. отряды казаков Василия Даниловича Пояркова, а в 1649–1653 гг. и Ерофея Павловича Хабарова оказались первыми русскими, проникшими в саму Даурию, а в 1653 г. предводитель отряда казаков Пётр Бекетов, отправленный с царским указом из Енисейска, построил Иргенский и Нерчинский остроги. (Примерно в то же время были основаны ещё Албазинский, Куманский, Селенгинский и Ачинский остроги. Интересно отметить ещё и тот факт, что китайцы ***сразу же*** стали называть русских *некомплиментарным* словом 羅剎 «*лоча*» – «*демоны*». – А. Драгункин). Так в Восточном Забайкалье утвердилась русская государственность.

По первым казачьим известиям об амурской земле и о *даурах* (или *дагурах*), проживавших на стыке границ России, Китая и Монголии, указанную территорию стали называть «Даурией», а затем – «Забайкальем». В 1654 г. земли дауров подверглись маньчжурскому вторжению, и население было переведено на места нынешнего его обитания.

В 1667 г. в русское подданство перешёл со своими людьми даурский князь Гантимур, ставший родоначальником князей Гантимуровых. Род князей Гантимуровых сыграл важную роль в организации пограничной охраны Забайкалья и дал русскому государству немало видных деятелей на военной и гражданской службе, например, героев обороны Порт-Артура 1904 г. братьев Иннокентия и Николая Гантимуровых.

Первоначально русские считали *дауров* народом *тунгусского* происхождения, так как их материальная культура имеет немало

общего с тунгусской, однако языковые исследования выявили, что *дауры* принадлежат к *монгольской* группе, так же как и древние кидани. Кроме того, важно, что сами дауры считают себя прямыми потомками киданей.

В настоящее время численность дауров составляет около 120 тысяч человек, проживающих главным образом в Китае. Само слово «*даур*» означает «*пахарь*». Язык дауров относится к *монгольским* языкам и по своей структуре достаточно архаичен. В даурском языке имеется большое число заимствований из *тунгусо-маньчжурских* языков, что объясняется широкими контактами дауров с этими народами.

В религиозном отношении дауры являются язычниками-шаманистами.

74. «Чингис-хан – "великий *китайский* завоеватель и император"».

Не удивляйтесь, уважаемый читатель! Общаясь с китайцами, Вы узнаете много «интересного» и «не совпадающего» с общепринятой в России и во всём остальном мире точкой зрения, в том числе и о величайшем завоевателе всех времён и народов – Чингисхане. Например, большинство китайцев убеждены в том, что Чингис-хан – это именно *китайский* император и завоеватель. Китайцы, скорее всего, скажут Вам, что «в XIII в. китайские войска под командованием Чингис-хана завоевали пол-Евразии, а Россия с XIII по XIV в. была вассалом китайской империи Юань», и разное другое. Конечно, среди китайцев найдётся определённая часть людей, получивших образование на Западе или в России и читающих книги не только на китайском языке. Эти люди, скорее всего, изложат Вам общепринятую (у нас и в Европе) точку зрения, однако таких – меньшинство.

Концепция «Чингис-хан – китаец» является не чем иным, как хорошо поставленной пропагандой «величия китайской цивилизации». Данная концепция возникла в первой половине XX в. – ещё в те годы, когда власть в Китае принадлежала президенту Чан Кайши. С середины XIX в. и фактически до 1945 г. Китай пред-

ставлял собой полуколонию западных держав. Рост национализма и стремление к возрождению Китая заставили руководство страны обратиться к истории, в результате чего возникла весьма своеобразная историческая концепция, которая существует до сих пор и является в Китае официальной точкой зрения. Суть её сводится примерно к следующему: «Китай – страна многонациональная, но все народы страны составляют единую китайскую нацию» (что-то вроде понятия «советский человек»). Естественно, при этом подразумевается, что во главе этой китайской нации стоят этнические китайцы. (Вроде как у нас при СССР – «Мы говорим – "Партия!", подразумеваем – "Ленин!"»). Все территории, которые некогда принадлежали Китаю, или населённые народами, с которыми в древности Китай вёл войны – на самом деле являются «неотъемлемой частью Китая». Все войны с соседями, которые когда-либо вёл Китай – это «*гражданские* войны внутри ***одной*** страны». При этом подчёркивается, что «*внешние*» войны начались только с 1839 г. – то есть с первой Опиумной войны (см. стр. 164). Тот факт, что Китай неоднократно завоёвывался другими народами, объясняется «*временным* приходом к власти того или иного *нац-меньшинства*», а вовсе не иноземным завоеванием. Данный момент был особенно важен в первой половине XX в. для подъёма китайского национального самосознания, так как ещё живы были люди, отчётливо помнившие, что при маньчжурской династии Цин этнические *китайцы* – как покорённый народ – были людьми *третьего* сорта в собственной стране (после *маньчжуров* и *монголов*. – А. Драгункин).

Таким образом, изложенная выше концепция была, по сути, *китаецентристской*.

Поскольку, как известно, великих завоевателей Китай миру не дал, то было решено ***позаимствовать*** в качестве такой личности *Чингис-хана* на том основании, что **его *потомки*** действительно в XIII–XIV вв. правили Китаем.

Примитивность логических построений такой концепции видна даже несведущему в истории человеку – например, границы древнего и средневекового Китая в китайских книгах обычно показываются

в … современных границах от 1949 г. Кстати говоря, если рассуждать о Чингис-хане с точки зрения китайской исторической концепции, то получается, что Чингис-хан вообще **происходит из России**! Дело в том, что, по преданию, Чингис-хан родился в урочище Делюн Болдох – а это в 10 км к северу от современной российско-монгольской границы (то есть на ***российской*** территории!). А если к этому ещё и вспомнить, что у Чингис-хана были *рыжие* волосы и *зелёные* глаза (это, кстати, исторический факт), то он вообще получается человеком *европеоидного* типа …

На самом деле, конечно же, Чингис-хан был *монголом* (просто «*монголы*» тогда были ***другими***. – А. Драгункин) и создавал он именно *монгольское* государство. Не был он и «китайским императором». Титул «*императора*» Чингис-хану и трём ханам, что были после него, присвоил основатель династии Юань – хан Хубилай (1261–1294 гг.). Хан Хубилай завоевал весь Китай, и его потомки правили им до 1368 г. Поскольку монголы были захватчиками, то и вели себя они в Китае как любой «нормальный завоеватель».

В правление монголов всё население Китая было разделено на четыре группы: 1) собственно монголы; 2) «*цветноглазые*» – то есть выходцы из Средней Азии (персы, тюрки), а также заезжие европейцы; 3) население Северного Китая и 4) население Южного Китая. Как видим, китайцы попадали не то что в людей второго, а даже третьего и четвёртого «*сортов*».

При монголах были установлены законы, определявшие отношения между завоевателями и покорённым народом, например:

«Если кто побьёт китайца, то не следует привлекать его к ответственности» (из 原典章 «Юань дянь чжан» – «Кодекса законов династии Юань», гл. 27, 28)[1].

«Если китаец побьёт монгола, то следует привлекать его к ответственности и даже убивать»[2].

---

[1] Юань дянь чжан (Кодекс законов династии Юань). – Токио : Великое спокойствие, 1966. – Гл. 27, 28.

[2] Там же.

«Китайцам запрещается иметь при себе оружие»[1].

«Китайцам запрещается собираться во множестве и беседовать»[2].

«Если свыше 100 китайцев вместе устроят облавную охоту, то все они предаются казни …»[3].

Кроме этого, некоторые монгольские военачальники предлагали, например, превратить весь Северный Китай в одно большое *пастбище*, а нойон (князь) XIV в. Баян вообще предложил «для блага государства» истребить всех китайцев, носивших пять наиболее распространённых фамилий (Ли, Чжан, Ван, Лю, Чжао). Даже Гитлер и Пол Пот до такого не додумались!

!!! Все эти сведения, кстати, взяты нами именно из *китайских* книг, но написанных не в XX в., а в средние века – то есть из первоисточников.

Как видим, монгольское господство в Китае представляло собой не «приход к власти одного из нацменьшинств», а господство завоевателей, державшееся на насилии. Естественно, долго оно не могло продлиться – в 1351 г. началось антимонгольское восстание «красных повязок» и к 1368 г. монголы из страны были изгнаны.

75. «*Чингис-хан* завоевал Китай».

Вопреки этому весьма распространённому *заблуждению*, Чингис-хан не «завоевал Китай» – это удалось сделать лишь его преемникам.

Следует заметить, что к 1206 г. Чингис-хан объединил монгольские племена в единое государство, в то время как на террито-

---

1 Юань Ши (История династии Юань). – Гл. 9, 12, 15, 17.
Доступно: http://www.yifan.net/yihe/novels/history/yuanssl/yuas.html

2 Там же.

3 Юань дянь чжан (Кодекс законов династии Юань) ...

рии Китая существовали *два* государства – Цзинь и Сун. Первое было основано племенами *чжурчжэней* (предки *маньчжуров*) в 1115 г. и к 1141 г. оно покорило весь Северный Китай. Хотя китайцы в нём составляли большинство населения, но они были на положении побеждённых и, естественно, недолюбливали своих завоевателей, считая их варварами. Империя же Сун находилась в Южном Китае и была национальной китайской династией, рассматривавшей Северный Китай как своё законное наследство, правда, временно утраченное. Два государства время от времени воевали друг с другом.

В 1210 г. Чингис-хан начал военные действия против империи Цзинь. Поводом послужило требование чжурчжэньского (Цзиньского) императора о выплате монголами дани.

В 1213–1215 гг. монголы несколько раз вторгались на территорию империи Цзинь. В 1215 г. столица империи г. Чжунду был взят ими и сожжён, а к 1227 г. монголы захватили все земли Цзинь в Северо-Восточном Китае, однако государство Цзинь удержало под своим контролем земли в бассейне реки Хуанхэ.

Чингис-хан умер в 1227 г., и империя Цзинь была полностью завоёвана монголами лишь при его наследнике – хане Угэдэе (1229–1241 гг.) в 1234 г., когда монгольская армия в союзе с китайскими войсками империи Сун захватила последний укреплённый пункт чжурчжэней – город Цайчжоу, а последний император Цзинь покончил с собой*.

Что же касается Южного Китая, то завоевание его монголами началось в 1235 г. и продолжалось с перерывами до 1279 г. Только тогда *внук* Чингис-хана – Хубилай – полностью завоевал весь Китай.

* Кстати … Чтобы избежать *кровопролития* и публичного *унижения*, высшие китайские царедворцы и чиновники зачастую кончали с собою, вдохнув тончайший *лист золота*, который закупоривал дыхательные пути и приводил к смерти от удушения. – А. Драгункин.

76. «Народ *тангутов* был *истреблён* монголами при Чингис-хане».

Тангуты были народом *тибето-бирманского* происхождения, в первой половине XI в. создавшим на территории современных китайских провинций Нинся и Ганьсу – то есть в Северо-Западном Китае – империю «Западное Ся» (1044–1227 гг.). В течение всего XI в. тангуты успешно воевали с китайской империей Сун за свою независимость, а в XII в. они предпочли соблюдать нейтралитет в войнах империи Сун с вторгшимися в Китай чжурчжэнями. Благодаря длительному миру тангуты создали самобытную и высокоразвитую культуру.

В начале XIII в. тангутское государство подверглось нашествию со стороны державы Чингис-хана: в 1205–1209 гг. монголы опустошили территорию Западного Ся и принудили тангутского императора признать себя *вассалом* Чингис-хана, а в 1218 г. монголы снова совершили поход на тангутов и осадили их столицу.

В 1224–1227 гг. тангутское государство пало под ударами войск Чингис-хана. При осаде тангутской столицы по преданию был ранен и умер Чингис-хан, поэтому монголы стёрли столицу тангутов с лица земли.

Несмотря на то, что при завоевании тангутского государства погибло очень много тангутов, народ не был полностью уничтожен. Известно, что во второй половине XIII в. один из потомков тангутской династии полководец Ли Хуань участвовал во вторжении монголов в государство Дай-Вьет (совр. Вьетнам) и там погиб. Кроме того, обнаруженные в начале XX в. в городе Хара-Хото тангутские книги датируются XII–XIV вв.

При крушении монгольской династии Юань тангуты участвовали в войне против династии Мин на стороне монголов. Город Хара-Хото (тангутский «Идзин-ай») был взят китайской армией в 1372 г., а население полностью вырезано.

В XV–XVI вв. тангуты, по-видимому, ещё существовали как самостоятельный народ. Последняя запись тангутскими иероглифами датируется концом XVI в. (Расшифровал [то есть сумел прочитать]

тангутские иероглифы наш соотечественник – выдающийся востоковед Н.А. Невский. – А. Драгункин).

В настоящее время *потомками* тангутов являются *тибетцы*, кочующие в районе озера Кукунор в провинции Цинхай. Хотя они и говорят на *амдосском наречии* тибетского языка, однако сохраняют родовое название «*миньяк*» – древнее самоназвание *тангутов*. Другая группа народа «*миньяк*» численностью около 15 тысяч человек проживает в провинции Сычуань в районе горы Гунгашань (по-тибетски *Миньяк-Ганкар*, 7750 м). Они говорят на особом *миньякском* языке, являющимся, по некоторым данным, наиболее близким к собственно тангутскому языку.

77. «Могила Чингис-хана находится *в Китае*».

На территории автономного района Внутренняя Монголия, неподалёку от города Дуншэн, в районе Эхе Еджен Хоро находится так называемый «Мавзолей Чингис-хана» – в туристических путеводителях он значится как «Гробница великого завоевателя».

В действительности же «Могила Чингис-хана» в Эхе Еджен Хоро «возникла» в XVII в. и довольно быстро превратилась в место паломничества, хотя многие люди и знали, что усыпальница имеет чисто символическое значение. Современный мавзолей был построен в 1954–1956 гг. в связи с началом пропаганды культа Чингис-хана как «величайшего *китайского* императора и завоевателя». Настоящее место захоронения Чингис-хана неизвестно и по сей день, но, согласно легендам, Чингис-хан был похоронен в районе горы Бурхан-халдун на территории Внешней Монголии (МНР). По другим сведениям, его похоронили в местности, называемой Ехэ-Утэк или на южном склоне Хэнтэйского хребта (см. и стр. 132). Когда тело Чингис-хана везли к месту погребения, то по пути убивали всех встречных, а после церемонии погребения были убиты и все её участники. Затем по месту захоронения прогнали табун лошадей, чтобы навсегда сокрыть тайну ...

Так что «Мавзолей Чингис-хана» в Эхе Еджен Хоро имеет лишь символическое значение и не является подлинной «могилой великого завоевателя».

78. «Династия Юань была основана *Чингис-ханом*».

Так *думают* многие китайцы. Чингис-хан не был, однако, *основателем* монгольской династии Юань. В 1206 г. он объединил монголов в единое государство, получившее название «Монгольского государства» (по-монгольски – «Монгол улус»). С 1220-х гг. столицей Монголии стал город Каракорум, а в 1264 г. хан Хубилай перенёс столицу в город Даду (около современного Пекина). В 1271 г. Хубилай дал своей династии название «*Юань*» (в переводе с китайского «*Изначальный*»).

Таким образом, «*основателем* династии Юань» был лишь четвёртый монгольский хан – *Хубилай*, а вовсе не Чингис-хан.

79. «Династия Юань *объединила* Китай».

Так *любят* говорить китайцы, дабы в очередной раз подчеркнуть своё превосходство над всем и вся. Династия Юань «объединила Китай» в том смысле, что *завоевала* его, низведя этнических китайцев до людей третьего и четвёртого «сортов» (об этом мы уже писали – см. стр. 132). Господство монголов над китайцами было основано на страхе и насилии. Интересно, что, завоевав Китай, в культурном плане монголы предпочли ориентироваться на Тибет, а не на китайскую цивилизацию. В Китае монголы планировали осуществить ряд *реформ* – в частности, они попытались отменить систему экзаменов на должности и ввести новую, так называемую «*квадратную*», письменность вместо иероглифики – своего рода прообраз будущих *латинизаций* XX в. Кроме того, монголы широко привлекали на службу иностранцев, пытаясь заменить ими китайских чиновников среднего звена. Хотя при монголах главная столица и находилась в Китае, но – тем не менее – китайцы рассматривались монголами

в качестве *покорённого* народа. В конечном счёте народные восстания в середине XIV в. привели к свержению монгольского господства и к воцарению национальной династии Мин (1368–1644 гг.).

80. «Династия Юань правила *до 1368 г.*».

Это повсеместно распространённое историческое *заблуждение* верно лишь в том, что династия Юань «правила ***Китаем*** до 1368 г.». В том же году монголы были окончательно изгнаны из Китая войсками династии Мин, однако ни династия Юань, ни монгольское государство не прекратили своего существования. С 1368 г. столицей Монголии снова стал город Каракорум. После 1368 г. монгольские ханы неоднократно пытались снова завоевать Китай и восстановить своё господство, но неудачно. Империя Мин, со своей стороны, пыталась установить господство над Монголией. В 1380 г. китайская армия полководца Му Ина вторглась в Монголию и разрушила Каракорум. После этого столицей династии Юань стала ставка, расположенная неподалёку от современного города Ичан в Восточной Монголии, но и её захватили и разрушили китайские войска в 1387 г. Тогда столицей Монголии окончательно стала ***кочевая*** ставка хана.

Несмотря на военные неудачи, монголы не признали себя вассалами Китая и продолжали совершать набеги. В начале XV в. китайцы снова попытались подчинить монголов, но потерпели неудачу, а к середине XV в. военная инициатива снова перешла к монголам – в 1449 г. они разгромили в битве при Туму китайскую армию и даже взяли в плен китайского императора. С 1450 г. и до начала XVII в. Китай вёл главным образом пассивную оборону против монголов – именно в эти века и была выстроена нынешняя Великая Стена.

В конце XIV в. в Монголии установился период феодальной раздробленности, но при этом институт *Всемонгольского хана* продолжал существовать. Линия *Всемонгольских ханов* не прерывалась вплоть до 1634 г.

В начале XVII в. появилась третья сила – *маньчжуры*. К 1635 г. они завоевали южную часть Монголии, которая теперь стала называться «Внутренней Монголией», а ещё в 1634 г. бежал в Северо-Восточный Тибет и умер последний *Всемонгольский хан* – Лигдэн-хан. Именно он и был «последним ханом династии Юань».

Ниже перечислены годы правления всех императоров и монгольских ханов юаньской династии с 1260 по 1634 г.:

1) Хубилай (кит. Ши-цзу), 1260–1294 гг. С 1271 г. дал государству название «Юань».
2) Тэмур (Улджэйту-хан, кит. Чэн-цзун), 1294–1307 гг.
3) Хайшан (Хулуг-хан, кит. У-цзун), 1307–1311 гг.
4) Буянту (Аюрпарибхандра, кит. Жэнь-цзун), 1312–1320 гг.
5) Шоди-Бала (Гэгэн-хан, кит. Ин-цзун), 1321–1323 гг.
6) Есун-Тэмур (кит. Тан-дин-ди), 1324–1328 гг.
7) Ток-Тэмур (Джиджагату-хан, кит. Вэнь-цзун), 1328–1329 гг.
8) Хутухту-хан (Хошила, кит. Мин-цзун), 1329 г.
   Снова Ток-Тэмур, 1329–1332 гг.
9) Ринченбал (кит. Нин-цзун), 1332 г.
10) Тогон-Тэмур (Ухагату-хан, кит. Шуньди), 1333–1370 гг.
11) Аюршридара (Билигту-хан), 1370–1378 гг.
12) Тогус-Тэмур (Усхал-хан), 1378–1388 гг.
13) Энх-Дзорикту-хан, 1389–1392 гг.
14) Элбег-Нигулэсэгчи-хан, 1392–1398 гг.
15) Гун-Тэмур, 1398–1402 гг.
16) Эл-Тэмур, 1402–1408 гг.
17) Буньяшири-хан, 1408–1412 гг.
18) Дэлбэг-хан, 1412–1415 гг.
19) Ойратдай-хан, 1415–1425 гг.
20) Адай-хан, 1425–1438 гг.
21) Дайсун-хан, 1439–1452 гг.
22) Акбарджи, 1452–1454 гг.

23) Эсэн-хан (не из рода Чингис-хана), 1454 г.
24) Мэргус (Угэгту-хан), 1454–1462 гг.
25) Молон-хан, 1462–1466 гг.
26) Мандугули, 1466–1479 гг.
27) Бату-Мункэ (Даян-хан), 1479(?)–1543 гг.
28) Боди-Алаг, 1544–1547 гг.
29) Дарайсун-хан, 1548–1557 гг.
30) Тумэн Дзасакту-хан, 1558–1593 гг.
31) Сэцэн-хан, 1594–1603 гг.
32) Лигдэн-хан, 1604–1634 гг.

NB. Следует отметить, что в списке *Всемонгольских ханов* с 1389 по 1470-е гг., составленном на основании китайских источников, имеются сильные расхождения как по годам правления, так и по числу самих ханов – как и в **самих** китайских «*источниках*».

81. «*Китайцы* составляли артиллерийский корпус в монгольской армии во время похода хана Батыя в Восточную Европу».

Никакие русские или европейские исторические источники того времени (XIII в.) не содержат сведений о «*китайском* артиллерийском или инженерном корпусе в составе армии Батыя». Всем этим *байкам* мы обязаны главным образом «историческим» романам, вроде известной книги В. Яна «Батый».

Достоверно известно, что при завоевании Китая монголы использовали *камнемётчиков* и других военных специалистов из Средней Азии, Ирана, Северного Китая. Среди них были и китайцы, однако нам точно неизвестно, были ли китайцы именно в армии Батыя.

В настоящее время доказано, что армия Батыя не превышала 30–40 тысяч воинов. Русские города, которые брал Батый, обычно захватывались через 2–3 дня после начала осады, и исключение составил лишь Козельск, который сопротивлялся монголам

две недели. Русские летописцы упоминают о неких «*пороках*», применявшихся монголами. Это слово в древнерусском языке было *общим* термином, которым обозначались *осадные машины*.

В доказательство существования «китайской артиллерии» обычно приводят пример из летописи, где описывается подвиг рязанского боярина Евпатия Коловрата и его небольшой дружины, которые сумели здорово потрепать монгольскую армию на марше (кстати говоря, этот факт прямо указывает на то, что армия Батыя была невелика. Если бы это была армия в сто и более тысяч человек, то нападения отряда Евпатия просто бы не заметили).

Летопись сообщает, что воинов Коловрата удалось уничтожить лишь с помощью «*пороков*» – то есть расстреляв русских с растояния. Обычно считают, что этими «*пороками*» были *камнемёты* – однако *практически* это невозможно. Дело в том, что осадные машины возили в разборном состоянии, поэтому для их установки, наведения и заряжания требовалось длительное время – иногда до двух часов и более. Кроме того, стрелять из камнемётов по *подвижным* целям – это всё равно, что «стрелять из пушки по воробьям», а успешное же применение камнемётов на пересечённой, покрытой лесами местности Рязанщины вообще исключено. К тому же летописи писались монахами, как правило, мало понимавшими в военном деле (при этом не следует путать *наших* монахов с воинами-монахами рыцарских орденов Западной Европы), поэтому эпизод с *камнемётами* против группы воинов является, видимо, не более чем приукрашиванием действительности.

Для обслуживания *китайских* осадных машин требовались десятки, сотни людей. Вряд ли монголы Батыя возили с собой простые по устройству, но неудобные в использовании китайские *камнемёты* (может быть, за исключением *аркбаллист* – см. стр. 317). Скорее всего, при осадах использовались более совершенные метательные машины, заимствованные у *мусульман*.

82. «Марко Поло *был* в Китае».

Это очень и очень спорный вопрос. Долгое время считалось, что венецианец Марко Поло долгое время путешествовал по странам Востока и, в частности, побывал в Китае, где прожил 17 лет, будучи чиновником в правительстве монгольского хана Хубилая.

Но в конце 1990-х гг. директор китайского отдела Национальной Британской библиотеки миссис Фрэнсис Вуд опубликовала книгу «Был ли Марко Поло в Китае»? ("Did Marco Polo Go to China?". – А. Драгункин). Эта книга наделала много шуму в научном мире, так как автор доказывала, что «Марко Поло в Китае не был» (+ см. стр. 229).

В качестве доказательств того факта, что Марко Поло не был в Китае, Фрэнсис Вуд привела следующие, весьма серьёзные аргументы:

1) Марко Поло ни разу не привёл ни одного собственно *китайского* имени – все имена в «Книге Марко Поло» только *персидские*, *тюркские* или *арабские*;
2) прожив в Китае 17 лет, Марко Поло в своей книге ни слова не упоминает о *чае*;
3) Марко Поло не упоминает о китайских *иероглифах* – а этого нельзя не заметить в Китае;
4) Марко Поло не упоминает о *книгопечатании*;
5) Марко Поло не упоминает о китайском обычае *бинтовать ноги* женщинам;
6) Марко Поло неоднократно упоминает о том, что в Китае водятся *львы* – но, как известно, там их нет и не было;
7) Марко Поло не упоминает о Великой Стене.

Предоставим слово самой Фрэнсис Вуд: «Он доехал только до Константинополя, а затем скрылся в окрестностях Генуи, где и описал свои вымышленные путешествия».

Заметим, что последний аргумент не является основанием для того, чтобы говорить о том, что «Марко Поло не был в Китае»,

поскольку в XIII в. («*сегодняшней*») Великой Стены ***ещё*** не существовало. Однако следует признать, что остальные аргументы весьма основательны.

Кроме всего вышеизложенного и сами обстоятельства написания «Книги Марко Поло» также весьма странны. Считается, что, вернувшись в Италию, Марко Поло попал в плен к генуэзцам, которые некоторое время держали его в тюрьме – там Марко и надиктовал свою книгу некоему Рустичано на … *французском* языке. Это очень странно, так как и Марко Поло, и Рустичано были итальянцами, а различия *тосканского* и *венецианского* диалектов итальянского языка не препятствуют взаимопониманию. Кроме того, зачем Марко Поло потребовалось диктовать свою книгу другому человеку? Неужели он был неграмотен и не мог уже потом, вернувшись в Венецию, записать свои путешествия (но как же тогда он мог быть «чиновником у Хубилая»? – А. Драгункин). Первое печатное издание «Книги Марко Поло» появилось в 1477 г. в Германии **на немецком** языке. На первой странице книги был помещён портрет Марко Поло с надписью: «Das ist der edel Ritter, Marcho polo von Venedig …». («Это – благородный рыцарь, Марко поло из Венеции»). Обратите внимание, что фамилия (?) "polo" написана почему-то с маленькой буквы, поэтому некоторые учёные предлагают переводить эту надпись как «Марко поляк из Венеции». К тому же известно, что Марко Поло был не рыцарем, а купцом.

Но вряд ли Марко Поло «доехал только до Константинополя, а затем скрылся в окрестностях Генуи и описал свои путешествия», как утверждает миссис Вуд – ведь в «Книге Марко Поло» содержится и немало достоверных сведений, например, о странах Ближнего Востока и Центральной Азии, а также о Восточной Европе. Поскольку в те времена информация распространялась довольно медленно, то невозможно себе представить, чтобы автор описал все эти страны, не побывав в них. По всей видимости, «Книга Марко Поло» представляет собой компиляцию, в которой собраны как весьма достоверные сведения о странах Востока, в том числе и о Китае, так и небылицы. Определённая часть сведений о Китае – например, о том, что в Китае употребляются *бумажные деньги*, или о том, что там есть «*камни*, *которые как дрова горят*»

(каменный уголь) – это достоверные сведения. С другой стороны, отсутствие в «Книге Марко Поло» сведений о китайских *иероглифах*, о *чае* и пр. действительно наводит на размышления по поводу того, «действительно ли автор побывал в Китае».

83. «Пять походов против монголов в годы Юнлэ (1403–1424 гг.) завершились *крупными победами* китайских войск».

Это весьма специфическое *заблуждение* любят повторять китайские, западные, а также российские военные историки.

В 1403–1424 гг. Китаем правил император Чжу Ди. Пытаясь обезопасить северные рубежи государства от монгольских набегов и покорить неприятеля силой оружия, он предпринял пять военных кампаний против кочевников.

В 1409 г. Чжу Ди приказал полководцу Цю Фу выступить против монголов со стотысячной армией. Монголы под предводительством Буньяшири-хана и нойона Аругтая заманили китайские войска вглубь Монголии и в битве на реке Керулен полностью их уничтожили.

В 1410 г. китайский император лично возглавил огромную (по *китайским* данным, до полумиллиона человек) армию против монголов. (Несомненно, численность китайской армии была сильно преувеличена. Совершенно непонятно, как полумиллионная армия могла бы питаться и передвигаться в безводной степи без достаточного количества воды. Но в том, что она была большая, вряд ли можно сомневаться. И хотя мы знаем, что в случае необходимости *монголы* могли пить кровь своих лошадей, вскрывая им вену на шее, но, во-первых, мы не знаем, делали ли так *китайцы*, а во-вторых, такое «решение вопроса», конечно же, не могло носить постоянного характера. – А. Драгункин). В том же году в сражении на реке Онон китайские войска разбили монголов Буньяшири-хана. Победе китайцев сильно способствовали разногласия монгольского хана с нойоном (князем) Аругтаем.

В 1414 г. Чжу Ди снова выступил с войском против западных монголов – *ойратов* Махмуд-нояна. Войска китайского императо-

ра нанесли поражение ойратам в битве на реке Тола (неподалёку от нынешнего Улан-Батора).

Несмотря на победы, набеги монголов на границы Китая продолжались, и в 1422 г. император Чжу Ди опять предпринял поход в Монголию. Ему удалось захватить множество скота, а на обратном пути китайцы нанесли поражение ещё и урянхайским монголам.

В 1423 и в 1424 гг. китайские войска под командованием Чжу Ди совершили два похода в Монголию. Китайские источники не сообщают о больших сражениях, так что, по-видимому, монголы намеренно уклонялись от столкновений с китайскими войсками. В 1424 г. император Чжу Ди заболел и умер в походе, в результате чего армия срочно вернулась в Китай.

Подводя итоги, можно сказать, что несмотря на победы в 1410, 1414 и в 1422 гг., китайцы потерпели поражение в кампаниях 1423–1424 гг. Огромная и неповоротливая китайская армия двигалась с большим обозом, серьёзно замедлявшим скорость передвижения войск, что давало монголам возможность благополучно отступать. Военные расходы на каждый поход в несколько раз превышали годовой доход императорского двора. Походы императора Чжу Ди не привели ни к подчинению Монголии Китаю, ни к прекращению монгольских набегов. Фактически, с точки зрения *стратегии* китайцы потерпели поражение. После 1425 г. империя Мин вела главным образом пассивную оборону против кочевников, строя Великую Стену.

84. «Плавания Чжэн Хэ были организованы с целью поиска удобных гаваней в странах Южных морей и *основания* там *колоний*».

Именно так объясняют составители авторитетного «Морского энциклопедического справочника» (см. «Библиографию» в конце книги) цели китайских морских экспедиций, состоявшихся в начале XV в.

Для справки: *Чжэн Хэ* (мусульманин!) известен как единственный в истории древнего и средневекового Китая флотоводец. Под его командованием китайский флот в 1405–1433 гг. совершил

семь плаваний в страны Юго-Восточной Азии и Индийского океана, в ходе которых Чжэн Хэ добрался до Восточной Африки и Персидского залива. Согласно китайским источникам, экспедиция включала 62 корабля с 27800 человек команды. Известно, что все семь экспедиций были организованы самим китайским императором.

Экспедиции адмирала Чжэн Хэ были предприняты вовсе не с целью «основания колоний» или «поиска удобных гаваней», поскольку торговые пункты на морском пути из Индии в Китай были к XV в. уже хорошо известны китайским, арабским, индийским и малайским купцам. Чжэн Хэ вовсе не собирался и «основывать колонии» – надо заметить, что колониализм европейского типа никогда не был свойствен китайцам.

На самом деле экспедиции Чжэн Хэ были организованы с целью расширения влияния Китая в южном направлении. Именно в начале XV в. империя Мин достигла наивысшей стадии своего расцвета, а внутренний подъём Китая совпал и с активной внешней экспансией: на севере – против монголов и на юге – против стран Индокитая (китайско-вьетнамские войны 1406–1428 гг.). В ходе первой (1405–1406 гг.) и третьей (1410–1411 гг.) морских экспедиций Чжэн Хэ предпринял военные действия против малайского государства Палембанг (на острове Суматра) и против Цейлона. В ходе своих экспедиций Чжэн Хэ встретил в странах Юго-Восточной Азии китайские общины, однако не основал там ни одной колонии. Максимум, что делал Чжэн Хэ, это устанавливал отношения с местными правителями, всюду требуя от них признать себя *вассалами* Китая.

Всего Чжэн Хэ совершил семь плаваний: шесть – в 1405–1424 гг. и ещё одно в 1432–1433 гг. После 1433 г. экспедиции в страны Южных морей были прекращены.

85. «Китайцы *задолго до Колумба* добрались до Америки».

Этот *миф* стал усиленно раскручиваться в последние годы. То в каком-то «антикварном магазине» в Китае обнаруживается «старинная карта Нового Света», якобы скопированная с оче-

редного «древнекитайского подлинника», то некий бывший офицер подводного флота США пишет книгу о том, что «в результате плаваний Чжэн Хэ китайцы открыли вообще весь мир, включая Австралию, Новую Зеландию и Антарктиду» (к слову сказать, книга этого американского подводника была разрекламирована и издана на *китайские* деньги) – удивительно, но находятся люди, которые верят во все эти глупости.

На территории Северной и Южной Америки не обнаружено ни одного предмета, доказывающего, что «китайцы бывали в Новом Свете». Сообщения о некой таинственной «земле Фушань» (или «Фузан»), якобы «упомянутой в китайских хрониках», на поверку оказываются либо выдумками уже самих западных авторов, либо сведениями о Тайване или о Японии.

Правда, время от времени на дне у берегов Калифорнии находили предметы, напоминавшие обломки китайских джонок или якоря китайского типа. Потом выяснялось, что вышеупомянутые суда и якоря использовались китайскими эмигрантами, переселявшимися в Калифорнию в середине XIX в. (!).

Приведём аналогичный случай. Во второй половине XX в. у побережья Бразилии на дне бухты Гуанабара были обнаружены обломки античных статуй, рельефов и амфор. Казалось бы, сенсация! Оказывается, «древние греки или римляне уже добирались до берегов Америки!» – однако вскоре рядом с античными статуями были обнаружены обломки судна XIX в. Как выяснилось из архивов, в 1830-е гг. это судно везло в Бразилию коллекцию античного искусства, предназначенную для императора Педру II (1831–1888 гг.), и корабль затонул в результате шторма в бухте Гуанабара. Так не состоялась сенсация столетия …

Что касается *китайских* кораблей, то они и **в принципе** не смогли бы доплыть не только до Нового Света, но даже свободно ходить в открытом море. Дело в том, что китайские корабли были *плоскодонными*, следовательно – очень неустойчивыми при сильной качке и шторме, а это исключает возможность свободного плавания в открытом океане. Паруса у джонок – только прямые, что делает невозможным маневрирование против ветра, поэтому корабль

может идти только с попутным ветром (с косыми «*латинскими*» парусами китайцы познакомились лишь с приходом европейцев). Таким образом, китайские корабли были предназначены исключительно для *каботажного* плавания. Во время плаваний Чжэн Хэ китайцы шли главным образом вдоль берегов, чтобы не затонуть и не потеряться в открытом море, так что они никак не могли добраться на своих «плоскодонках» до берегов Америки и уж тем более до Антарктиды.

86. «Монгольское и маньчжурское завоевания *затормозили* развитие Китая, способствовали его отсталости».

Это *заблуждение* очень распространено на Западе и в России и является порождением *европоцентризма*. Безусловно, вторжения монголов в XIII в. и маньчжуров в XVII в. привели к разрушению производительных сил и к серьёзным опустошениям Китая, однако такие нашествия и разрушения не были особенностью, характерной только для Китая. Подобные завоевания и разрушения были характерны и для Европы. В XVI в. религиозные войны, а также Итальянские войны между Священной Римской империей и Францией (1494–1559 гг.) поглотили бóльшую часть производительных и, соответственно, людских ресурсов Европы. (К тому же всё это происходило в условиях постоянной угрозы завоевания христианского мира Османской империей). Только в результате Тридцатилетней войны (1618–1648 гг.) население Германии сократилось с 20 млн до 7 млн человек. Для сравнения: с начала XV в. и до 1620-х гг. в Китае практически не было серьёзных войн и потрясений. Проблемы отставания Китая от западного мира заключались не в завоевании Китая монголами или маньчжурами, а в некоторых особенностях *самóй* китайской цивилизации.

К началу XVI в. Китай был самой населённой частью тогдашнего мира – к 1500 г. (по приблизительным подсчётам) в Китае проживало свыше 100 млн человек или 22,3% всего населения Земли. Отличительными чертами китайской цивилизации, основы которой были заложены в учении Конфуция (551–479 гг. до н.э.), были холодный материализм и бездуховность – а это сформировало

и особый тип человеческой личности. Конфуцианский образ жизни целиком покоился на убеждении в том, что в мире существуют объективные, не зависящие от воли людей закономерности (и конфуцианцы никогда не задавались вопросом типа: «А ***кто*** эти "*закономерности*" установил?». – А. Драгункин). В конфуцианстве нет божественной идеи, соответственно, нет и личности Творца, не говоря уже об идее богочеловечности. От человека требовалось не развитие личностного начала, а соблюдение раз и навсегда установленных правил. (Интересно, что в китайском языке даже нет *понятия* «личность»).

Для конфуцианства характерен крайний анти-индивидуализм, соответственно, в китайском обществе преобладали *коллективистские* начала – это отразилось даже в *структуре* китайского языка. Так, в китайском языке отсутствует (традиционное для индоевропейских языков) наличие у существительного *единственного* и *множественного* чисел – все слова в китайском языке априори имеют *множественное* число. (Например, слово 人 – «*жэнь*», которое обычно переводится как «человек», на самом деле значит «***люди***». Для того, чтобы сказать «*человек*», надо к этому слову прибавить числительное «*один*» – то есть сказать «один ***людь***». – А. Драгункин).

Высшей ценностью конфуцианского общества было *государство*. Каждому человеку была отведена роль винтика в огромном общественном механизме этого государства, и он должен был выполнять по мере сил свою функцию. В конфуцианской шкале ценностей *чувство долга* превалировало над *всеми* остальными – от человека прежде всего требовалось *«послушание по вертикали»* – то есть *послушание* своим родителям, начальнику, императору ...

Формально конфуцианское общество было демократичным, и в принципе *каждый* человек мог стать 君子 «*цзюньцзы*» – «благородным мужем». Для этого требовались только труд и прилежание, бесконечное учение и самосовершенствование. На деле же это означало изучение конфуцианской науки, которая представляла собой крайне догматизированный свод знаний.

Коллективистские начала общества, преобладание *общественного* над *частным*, крайний *догматизм* и *незыблемость* ведущей идеологии предопределяли *инерционное развитие* китайского общества. *Масса* подавляла отдельно взятого человека и не давала ему возможности проявить себя. Не будет ошибкой утверждать, что само *понятие* «прогресса» (возникшее, кстати, на Западе) не было свойственно конфуцианской цивилизации. Мысль человека в традиционном китайском обществе была обращена не вперёд, а *назад* – в идеализированное прошлое. Соответственно, в своём развитии китайская цивилизация двигалась по кругу, и все так называемые «реформы» сводились к очередному восстановлению привычного порядка вещей.

По сравнению с Китаем развитие европейской цивилизации было полной противоположностью. Уже в раннее Средневековье на Западе преобладало *личностное* начало – достаточно вспомнить скандинавские саги, которые то и дело прославляют подвиги отдельно взятых людей и призывают к подражанию им. С христианизацией общества церковь лишь усилила эту тенденцию, требуя от каждого человека бесконечного совершенствования. Очень важную роль сыграло таинство святого причастия, фактически учившее человека отвечать за свои поступки не только перед людьми, но и перед Богом и перед самим собой. Развитие *личности*, обладавшей правами и привилегиями, ответственность её перед самой собой за свои труды приводила к тому, что человек стремился к поискам чего-то нового – а это приводило к развитию производительных сил общества, наук, техники, искусства. Моды и архитектурные стили в Европе могли несколько раз меняться в течение одного поколения, но в Китае (да и на Востоке вообще!) этого не происходило. Не случайно в глазах европейцев, которые стали появляться в Китае с XVI в., страна казалась неподвижной, полностью застывшей в своем развитии.

Так что причины «отставания» Китая заключались не во внешних вторжениях, якобы «ослабивших страну». Да и не было никакого «отставания» Китая от Европы – Китай жил сам по себе и шёл своим, независимым путем, сформировав совершенно уникальную и удивительно неповторимую культуру – просто эта

культура была весьма отлична от культуры *европейской*. Изучая культуру Китая (как и любой другой страны), нельзя и не нужно пытаться измерять её «общим европейским аршином». Подобное может привести лишь к ещё большему непониманию.

87. «Тайвань *с глубокой древности* был частью территории Китая».

С таким же успехом можно утверждать, что «с глубокой древности *Прибалтика* была частью территории *России*», поскольку население региона платило дань русским князьям.

Сразу же оговоримся, что с *политической* точки зрения Тайвань – это внутреннее дело Китая.

Что же касается «*древности*», то следует знать, что *китайцы* вкладывают в это понятие совершенно **иной** смысл, нежели мы. «Древность» для китайцев – это не только какие-нибудь действительно древние «античная Греция» или «Римская империя». Дело в том, что в понятие «древность» китайцы вкладывают всё, что было до 1840 г. (то есть до Первой Опиумной войны и до начала проникновения европейцев в Китай). В начале XIX в. китайцы даже остров Мадагаскар считали «неотъемлемой частью территории Китая» – ведь в XV в. там побывала экспедиция мореплавателя Чжэн Хэ, и только на этом основании остров стали считать «далёким вассальным владением». Не будем забывать, что согласно традиционной внешнеполитической доктрине Китая, китайский император считался «повелителем всего мира». Равенство монархов не признавалось, а все страны мира автоматически считались *вассалами* Китая.

Остров Тайвань был известен китайцам с первых веков нашей эры. В III в. н.э. Сунь Цюань, император государства У (228–280 гг. н.э.), организовал на него военную экспедицию. В начале VII в. император династии Суй Ян-ди (605–617 гг. н.э.) вновь отправил на остров Тайвань войска, а в эпоху Сун (960–1279 гг.) китайцы поселились на островах Пэнху у западного побережья Тайваня. Тем не менее на острове не было никаких правитель-

ственных учреждений, которые позволяли бы считать его китайским.

Португальцы, достигшие Тайваня в начале XVI в., назвали его «Формоза», то есть «Прекрасная». В 1624 г. часть острова была захвачена голландцами, а в 1626 г. некоторые районы побережья захватили испанцы. Впрочем, голландцы к 1642 г. выгнали испанцев с острова, основали на Тайване укреплённые поселения и способствовали иммиграции китайцев с материка, так как им были нужны рабочие на плантациях, но в 1662 г. китайский военачальник Чжэн Чэнгун (Коксинга) изгнал голландцев с острова. Поводом для этого послужило признание голландцами династии Цин, с войсками которой Чжэн Чэнгун воевал. Захватив Тайвань, Чжэн Чэнгун превратил его в базу для борьбы с династией Цин, и только в 1683 г. маньчжурам удалось установить свой контроль над Тайванем – остров стал частью китайской провинции Фуцзянь, а в отдельную провинцию Тайвань был выделен в 1887 г.

Таким образом, остров стал *частью Китая* фактически лишь во второй половине XVII в.

В 1895 г., согласно Симоносекскому мирному договору, завершившему китайско-японскую войну 1894–1895 гг., остров Тайвань и острова Пэнху стали колонией Японии. Остров был возвращён Китаю только после поражения Японии во Второй Мировой войне в 1945 г.

В настоящее время остров Тайвань находится под юрисдикцией Китайской Республики (но не КНР. – А. Драгункин), основанной в 1912 г. первым президентом Китая Сунь Ятсеном. В 1949 г. президент Китайской Республики Чан Кайши и его сторонники, проиграв войну коммунистам, возглавлявшимся Мао Цзэдуном, эвакуировались на Тайвань. Китайская Республика на острове Тайвань в настоящее время поддерживает дипломатические отношения с Ватиканом и с несколькими маленькими государствами. С 1980-х гг. правительство КНР выдвинуло идею мирного объединения Тайваня с континентальным Китаем (+ См. моё примечание к «*Заблуждению*» № 118. – А. Драгункин).

88. «Маньчжуры, завоевавшие Китай в середине XVII в., были *кочевниками*».

Это типичный *стереотип*, основанный на том, что основными врагами Китая на протяжении сотен лет были в основном *кочевые* народы Центральной Азии. Соответственно, и *маньчжуров* записали в «*кочевники*».

На самом деле к XVI в. маньчжуры были не кочевым, а *осёдлым* народом. Предки маньчжуров племена *мохэ*, упоминаются в китайских анналах эпохи Тан (618–907 гг. н.э.). Эти племена были ближайшими родственниками *тунгусов* (*тунгусо-маньчжурская* ветвь *алтайской* семьи языков), а к XII в. племена *мохэ* стали называться «*чжурчжэнями*». В 1114 г. они объединились и создали империю *Айсинь гурунь* или *Цзинь* – 金 (по-китайски значит: «Золотая»). К 1141 г. *чжурчжэни* разгромили государство киданей Ляо и завоевали большую часть Северного Китая. В 1234 г. государство Цзинь было в свою очередь разгромлено и завоёвано *монголами*, а в конце XIV в. мелкие княжества чжурчжэней, образовавшиеся после гибели империи Цзинь, стали вассалами китайской империи Мин (1368–1644 гг.).

В конце XVI – начале XVII в. чжурчжэни населяли восточную часть Маньчжурии (современная китайская провинция Цзилинь и северо-восток провинции Ляонин). Жили они в укреплённых **городищах** или в **посёлках**, стоявших по берегам рек, а занимались земледелием (выращивали просо, гаолян, чумизу) и скотоводством. Важную роль также играли охота, сбор женьшеня и рыболовство. Развитое скотоводство позволило чжурчжэням иметь хорошую конницу. Одно из чжурчжэньских княжеств называлось «*Маньчжу*». Его правитель Нурхаци (1559–1626 гг.) объединил чжурчжэньские племена под своей властью, создал государство и в 1617 г. назвал его «*Айсинь гурунь*» («*Цзинь*») в память об империи предков (XII в., см. выше. – А. Драгункин). Именно с начала XVII в. *чжурчжэни* стали называть себя «*маньчжурами*» (по-маньчжурски «*маньчжу нялма*») в честь княжества *Маньчжу*, откуда происходил Нурхаци. В 1637 г. преемник

Нурхаци хан Абахай (1627–1643 гг.) переименовал государство, дав ему название «*Цин*» – 清 («Ясное, чистое»).

К 1683 г. маньчжуры завоевали Китай. Ударной силой маньчжурской армии была конница, однако наличие сильной кавалерии не говорит о том, что маньчжуры были кочевниками – пехота и артиллерия у них тоже были ...

Так что считать маньчжуров *кочевниками* нет никаких оснований.

89. «Первый правитель маньчжуров Нурхаци был *императором*».

Так *думают* многие китайцы. Айсиньгиоро Нурхаци (1559–1626 гг.) объединил чжурчжэньские племена под своей властью и в 1617 г. основал государство *Айсинь гурунь* (*Цзинь*) в память об империи Цзинь (1115–1234 гг.). Во внешних сношениях Нурхаци именовал себя не «*императором*», а «*ханом*», а свое государство – «*ханством*». Только в 1637 г. сын Нурхаци Абахай (1627–1643 гг.) провозгласил маньчжурское государство *империей*, а себя – *императором*. Он же присвоил Нурхаци, а также его отцу и деду посмертный титул «*императора*». Так что «*императором*» Нурхаци, как видим, стал только посмертно.

90. «В битве при Сарху маньчжуры уничтожили 200–(470)-тысячную китайскую армию».

Битва при Сарху 1619 г. является первым серьёзным полевым сражением между армией основателя маньчжурского государства Нурхаци и китайскими войсками династии Мин.

Огромная китайская армия, состоявшая из четырёх корпусов под общим командованием военачальника Ян Хао, должна была окружить и уничтожить войска маньчжуров (около 60 тысяч человек), а затем взять столицу ханства – город Хету-Ала.

Несогласованность в действиях военачальников и низкая боеспособность китайских войск привели к их полному разгрому

маньчжурами, причём последние потеряли (якобы) всего 2000 человек[1].

Победа хана Нурхаци над китайской армией при Сарху стала первым успехом в войне, которая в итоге привела к полному завоеванию Китая маньчжурами ко второй половине XVII в.

В большинстве китайских источников указывается, что численность китайской армии составляла около 470 тысяч человек[2]. Называются также цифры в 200 тысяч человек[3]. Подобные данные о численности китайских войск совершенно невероятны и чрезмерно преувеличены. В действительности же (по данным современных историков, в том числе и китайских) численность китайской армии в битве при Сарху не превышала 60 тысяч человек, а *потери* китайцев в этой битве составили 45 тысяч человек (75% личного состава! – А. Драгункин)[4].

Военные действия в 1619 г. происходили на сравнительно небольшой территории в северо-восточной части современной провинции Ляонин. Расстояние от города Хету-Ала до ближайших китайских крепостей Фушунь и Кайюань составляло не более 100 км. Местечко Сарху отстоит от главного города в Ляонине XVII в. – Ляояна – не более чем на те же 100 км, а то и меньше. 470-тысячное и даже 200-тысячное китайское войско просто не поместилось бы на поле сражения при Сарху. Кроме того, следует иметь в виду, что все данные об этом сражении основаны на источниках периода маньчжурской династии Цин. Маньчжурские историки попросту очень преувеличили численность неприятеля и преуменьшили свои потери (якобы «2 тысячи человек»). Те же источники, повествуя о войне Нурхаци с Китаем, сообщают, что

---

1 Да Цин личао шилу 19, свиток 5, 16б, 17а.

2 Там же. С. 210.

3 Внешняя политика государства Цин в XVII в.: Сборник / под ред. Л.И. Думана. – М. : Наука, 1977. – С. 84.

4 Чжунвай чжаньчжэн чжаньи дацыдянь (Битвы китайской и мировой истории) : Большой энциклопедический словарь / сост. Чэнь Сы. – Юэян, пров. Хунань, 1992. – Битва при Сарху. – С. 210.

годом раньше, в 1618 г., 20-тысячное маньчжурское войско совершило набег на Ляонин и захватило … 300 тысяч пленных[1]. В первой половине XVII в. **общая** численность маньчжуров составляла чуть более полумиллиона человек, включая стариков, женщин и детей – получается 1 пленный на 1,5 маньчжура. Пользуясь отсутствием значительной части маньчжурских войск у себя дома, пленные попросту могли бы устроить восстание и перебить всех оставшихся в тылу маньчжуров (стариков, женщин и детей), так что приводимые в источниках цифры просто нереальны.

Удивляют не *несуразности* и не откровенные *небылицы* китайских хроник, а то, что до сих пор многие учёные-специалисты считают китайские исторические хроники объективными документами, которые «составлялись профессиональными историками-конфуцианцами и содержат бесценный материал для изучения данной эпохи».

Примеров, подобных «численности китайской армии в битве при Сарху», насчитывается бесчисленное множество не только в китайской, но и в мировой истории. В данном случае мы привели лишь наиболее показательный эпизод.

91. «*Китайская* империя Цин».

Это повсеместно распространённое *заблуждение* верно лишь в том, что *китайцы* составляли в империи Цин большинство населения, а господствующий народ – *маньчжуры* – принял и всячески поддерживал китайскую культуру.

Несмотря на то, что маньчжуры целиком приняли ценности китайской цивилизации, они чётко обозначили места *господствовавшего* и *покорённого* народов в империи Цин. Фактически маньчжурское завоевание Китая привело к прекращению существования китайского национального государства, которое возродилось только в 1912 г. На протяжении 267 лет существования династии Цин (1644–1911 гг.) *китайцы* были людьми третьего «*сорта*» (пос-

[1] Да Цин личао шилу 19, свиток 5, 16б, 17а.

ле: 1) *маньчжуров*, и 2) *монголов*) – за одно и то же преступление китайцы несли более тяжкое наказание, чем те и другие. В 1644 г. маньчжурское правительство издало указ, согласно которому все китайцы были обязаны обрить переднюю часть головы и носить *косу* в знак покорности маньчжурам, причём неповиновение каралось смертной казнью. Одновременно завоеватели предписали китайским чиновникам носить маньчжурскую национальную одежду. Все высшие должности вплоть до 1860-х гг. принадлежали маньчжурам. Браки между маньчжурами и китайцами были запрещены, так как маньчжуры опасались ассимиляции. Китайцам до 1887 г. запрещалось селиться в Маньчжурии – на родовых землях маньчжурского народа. Только в 1903 г. маньчжуры и китайцы были официально уравнены в правах.

Таким образом, считать ***маньчжурскую*** империю Цин «*китайской*», как это постоянно делается, нет никаких оснований.

92. «Маньчжуры завоевали Китай *только* благодаря предательству У Саньгуя».

Это *заблуждение* относится к числу широко распространённых как в Китае, так и на Западе. У Саньгуй и ещё несколько крупных китайских военачальников действительно перешли в 1630–1640-е гг. на сторону маньчжуров, однако последние завоевали Китай главным образом благодаря **своим** силам. Ещё до того, как У Саньгуй «открыл маньчжурской армии проходы в Великой Стене», маньчжуры почти каждый год совершали успешные походы в Китай за Великую Стену. «История не признаёт сослагательного наклонения», но нетрудно предположить, что даже и не случись в Китае Великой Крестьянской войны 1626–1644 гг., приведшей к падению династии Мин, последняя всё равно пала бы – но под ударами маньчжуров, тем более, что в истории Китая известны многочисленные подобные примеры (завоевание *чжурчжэнями* Северного Китая в 1126–1141 гг., покорение Китая *монголами* в XIII в.). А в 1646–1662 гг. маньчжурам удалось завоевать Южный Китай, хорошо защищённый своими природными условиями, не затронутый Великой Крестьянской войной и маньчжурскими набегами.

С 1644 г. на стороне маньчжуров действительно сражались крупные контингенты китайских войск, самым крупным из которых была армия У Саньгуя. Однако решающей силой на поле боя, как правило, были именно маньчжурские войска. Доказательством тому, что маньчжуры завоевали Китай главным образом благодаря собственным силам, служит так называемый «Мятеж трёх вассалов» 1674–1678 гг. В 1674 г. те самые китайские феодалы во главе с У Саньгуем, которые некогда поддержали маньчжуров, подняли восстание против завоевателей. Половина Китая встала на их сторону и … потерпела поражение. Малочисленные маньчжуры, как видим, справились с противником **собственными** силами.

93. «Синьцзян *всегда* принадлежал Китаю».

Это *заблуждение* разделяет значительная часть китайцев. Начиная разговор о той или иной «неотъемлемой части страны», китайцы любят говорить, что она принадлежала Китаю «с древности». Не будем, однако забывать, что «древность» в китайском понимании – это всё до 1840 г.

В переводе с китайского языка слово «***Синь**цзян*» – 新疆 значит «***Новая** граница*». Уже само название говорит о том, что некогда должна была существовать и «*старая граница*».

До середины XVIII в. западной границей Китая был самый западный пункт Великой Стены – застава Цзяюйгуань в провинции Ганьсу. Территория к западу от заставы Цзяюйгуань в древности называлась китайцами 西域 «*Сиюй*», то есть «*Западный край*». В эпоху династий Хань (206 г. до н.э. – 220 г. н.э.) и Тан (618–907 гг. н.э.) китайским войскам временами удавалось подчинить себе этот край, но всякий раз Китай довольно быстро терял над ним контроль. В эпоху Хань китайцев выбили из Западного края хунну, а в эпоху Тан – тюрки.

В средние века территория Западного края стала называться «*Туркестаном*», так как там преобладало *тюркское* население. В XI в. в восточной части Туркестана господствовали мусуль-

манское государство Караханидов и Уйгурское ханство. В XII в. Туркестан был завоеван *каракитаями*. В XIII–XIV вв. там господствовали уже *монголы*, основавшие Чагатайский улус и Могулистан (последнее государство просуществовало до XVII в.).

В XVII–XVIII вв. территория Западного края называлась «Восточным Туркестаном», «Кашгарией» или «Малой Бухарией», и к этому времени культура данной территории принадлежала уже к мусульманскому миру. Восточный Туркестан был завоёван маньчжурскими войсками в 1756–1760 гг., после чего новая территория Китая стала называться «Синьцзян». Мусульманское население неоднократно поднимало восстания против китайского господства, но все они были подавлены. Самое крупное восстание разразилось в 1864 г., в результате чего возникло тюркское государство «Джетышаар» («Семиградье»), которое возглавил выходец из Коканда Бузрук-хан. В 1873 г. ханство возглавил сподвижник Бузрук-хана Якуб-бек. Тюркское население Синьцзяна и сегодня считает Якуб-бека своим национальным героем. В 1877–1878 гг. государство Джетышаар было разгромлено китайскими войсками полководца Цзо Цзунтана. В 1944 г. в Синьцзяне снова восстали уйгуры и казахи, на этот раз против гоминьдановских властей, и в 1945 г. восставшими была образована Восточно-Туркестанская Республика (ВТР), просуществовавшая до 1949 г., когда всё руководство этого государства, летевшее на встречу с Мао Цзэдуном, погибло в авиакатастрофе. Сепаратистские настроения среди коренного *тюркского* населения Синьцзяна – уйгуров, казахов и кыргызов – вновь оживились в начале 1980-х гг. и достаточно сильны и по сей день.

94. «“Опиумные войны” принесли Китаю *одни бедствия*».

Как в китайских, так и в российских учебниках и книгах по истории Китая «Опиумные войны» (см. стр. 164) связываются с военными поражениями, заключением неравноправных договоров и превращением Китая в полуколонию европейских держав. Всё это действительно так, однако именно «благодаря» Опиумным войнам китайцы, наконец-то, познакомились с европейской

цивилизацией и наукой и смогли *осознать* военно-техническое превосходство Европы*. Свержение маньчжурской династии Цин, становление Китайской Республики 1912–1949 гг. и КНР, реформы Дэн Сяопина конца XX в. (см. стр. 209), заимствование западных технологий и превращение Китая в державу мирового значения были бы невозможны без проникновения в страну европейцев. После Опиумных войн европейцы начали внедрять в Китае свои технические новинки. Благодаря стремительно развивавшейся после 1840-х гг. торговле с Европой и Америкой начался расцвет Шанхая, Тяньцзиня, Гуанчжоу, Сямэня (Амоя). Исторические центры этих городов в основном построены европейцами.

Англичане построили *Гонконг*, превратив его в крупнейший (наряду с Шанхаем) финансово-экономический центр Дальнего Востока. *Русские* основали в 1898 г. *Харбин* и построили Китайскую Восточную железную дорогу (КВЖД), а также Южно-Маньчжурскую железную дорогу, в результате чего с 1895 по 1914 г. население Маньчжурии увеличилось **в 30 раз**. Именно благодаря ***русским*** инвестициям Северо-Восточный Китай за одно поколение был заселён и обжит китайцами. Исторический центр Харбина и Даляня (Дальнего) – целиком *русской* постройки. Русские (с участием немцев) начали в Китае пивоварение. Немцы, со своей стороны, в 1897 г. на месте небольшой деревни в заливе Цзяочжоу (провинция Шаньдун) основали город Циндао, который с 1897 по 1914 г. был германской колонией. Центр этого города – типично немецкий: с кафедральным собором, каменными домами в стиле модерн, красными черепичными крышами и мостовыми.

Авторы, конечно же, не отвергают отрицательных сторон Опиумных войн, однако не стоит забывать и о положительных моментах – а конкретно о тех фактах, что Опиумные войны стимулировали развитие отношений Китая с западным миром и что китайцы получили от Запада новые для них знания.

* **А**. **Драгункин**.

Порох – порохом, *компас – компасом*, но ведь древние китайцы не знали, например, даже об **истинном** физиологическом *назначении*

женских половых органов. Об *оплодотворении* в результате соединения клеток *спермы* с женской *яйцеклеткой* они не имели ни малейшего представления! Они даже не видели разницы между выделениями *яйцеклетки* и обычными *вагинальными* выделениями ...

95. «Сражение при Саньюаньли – это *победа* китайской армии над английскими войсками».

В России и на Западе об этом столкновении англичан и китайцев в ходе Первой Опиумной войны 1839–1842 гг. знают только специалисты, зато в Китае «Сражение при Саньюаньли» занесено почти во все книги по истории страны и преподносится как «выдающаяся победа китайской армии над английскими войсками». Читая эти строки, представляешь себе нечто вроде «дальневосточного Бородина или Ватерлоо» («Строевым шагом идут в бой колонны английских гренадёров, а навстречу им гремят залпы китайских орудий. Китайская пехота, подпустив неприятеля поближе, методично расстреливает его из ружей, а затем бросается в рукопашную. Как никак, а ведь все китайские воины – мастера *ушу*. Английские солдаты десятками и сотнями падают наземь убитыми и ранеными. С флангов атакует конница, обращая «заморских дьяволов» в паническое бегство …»).

На самом деле это так называемое «сражение» выглядело совсем иначе ...

30 мая 1841 г. в окрестностях Гуанчжоу (у деревни Саньюаньли) 26-й пехотный полк численностью 800 человек (что составляло пятую часть **всей** английской армии в Китае) был окружён китайскими ополченцами. С полудня пошёл проливной дождь, так что в десяти шагах ничего не было видно. Английские кремнёвые ружья намокли и не могли стрелять, что давало перевес китайцам, вооружённым пиками, топорами и палками – в результате солдатам 26-го полка несколько раз приходилось отражать атаки китайцев штыками. Окружавшая их масса китайских ополченцев состояла из отрядов соседних деревень общей численностью до нескольких тысяч человек, и руководствовались они «военным планом», разработанным неким деревенским учителем. Несмотря

на громадный численный перевес, китайцы ограничились тем, что старались произвести как можно больше шума (трубили в дудки, звенели в колокольчики, непрерывно кричали: «*Ша*!» – «*Убей*!») с целью морально подавить неприятеля. Наконец англичане заставили китайцев отступить, а командующий экспедиционным корпусом генерал Гоф приказал полку вернуться на свою позицию.

В это же самое время рота индийских сипаев 37-го полка, которой было приказано соединиться с 26-м полком, заблудилась на рисовых полях. Поскольку из-за проливного дождя кремнёвые ружья сипаев не действовали, китайским ополченцам удалось окружить роту и заколоть пиками двух солдат. Тем временем на помощь сипаям подоспели возвращавшиеся на свои позиции морские пехотинцы генерала Гофа и штыковой атакой обратили китайских ополченцев в бегство. Потери англичан составили несколько человек убитыми и около 20 ранеными. Потери китайцев установить трудно – по-видимому, от нескольких десятков до нескольких сотен человек.

Таким **на самом деле** было «Сражение при Саньюаньли» ... Его даже словом «*сражение*» и назвать-то нельзя – скорее, «*боевое столкновение*». Тем не менее, уже вскоре после окончания Первой Опиумной войны китайская пропаганда превратила его в «громкую победу». По сути, это была попытка «сохранить лицо», что, как известно, для китайцев важнее всего*.

* Смотрите перечень китайских «Нельзя!» на стр. 33 и мой комментарий к ним. – А. Драгункин.

96. «*Европейцы* разрушали памятники архитектуры в Китае».

Это типично китайское *заблуждение*, неизвестное в России и на Западе. ***Единственным*** памятником архитектуры, который действительно был разграблен и разрушен в Китае *европейцами*, является дворец Юаньминъюань*. Кто действительно разрушил немало китайских городов и, соответственно, памятников – так это японцы, оккупировавшие значительную часть Китая в 1937–1945 гг. и осуществлявшие массированные авианалёты на китай-

ские города. Ещё бóльшие разрушения китайская культура претерпела в годы «Великой Культурной революции» 1966–1976 гг., когда тысячи старинных храмов, пагод, монастырей, крепостей, а также произведений прикладного искусства были полностью уничтожены **самими китайцами**.

Как видим, *количество* памятников, разрушенных в Китае *европейцами*, не идёт ни в какое сравнение ни с разрушениями периода антияпонской войны, ни с разрушениями времён «Великой Культурной революции».

* Иногда говорят, что европейцами был разрушен и Летний императорский дворец Ихэюань, однако «Армия восьми государств» (см. далее) только *разграбила* этот дворец в 1900 г., но *разрушать* она его *не разрушала*. Также см. след. «*Заблуждение*». – А. Драгункин.

97. «Дворец Юаньминъюань в 1900 г. был сожжён "*Армией восьми государств*"».

Так *думает* подавляющее большинство китайцев. Для справки отметим, что «Армией восьми государств» китайцы называют воинский контингент, в который входили военные части Японии, Германии, России, Великобритании, Франции, США, Италии и Австро-Венгрии. Этот международный экспедиционный корпус был послан в Китай в 1900 г. для подавления «*Боксёрского восстания*» (см. стр. 177), направленного против иностранцев.

Считается, что дворец Юаньминъюань «был разграблен и сожжён англо-французским экспедиционным корпусом» с 8 на 9 октября 1860 г. Дворец представлял собой загородную резиденцию китайского императора, и был построен в середине XVIII в. с помощью миссионеров-иезуитов в смешанном китайско-европейском стиле. Англо-французский корпус под командованием генералов Хоупа Гранта и Кузена де Монтобана действительно занял и ***разграбил*** дворец – что же касается *сожжения* дворца, то до сих пор непонятно, *кто* устроил этот пожар. Английские и французские офицеры отмечали, что в то время в окрестностях дворца было немало шаек китайских грабителей, и, вероятно, они-то

и подожгли дворец. Китайские историки, естественно, всё валят на европейцев, поэтому достоверно выяснить, *кто* же всё-таки *сжёг* Юаньминъюань, теперь уже сложно. Во всяком случае, в истории закрепилось ***мнение***, что «дворец Юаньминъюань сожгли английские и французские войска».

98. «Китайцы проиграли Опиумные войны из-за того, что *уступали* европейцам *в вооружении*».

Для справки отметим, что «Опиумными войнами» называются колониальные войны Англии и Франции против империи Цин, развязанные европейскими державами с целью открытия Китая для внешней торговли. Поводом для начала Опиумных войн стало (законное! – А. Драгункин) уничтожение китайскими властями г. Гуанчжоу (Кантон) контрабандного опиума, которым английская Ост-Индская компания незаконно торговала в Китае*. Первая Опиумная война произошла в 1839–1842 гг., Вторая Опиумная война – в 1856–1858 гг. Иногда ещё выделяют Третью Опиумную войну 1859–1860 гг., которая была, по сути, продолжением Второй Опиумной войны. Эти войны завершились сокрушительным поражением Китая и привели к открытию страны для иностранного капитала с последующим превращением государства в полуколонию.

Считается, что причиной поражения Китая явилось прежде всего полное незнание военных возможностей его противников – Англии и Франции, техническая отсталость Китая и отсутствие компетентных военачальников. Сами китайцы свято убеждены в том, что «хотя китайский народ храбро сражался против захватчиков», англичане и французы «одержали победу лишь благодаря пушкам и ружьям».

Безусловно, в какой-то мере вышеуказанный факт имеет под собой достаточные основания, но дело в том, что именно во время Первой Опиумной войны та же Англия потерпела поражение в Афганистане (1-я англо-афганская война 1840–1842 гг.), причём из всей английской армии в Индию сумел вернуться **лишь**

один человек. И в Китае, и в Афганистане военно-техническое превосходство было на стороне англичан, поскольку и китайцы, и афганцы были вооружены примитивными фитильными ружьями и саблями. К тому же в отличие от Китая Афганистан не был единой страной – там полыхала гражданская война, племена боролись за власть, и, тем не менее, афганцы сумели нанести поражение завоевателям – а китайцы проиграли войну.

В качестве возражения можно было бы сослаться и на природные условия Афганистана (горы, плохое знание местности англичанами, и тому подобное), однако в Китае природные условия тоже весьма специфичны – климат Южного Китая весьма тяжёл и непригоден для жизни европейцев, побережье очень изрезано, с массой островов и бухт, изобилует мелями. Надо иметь в виду, что в середине XIX в. подходы к побережью Китая, а также внутренние районы страны были плохо известны европейцам. Например, во время Первой Опиумной войны у англичан отсутствовали подробные карты местности и планы прибрежных китайских городов – в них англичане могли легко заблудиться и попасть в ловушку.

Что же касается *технической* стороны, то форма солдат** английской армии образца 1812 г. совершенно не подходила для климата Южного Китая. Наконец, в Первой Опиумной войне на вооружении английских солдат были кремнёвые ружья, стрелявшие 1 раз в минуту и не годившиеся к употреблению в случае проливного дождя. Во время кампании 1860 г. англичане были вооружены уже *нарезными* ружьями, а вот французы – по прежнему *кремнёвыми* образца аж 1777 г. Единственно, в чём европейцы действительно превосходили китайцев, так это во флоте и в артиллерии.

В Южном Китае есть горы, пусть невысокие, но зато с многочисленными пещерами – а это большой плюс в партизанской войне. Следует иметь в виду, что во время Первой Опиумной войны жители Южного Китая сформировали много добровольческих отрядов и что даже китайские пираты боролись против агрессоров – но Китай потерпел поражение и в Первой, и во Второй Опиумных войнах.

Основной причиной поражения Китая в этих войнах была не столько техническая отсталость китайских войск и некомпетентность военачальников (хотя это тоже имело место), сколько слабое сопротивление китайцев противнику, а порой и откровенная *трусость* как командования, так и личного состава китайских вооружённых сил. Ведь, по сути, многомиллионному Китаю противостояли совсем незначительные части английских и французских войск (чуть более 12 000 англичан в Первой Опиумной войне и около 20 000 англо-французов во Второй Опиумной – см. «Библиографию» в конце данной книги). Рассматривая соотношение *потерь* в немногочисленных сражениях обеих войн, поражают *цифры* этого *соотношения*. Потери англичан были минимальными – больше всего они пострадали от тропических болезней, а не от китайских «пуль, ядер и мечей». Европейцев просто поразили низкие качества китайских солдат, их неумение действовать в быстро меняющихся условиях – подобными оценками пестрят судовые журналы и путевые заметки английских капитанов и офицеров полевых войск. Дабы не быть голословными, приведём некоторые примеры с цифрами: важнейший город Южного Китая Гуанчжоу (Кантон) и близлежащие форты в 1841 г. были взяты английскими войсками численностью 2395 человек. Гуанчжоу и другие укрепления в устье Жемчужной реки обороняли китайские войска численностью около 31 тысячи человек, не считая примкнувших к ним добровольческих отрядов – потери англичан составили всего лишь 17 человек убитыми и 127 ранеными. Было захвачено около 1200 китайских пушек, не считая *гингальсов* (род *фальконета*, стреляющего картечью). Потери китайских войск (включая добровольческие отряды) составили около 5000 человек убитыми и ранеными[1].

1 октября 1841 г. английские войска численностью около 1200 человек взяли г. Динхай на островах Чжоушань в провинции Чжэцзян. Город оборонялся гарнизоном в несколько тысяч человек, вооружённых как луками и стрелами, так и огнестрельным ору-

[1] Бутаков А. М., Тизенгаузен А. Е. Опиумные войны. – М. : АСТ, 2002. – С. 63.

жием, к тому же при 100 орудиях (а при обороне *лук* – гораздо *лучшее* оружие, чем кремнёвое ружьё, стреляющее 1 раз в минуту, тем более что и пушки у китайцев были … – А. Драгункин). Англичане потеряли 2 человека убитыми и 27 ранеными, в то время как китайцы потеряли около 1000 человек и бежали из города[1].

Ещё более характерен пример сражения английских и китайских войск 20 июля 1842 г. у г. Чжэньцзян (провинция Цзянсу). Англичане численностью около 1000 человек в первой же атаке овладели китайскими позициями, которые обороняло около 3000 человек при артиллерийских орудиях. Потери англичан составили 5 человек убитыми и 20 умершими от солнечного удара[2]. (Для справки сообщаю, что военная наука и практика считают необходимым иметь при наступлении *трёхкратное* численное превосходство ***атакующей*** стороны, а не наоборот [как в этом случае] … – А. Драгункин).

Интересно, что *маньчжурские* части оказывали порой крайне ожесточённое сопротивление англичанам, сражаясь с отчаянием обречённых, как, например, при взятии английскими войсками г. Чжапу 17 мая 1842 г.

В настоящее время кое-кто в Китае пытается переписать историю Опиумных войн. Несколько лет назад в Китае был снят «исторический» фильм «Опиумная война», в котором англичане представлены *дураками*, а китайцы, естественно – благородными *патриотами* своей родины и все как один *мастерами ушу*. В фильме китайцы голыми руками сокрушают целые армии англичан, нанося им поражение за поражением, однако, как говорил один известный политик XX в.: «Факты – упрямая вещь».

Что же касается *восточных единоборств*, то надо сказать, что именно благодаря Опиумным войнам европейцы вплоть до середины XX в. относились к ним, в частности к *ушу* – прямо скажем – с усмешкой. Тренировка солдат в духе *ушу* считалась в китайских

---

[1] Бутаков А. М., Тизенгаузен А. Е. Опиумные войны... – С. 79.

[2] Там же. С. 50.

войсках XIX в. необходимостью, но настоящих мастеров были единицы. При всей внешней эффектности, когда владение оружием приобретало почти акробатический характер, приёмы *ушу* на практике оказывались совершенно неэффективными не только против огнестрельного оружия, но и в схватках с небольшими отрядами английских солдат, сражавшихся строем и знавших всего пять-шесть приёмов штыкового боя (+ см. стр. 161).

Донесения русских офицеров, бывавших в Китае во второй половине XIX в., изобиловали следующими и подобными им наблюдениями:

«В Китае нередко встретить войска, вооружённые луками и стрелами и занимающиеся упражнениями, похожими на представления клоунов или на пляску малайцев … Войска убивают много времени на фехтование на саблях, пиках и алебардах, заучивая несколько приёмов и производя их с акробатической ловкостью ... Все передвижения и все манёвры войск более всего походят на представление в цирке»[1].

Таким образом, европейцы в XIX – начале XX в. не испытывали никакого восторга или трепета по поводу практического применения *ушу****.

Так что, как видим, основной причиной лёгких побед англичан стало, главным образом, слабое сопротивление противника. Умей китайцы воевать, используя хорошее знание местности и преимущества климата, обладай они навыками партизанской войны, они легко смогли бы нанести поражение немногочисленным англо-французским агрессорам.

* **А**. **Драгункин**.

Делать в Азии бизнес на *опиуме* первыми начали не англичане, а голландцы, меняя в Индонезии *опиум* на *перец*, а причиной **китайских** Опиумных войн явился – как ни странно – дефицит торгового баланса Британии, с которым она справилась, лишь начав действия, приведшие к Опиумным войнам против Китая. Англичанам

[1] Бутаков А. М., Тизенгаузен А. Е. Опиумные войны... – С. 375.

нужен был *чай*, а китайцы любили *испанское серебро* – но Испания стала союзником США в их борьбе за независимость, и поток испанского серебра в Англию иссяк. Тогда англичане в качестве платёжного средства начали массовые поставки в Китай *опиума* из Бенгалии – и китайская экономика, основным платёжным средством которой было *серебро*, рухнула, поскольку англичане попросту «обезденежили» страну … Ведь с 1830 по 1840 г. китайцы получили за экспортированный ими чай 7 млн серебряных долларов, а *опиума* китайцам за этот же период (англичанами) было продано **на 56 млн** серебряных долларов (и всё это серебро было вывезено из страны)! – Вот тогда-то китайцы и начали «антинаркотические акции», конфисковывая поставляемый англичанами опиум (тем более, что *курение опиума* в Китае и ранее не поощрялось и за него грозило суровое наказание. Ещё в 1729 г. император Юнчжэн специальным указом запретил торговлю опиумом и его ввоз в Китай. Из страны были даже выгнаны миссионеры-иезуиты, обвинённые в пособничестве проникновению торговцев опиумом в Южный Китай). Позднее поставки *опиума* в Китай были китайскими властями приостановлены даже ценой временного прекращения экспорта чая – а на законную конфискацию опиума (повод!) Англия отреагировала, начав Первую Опиумную войну …

Англичане превратили китайцев в наркоманов. Употребление *опиума* достигло такого уровня, что явилось одной из причин резкого снижения боеспособности китайской армии. Например, по оценке иностранных наблюдателей, следивших за действиями китайских войск во время японо-китайской войны в конце XIX в., «китайские войска были полностью деморализованы из-за пристрастия к опиуму» … «Пока Китай остаётся нацией наркоманов, нам не стоит бояться того, что он превратится в серьёзную военную державу, так как эта привычка высасывает из китайцев жизненную силу», – так завершил своё выступление в 1895 г. британский консул в Китае Джефф Хёрст на заседании Королевской комиссии по опиуму.

(Точно таким же способом – то есть «наркотизацией» населения как инструментом достижения ***своих*** идей пользуются *англосаксы* и сейчас в отношении России – см. речь А. Даллеса [1949 г.], приведённую мною в моей книге «“Новый” старый мир»).

Поставки опиума в Китай из Индии прекратились лишь в 1917 г. – через пять лет после падения маньчжурской династии Цин, а полностью покончить с его употреблением удалось лишь после образования нового, коммунистического Китая в 1949 г.

Как ни странно, но «опиумный бизнес» англичан косвенно содействовал развитию торговых отношений между Россией и Китаем, поскольку, рассматривая торговлю с Россией как *противовес* давлению западных держав, китайское правительство в 1851 г. в ускоренных темпах разрешило россиянам торговать в Кульдже и в Чугучаке, а позднее и в Синьцзяне – то есть уже на *китайской* территории. А в 1858 г. Россия получила ещё и право торговли в китайских портах и право иметь своих консулов в портовых городах – то есть те права, которых западные державы добивались при помощи военной силы.

** «*Подходит*» или «*не подходит*» та или иная одежда «для климата» – понятие очень *субъективное*. Посмотрите фильмы о событиях XVIII–XIX вв. – все персонажи одеты так, что сегодня их хватил бы тепловой удар: рубашка с манишкой, жилет, пышный галстук, камзол – уму непостижимо! А теперь – вот ответ: европейцы ***думали***, что без всей этой одежды они могли **простудиться** – читайте "Taipei" Джеймса Клавелла. – **А**. **Драгункин**.

*** В принципе, *ушу* хорошо «работает» против «*себе подобных*» или против *невооружённых* противников, но не против огнестрельного оружия … Хотя и с ним китайцы нормально сражались **только** против друг друга и против своих соседей. – **А**. **Драгункин**.

99. «Остров Сахалин раньше *принадлежал* Китаю».

Так *считает* большинство китайцев. Ещё раз отметим, что до 1842 г. китайцы вообще считали, что «**весь** мир принадлежит Китаю», что «китайский император – его повелитель, а все остальные страны – данники Срединного государства». Эта концепция – пусть и в изменённом виде – дожила до сегодняшнего дня и является серьёзным препятствием для взаимопонимания с китайцами на любом уровне вплоть до международных отношений.

По-китайски остров *Сахалин* называется 庫耶島 – «*Куедао*», китайцы знали о его существовании и при династии Цин считали его – как, впрочем, и весь остальной известный им мир – своим, однако на острове не было никаких китайских военных постов или поселений. До середины XIX в. остров населяли *нивхи* (*гиляки*), жившие на севере, и *айны*, жившие в южной части острова.

В XVIII в. на острове побывали 2 экспедиции японского исследователя Могами Токуная.

В Пекинском мирном договоре 1860 г., по которому Приморье вошло в состав России, вопрос о принадлежности Сахалина даже и не фигурировал, поскольку к Сахалину Китай **никакого** отношения **никогда** не имел!

Остров формально был присоединён к Японии в середине XIX в., однако в 1874 г. японцы отдали Сахалин России в обмен на Курильские острова и до 1905 г. Сахалин служил местом ссылки. В 1905 г., согласно Портсмутскому мирному договору, завершившему русско-японскую войну 1904–1905 гг., южная часть Сахалина была передана Японии – за это тогдашний премьер-министр России граф Витте получил насмешливое прозвище «Графа "Полусахалинского"».*

* Я не совсем согласен с этим прозвищем. Ведь Витте **в одиночку** целых полгода противостоял в Нью-Йорке всей японской делегации, и только его упорство, интеллект и его престиж в Америке уравновесили идиотизм царя и помогли закончиться русско-японским переговорам практически на условиях России, а не на **кабальнейших** условиях Японии. – **А**. **Драгункин**.

В 1945 г. южная часть острова Сахалин, а также Курильские острова перешли во владение СССР в результате безоговорочной капитуляции Японии во Второй Мировой войне.

Таким образом, Сахалин **никогда** не был *китайским* островом, и нет **никаких** оснований считать его таковым в древности.

100. «Город Владивосток основан *китайцами*».

Это – типично китайское *заблуждение*, точнее говоря, откровенные претензии на территорию соседнего государства (России). Большинство китайцев, между прочим, считает Приморье, Хабаровский край и Амурскую область России* «исконно китайскими землями, незаконно отторгнутыми царской Россией по неравноправным Айгунскому и Пекинскому договорам 1858 и 1860 гг.».

Когда же разговор заходит о том, что город основан в 1860 г., то китайцы говорят, что «и до этого здесь было китайское поселение».

Хорошо известно, что Владивосток был основан в 1860 г. солдатами Восточно-Сибирского линейного батальона под командованием капитана Черкавского, а до этого в Приморье проживали лишь немногочисленные племена *удэгейцев*. Китайские торговцы, периодически появлявшиеся в этих краях, называли *бухту*, на берегу которой русские основали Владивосток, 海参崴 «*Хайшэнь**вэй***», что примерно значит «*Трепанговый **берег***», а также 海参灣«*Хайшэнь**вань***», что значит «***Залив** трепангов*» – и вот тут-то и кроется решение … Дело в том, что китайские *города* имеют в своём (полном) названии иероглифы 市 – «*ши*» («город») или 城 – «*чэн*» («укреплённый город»). Например, правильное название *Пекина* по-китайски звучит как «*Бэйцзин**ши***» (букв.: «*Пекин-**город***»). Или, например, «*город Та**чэн***» – «*Та-**город***». К названиям *деревень* обычно прибавляют иероглифы 村 – «*цунь*» («деревня») или 莊 – «*чжуан*» («поселение»). Как видим, ***любое*** из *китайских* названий данной бухты (и «*Хайшэнь**вэй***», и «*Хайшэнь**вань***») – это наименование ***местности***, а ***не поселения*** (поскольку в них **нет** *составляющей* «*город*», но есть *составляющая* «*берег*» или «*залив*». – А. Драгункин). Так что **никакого** *поселения*, тем более китайского, на месте Владивостока не было. Никакие китайские документы также не подтверждают существования на месте Владивостока каких-либо поселений до 1860 г.

В 1875 г. Владивосток получил статус города. В конце XIX – начале XX в. Владивосток превратился в административный центр Приморского края и военно-морскую базу российского Тихоокеанского флота.

* 1 августа 1850 г. будущий адмирал Невельской (никого не поставив в известность!) поднял на мысе Куенда в низовьях Амура русский флаг, заявив тем самым, что отныне эта и вся прилегающая территория являются владением России. Царь Николай Первый, разгневанный самоуправством Невельского, издал приказ о его разжаловании, но, поостыв, отменил изданный им самим приказ и собственноручно

начертал на нём: «Где раз поднят Русский флаг, он уже спускаться не должен!». Вопрос прост: «Разве ***мог*** бы царский офицер поднять государственный флаг на ***уже*** (формально) ***принадлежавшей кому-то*** территории?» … – **А**. **Драгункин**.

101. «Город Дальний (Далянь) основан *китайцами*».

Это *заблуждение* относится к числу китайских. Многие китайцы искренне *считают*, что город Дальний основали, конечно же, они. При этом, когда спрашиваешь китайцев, *что́* по-китайски *значит* название города, они не в состоянии дать адекватного ответа.

На самом деле, китайское название города «*Далянь*» является просто китайским произношением *русского* слова «*Дальний*» – под этим названием город был основан ***русскими*** в 1896 г. на месте китайского рыбацкого посёлка Циннива на арендованной у Китая территории. Согласно русско-китайскому договору 1896 г., Россия арендовала у Китая Квантунский полуостров с военно-морской базой Порт-Артур (кит. «Люйшунь») на 25 лет. По плану застройки Дальний состоял из трёх частей: Административный городок, Европейский город, Китайский город.

Идея постройки города принадлежала графу С.Ю. Витте, который хотел, чтобы рядом с военно-морской базой был построен коммерческий порт. Строитель Порт-Артурской крепости инженер Величко представил смету на сооружение фортов, рассчитанных на прямое попадание снаряда 11-дюймового (280 мм) калибра, однако Витте приказал сократить эту смету вдвое, а освободившиеся средства употребить на строительство Дальнего*, который русские офицеры, солдаты и матросы сразу стали называть «Лишний» или «Вредный». На строительство города Россия затратила 30 млн золотых рублей, в то же время укрепления Порт-Артура со стороны суши стояли недостроенными вплоть до русско-японской войны 1904–1905 гг. Строительство порта «Дальний» было в основном завершено за семь лет.

По условиям Портсмутского мира 1905 г., завершившего русско-японскую войну, Россия уступила Дальний и Порт-Артур Японии.

Японцы назвали город «*Дайрэн*» (*японское* произношение китайского названия «*Далянь*»).

В 1945 г. Дальний и Порт-Артур были переданы Японией СССР по условиям капитуляции. Аренда Дальнего и Порт-Артура были подтверждены советско-китайским мирным договором от 1945 г., соответственно которому с 1945 по 1955 гг. Дальний принадлежал СССР, после чего был передан Китаю.

В настоящее время Дальний (Далянь) является одним из самых известных курортов Северного Китая. Это – крупный морской порт и культурный центр провинции Ляонин с населением около 1,8 млн человек. В центре города сохранились постройки русской и японской архитектуры первой половины XX в.

* С моей точки зрения граф Витте поступил абсолютно правильно … «Крепость Порт-Артур» не должна была и не играла в военных действиях решающей роли – главным был ***флот***, который был уничтожен японцами ***не*** из-за «отсутствия военно-морской базы» … А вот город Дальний и в XX в. (до 1955 г.) был форпостом России на Дальнем Востоке. – **А**. **Драгункин**.

102. «Город Харбин основан *китайцами*».

Так *думают* почти все китайцы, в том числе и жители Харбина – на самом деле, город Харбин был основан ***русскими*** на реке Сунгари в начале 1898 г. Земля под новый город (всего 6158,53 га) была выкуплена по согласованию с китайским правительством российской «Компанией Китайской Восточной Железной Дороги» (КВЖД), а город должен был стать важным транспортным узлом на КВЖД.

Происхождение названия «Харбин» точно не установлено. По одной версии, оно происходит от названия китайской деревни «Хаобинь», что значит «Хороший берег», однако нет никаких документальных подтверждений ни само́й этой версии, ни само́го факта существования такой деревни. Название «Харбин», возможно, происходит от маньчжурского слова «*ха́рба*», что означает «*брод*», «*переправа*», а суффикс «*-ин*», видимо, добавлен уже рус-

скими (сравните русские названия городов типа «Калязин», «Тихвин»). В пользу *маньчжурского* происхождения слова «Харбин» говорит и тот факт, что в разговорной речи русских харбинцев название города долгое время произносилось как «Ха́рбин» – то есть с ударением на первом слоге.

В начале XX в. Харбин стал одним из крупнейших городов Маньчжурии. После 1917 г. и до 1945 г. Харбин был самым крупным в мире центром русской эмиграции – в нём проживало почти 200 тысяч русских. В настоящее время Харбин является административным центром провинции Хэйлунцзян, его население составляет около 2,5 млн человек. В городе сохранилось немало памятников архитектуры, построенных русскими в начале XX в. – это православный храм Св. Софии, «Пассаж Чурина», городская застройка центра в стиле модерн и пр.

103. «Россия и СССР *никогда* не воевали с Китаем».

Это типично российское *заблуждение* верно лишь в том, что *Россия* никогда не *объявляла* войны Китаю. В школьном учебнике по истории России Вы не найдёте информации о войнах между нашими двумя странами. Китайцы же, в свою очередь, считают, что Россия и Китай воевали – причём не один раз.

В эпоху СССР о вооружённых конфликтах с Китаем предпочитали помалкивать. Сначала, в 1950-е гг., об этом молчали в связи с «великой и нерушимой дружбой советского и китайского народов», затем, в 1960–1970-е гг. – когда *дружба* двух народов оказалась очень и очень «*рушимой*» и дело дошло до пограничных столкновений – тоже старались не обострять отношений. Как никак, шла «холодная война», главным противником был Запад во главе с США, а Китай всё же был одной из стран социалистического лагеря.

На самом деле история российско-китайских отношений характеризовалась периодами дружбы и конфронтации, попеременно сменявшими друг друга. Если же говорить о войнах и о вооружённых конфликтах, то в истории двух стран за почти три с половиной

века отношений было три вооружённых конфликта, одно «состояние на грани войны» и две войны*. Начнём по порядку:

1. **Впервые** русские землепроходцы побывали в Китае в 1618 г. В середине XVII в. русские казаки и землепроходцы столкнулись на Амуре с маньчжурскими отрядами. И те, и другие осваивали окраинные земли своих государств – в результате начались военные столкновения казаков и маньчжуров, в которых верх одерживала то одна, то другая сторона. (Манчжуро-китайскими властями был даже разработан «Стратегический план усмирения демонов» (平定羅剎方略 – «*Пиндин лоча фанлюэ*». – А. Драгункин). В 1654–1655 гг. манчжуры безуспешно осаждали Ачинский и Куманский остроги, которые защищали казаки под предводительством Е. Хабарова и О. Степанова соответственно, а в 1680-е гг. император *Сюанье* (которого часто называют «*императором Канси*» и которого по-маньчжурски звали *Айсиньгиоро Амгулан*, см. «*Заблуждение*» № 169 на стр. 280. – А. Драгункин) снова попытался решить пограничную проблему военным путём, направив против казаков 10-тысячное войско и осадив в 1684 и в 1688 гг. русскую крепость *Албазин* на левом берегу Амура. Во время первой осады 1684 г. русский гарнизон (150 человек) капитулировал и отступил, однако в 1688 г. (уже в числе 400 человек) оказал ожесточённое сопротивление и отразил все штурмы численно превосходящей армии противника (2000 человек плюс 400 лучников), в результате чего маньчжурское войско так и не сумело взять крепость Албазин и понесло значительные потери (маньчжуры потеряли 1500 человек, но и русских после снятия осады в крепости осталось всего лишь 66 человек, включая детей. – А. Драгункин). Дальнейшие события привели к заключению Нерчинского мирного договора 1689 г., который разграничил владения России и Китая. Бассейн реки Амур стал владением империи Цин, однако маньчжурам пришлось отказаться от претензий на Забайкалье и дать обещание не заселять бассейн Амура.

Немалую роль в этом сыграли малочисленность самих маньчжуров и фактическое поражение их армии у стен Албазина, вследствие чего экспансия империи Цин на север остановилась. В результате вплоть до середины XIX в. области по Амуру и Приморье

не были заселены китайцами, что позволило России по Айгунскому (1858 г.) и Пекинскому договорам (1860 г.) присоединить к своим территориям левый берег Амура и Приморье.

2. В 1899 г. в Северном Китае и в Маньчжурии началось движение, направленное против закабаления страны европейцами и американцами. Во главе этого движения стояли тайные общества, прежде всего, организация 義和拳 – «*Ихэцюань*» («Кулак мира и справедливости»). Отсюда и название восстания – «*Боксёрское*». Отряды этого общества назывались 義和團 – «*Ихэтуанями*» («Отряды мира и справедливости»). Чёткой программы у восставших не было – основными лозунгами были призывы уничтожать иностранцев и их китайских пособников, разрушать европейские концессии, железные дороги и заводы. Восставшие убивали европейских технических специалистов, работников дипломатического корпуса, миссионеров, а также китайцев-христиан. Силы «боксёров» были поддержаны частями маньчжурских войск и китайской армии. На границе с Россией китайцы попытались обстреливать город Благовещенск и организовать беспорядки на российской территории с помощью проживавших там китайцев (Sic! – А. Драгункин).

В результате восемь иностранных государств – Великобритания, Германия, Россия, Франция, Япония, Италия, США и Австро-Венгрия направили в Китай экспедиционный корпус для подавления *Боксёрского восстания* и защиты своих интересов в Китае. Китайцы назвали этот корпус «Армией восьми государств» (八國聯軍 – «*Ба го лянь цзюнь*»), и в том же 1900 г. Китай объявил войну всем восьми государствам – в том числе и России.

Общая численность войск «международного контингента» первоначально составляла 35 тысяч человек при 106 орудиях (в их числе 7000 русских солдат), а фактическое командование силами союзников было возложено на генерала Линевича, который к 1 августа 1900 г. разгромил силы «боксёров» и занял Пекин. Формальным главнокомандующим международным контингентом был назначен германский фельдмаршал фон Вальдерзее, однако он прибыл в Китай уже после того, как силы восставших были разгромлены. К сентябрю 1900 г. в столичной области (Пекин и его

окрестности) находилось уже более 66 тысяч союзных войск, в том числе 13 200 русских, 21 000 японцев, 8400 англичан, 8200 немцев, 6800 французов, 5600 американцев, 2500 итальянцев и 500 австрийцев. Кроме того, русские войска численностью 15 000 человек при 64 орудиях действовали в Маньчжурии[1]. Численность противника точно неизвестна, однако в огромном численном превосходстве «боксёров» сомневаться не приходится – тем не менее к 20 сентября русские войска под командованием генералов Ренненкампфа и Субботича оккупировали всю Маньчжурию и разгромили китайцев.

Решающую роль в подавлении *Боксёрского восстания* сыграли русские, немецкие и японские войска – участие остальных войск было «декоративным». Потери союзников были незначительными, например, при штурме Пекина 31 июля – 1 августа потери русского отряда составили 128 человек убитыми и ранеными.

После подавления *Боксёрского восстания* восемь иностранных государств навязали Китаю договор 1901 г., фактически превращавший Китай в полуколонию. Китай обязался выплатить восьми государствам контрибуцию в размере 450 млн лян (650 млн руб. по курсу 1901 г.) с процентами, из которых России причиталось 130 млн лян. Впоследствии РСФСР отказалась от своей доли (причём сделала это очень *красиво*: 15 октября 1923 г. советский полпред в Китае зам. министра иностранных дел Л.М. Карахан от имени Правительства РСФСР направил в Министерство иностранных дел Китая ноту, в которой заявлялся *отказ* Советского правительства от *русской* части «*боксёрских*» платежей в пользу **просвещения** в Китае и на **поддержку учебных заведений**. – Знай наших! – А. Драгункин). Так закончилась русско-китайская **война** 1900 г.

3. В 1929 г. произошёл так называемый «Конфликт на КВЖД». Фактически это была локальная пограничная война между СССР и войсками Китайской Республики (Чан Кайши). Поводом послу-

---

[1] Керсновский А. А. История русской армии. – Т. 3. – М. : Голос, 1992. – С. 48.

жил вопрос о статусе КВЖД, которая в конце XIX – начале XX в. была построена за счёт России. Гоминьдановское правительство Китая отказывалось признать права СССР на КВЖД как правопреемника Российской империи. В результате китайцы захватили КВЖД и угрожали пограничным районам СССР, в ответ на что летом 1929 г. была образована Особая Дальневосточная армия под общим командованием Блюхера, а в октябре–ноябре 1929 г. советские войска (всего 18500 человек) разгромили примерно равные по количеству китайские войска в низовьях реки Сунгари (Лахасусу-Фугдинская операция от 12–31 октября) и в Северо-Западной Маньчжурии (Маньчжуро-Хайларская операция 17–19 ноября). Численность китайских войск в Лахасусу-Фугдине составляла около 2500 человек, а в районе Маньчжурии-Хайлара 15–17 тысяч. В результате этого разгрома 1 декабря 1929 г. гоминьдановское правительство было вынуждено вступить в переговоры и признать КВЖД собственностью СССР. Потери советских войск составили 143 человека убитыми и 665 человек ранеными. Потери китайцев только убитыми составляли 1235 человек. Так закончился **второй** вооружённый конфликт России с Китаем.

4. **Третий** по счёту вооружённый конфликт произошел в 1969 г. Поводом послужили территориальные притязания КНР на дальневосточные территории Советского Союза. Китайские источники обвиняют в провокации СССР, а наши, соответственно, обвиняют КНР, однако больше всего в конфликте был заинтересован именно Китай. Председатель Коммунистической партии Китая (КПК) Мао Цзэдун в 1950-е гг. умело сплачивал китайский народ вокруг себя и КПК, размахивая как жупелом наличием постоянной внешней угрозы: в 1950-е гг. – со стороны США, а в 1960-е гг. – со стороны СССР. Оказавшись в 1960-е гг. практически в международной изоляции, Мао начал проводить сближение с США. Конфликтом на Дальнем Востоке Китай хотел показать американцам, что отношения между СССР и КНР являются ещё более напряжёнными, чем отношения Советского Союза с США.

В результате 2–16 марта 1969 г. между СССР и КНР произошёл крупный вооружённый конфликт в районе острова Даманский на реке Уссури, закончившийся полным поражением Народно-

Освободительной Армии Китая. Потери китайцев (по их данным) составили 68 человек убитыми, однако на самом деле (по данным японской разведки) китайцы потеряли от 3 до 6 тысяч человек, в основном убитыми. Только на острове Даманский погибло около 700 китайских солдат. Потери советских войск составили 58 человек убитыми и 94 ранеными, 1 танк и четыре бронетранспортёра.

(«Даманский» – это просто песчаная *отмель* длиной около 700 м и шириной в 100 м. По-китайски он назывался 珍寶島 – «*Чжэньбаодао*», что значит «*Драгоценный остров*» – именно из-за названия китайцы и выбрали остров как место для провокации, поскольку данное название позволяло китайской прессе создавать у народа Китая впечатление «*огромной значимости*» этой *отмели* для Китая. В конечном итоге СССР принял мудрейшее решение и – чтобы в буквальном смысле *уничтожить* причину конфликта – расстрелял Даманский из «Градов», да так, что тот несколько лет не показывался из-под воды. А европейские идиоты, оголтело хаявшие Советский Союз и не понимавшие, ***что́*** из себя **на самом деле** представляет Китай с точки зрения военной угрозы [в том числе и им], орали на чемпионате мира по хоккею: «Недаманский [игрок сборной Чехословакии] – не Даманский!». Хочу ещё добавить, что по недавней информации китайских СМИ, этот конфликт был организован тогдашним министром обороны Китая Линь Бяо по личному указанию самого Мао Цзэдуна. – А. Драгункин).

В апреле того же года китайцы сделали попытку проникнуть на территорию СССР и в районе острова Иланский, но были отражены пулемётным огнем и отошли, потеряв при этом около 60 человек.

13 августа 1969 г. произошёл конфликт в районе озера Жаланашколь (Семипалатинская область Казахстана). Проникшие на территорию СССР китайцы в составе 40 человек были отражены советскими пограничниками. Китайцы потеряли 21 человека убитыми, но, кроме того, ещё около 700 китайских солдат были расстреляны из пулемётов своими же за то, что не посмели перейти советскую границу и бежали. Потери наших погранвойск составили 2 человека убитыми и 10 ранеными.

В 1969 г. начались переговоры советского и китайского правительств. В результате совместных усилий назревавшая война была предотвращена. После этого пограничных конфликтов больше не было.

В 1989 г. отношения двух стран были нормализованы в результате визита М.С. Горбачёва в Пекин, а в 1999 и в 2004 г. между Россией и КНР были подписаны договоры о демаркации границы и об отсутствии взаимных пограничных претензий.

В настоящее время отношения между Россией и Китаем переживают очередной период «дружбы и добрососедства». Растут торгово-экономические связи двух стран, вкладываются деньги в совместные инвестиционные проекты …

Между тем совершенно очевидно, что сближение КНР и России носит временный (тактический, а не стратегический. – А. Драгункин) характер. Китаю нужны дешёвые энергетические ресурсы и возможность закупки российских вооружений с целью модернизации своих вооружённых сил. Кроме того, Китай крайне осторожен в своей внешней политике, так как пока ещё не решена главная «внутриполитическая» проблема страны – «тайваньский вопрос», поскольку Тайвань продолжает считать себя ***отдельным*** от КНР *государством*. *Стратегические* интересы России и Китая (пока!?) не совпадают. Стремительно растущая экономическая, политическая и военная мощь Китая, перенаселённость страны, экологическая ситуация, наличие исторических территориальных претензий к России, а также прилегающие к китайской границе малозаселённые пространства Сибири и Дальнего Востока** – все эти обстоятельства могут со временем перерасти в открытые требования со стороны КНР по изменению существующих границ и привести к войне. В этом весьма заинтересованы определённые силы на Западе и прежде всего в США, которые хотят столкнуть Россию и Китай между собой и тем самым сорвать стремление КНР к мировому господству, а заодно и обескровить Россию. (А ведь для нас *стратегический* альянс с Китаем в принципе естествен и мог бы быть 100%-м залогом спокойного и достойного будущего России. – А. Драгункин). В 2006 г. в России вышел роман

известного американского писателя Тома Клэнси «Медведь и Дракон», в котором описывается война между КНР и Россией за обладание Сибирью и Дальним Востоком. В годы «холодной войны» Том Клэнси был важной «номенклатурной» фигурой в психологической войне против СССР, и не исключено, что Запад во главе с США попытается сделать всё, чтобы события пошли по сценарию этого романа.

«А как же международные договоры между Россией и КНР, как же "дружба народов"»?», – наивно спросит читатель. Всё дело в том, что в отношениях России и КНР уже были и «нерушимая дружба», и «братство навек». А потом обязательно случались войны и конфликты ... К тому же *любые* договоры действительны*** лишь в том случае, если они подкреплены *военной силой* (курсив К. Коткова), поскольку в ином виде такие договора превращаются в бумажки, годные для использования только в отхожем месте. Поэтому лишь укрепление вооружённых сил собственного государства, его финансов и экономики способно защитить страну от внешней угрозы со стороны любого врага.

А. **Драгункин**.

* В истории имеются **ещё два** случая, когда Россия и Китай были практически на грани войны:

5. В 1871 г. Россия, опасаясь распространения *антицинского* (*антиманьчжуро-антикитайского*) восстания *неханьских* народов (то есть «*китайских некитайцев*») на свои территории в Средней Азии и превращения его в *антироссийское*, ввела войска в Илийский край – западную часть китайского Восточного Туркестана. Русские войска должны были быть выведены из этого региона сразу же после восстановления в нём прочной центральной власти цинского правительства, но вывод войск затянулся – и Китай начал готовиться к войне уже с Россией (за «возвращение» себе Илийского края), однако в 1880 г. в Петербурге был подписан договор, согласно которому Китай выплачивал России контрибуцию (за содержание русских войск на китайской территории) и подписывал дополнительные торговые договора, а Россия выводила свои войска.

6. В 1920 г. Китай присоединился к военной интервенции против молодого советского государства и 20 июля этого же года ввёл свои войска

во Владивосток, а 24 сентября китайские власти «взяли под свою опеку» (то есть попросту «экспроприировали») все концессии царского правительства в Китае – если это не война, то тогда что же такое «война»?

** Не только *углеводороды* нужны «зарубежью» – они нужны только для **уже существующей** «*цивилизации*», но не обязательны для **выживания** *человечества* как биологического вида … Все забывают о том, что не меньшими *сокровищами* сами по себе являются ***территория*** и ***вода***, без которых само ***человечество*** существовать не сможет! Поэтому (в случае с Китаем) я бы сказал, что не меньшей (а может даже и большей) опасности с точки зрения китайской *экспансии* подвергается Казахстан (в котором заодно есть ещё и «вся таблица Менделеева»).

*** О «договорах» … В 1896 г. Россия и Китай подписали секретный союзный договор о взаимопомощи. Однако в русско-японской войне Китай в одностороннем порядке *нарушил* этот договор и сохранил *нейтралитет*, хотя мог тут же выставить готовую к боевым действиям Чжилийскую армию (250 000 человек), обученную японцами и вооружённую германским оружием. «Если бы стороны соблюдали военные статьи этого договора, то Россия, возможно, не потерпела бы поражения в русско-японской войне», говорит историк И.Т. Мороз.

104. «США *никогда* не воевали с Китаем».

Это *заблуждение* также верно лишь в том смысле, что США «никогда не объявляли войны Китаю». Китай же объявлял войну США один раз – в 1900 г., во время *Боксёрского восстания* (см. стр. 177), когда американские войска численностью 5600 человек участвовали в подавлении этого восстания.

В 1950–1953 гг. во время войны в Корее китайцы и американцы также воевали, соответственно, на стороне Северной и Южной Кореи. Правда, ни одна из сторон не объявляла войны друг другу. Ожесточённые бои в Корее продолжались до заключения Пханмынджонского перемирия 27 июля 1953 г., после которого Корея оказалась разделена по 38-й параллели на Корейскую Народно-Демократическую Республику (КНДР) и Республику Корея. Потери китайских войск в Корейской войне составили около

миллиона человек. Потери армии США составили 37 тысяч человек убитыми (по другим данным – 54 тысячи человек) и около 120 тысяч ранеными.

105. «В 1900 г. “Армия восьми государств” *разграбила* сокровища императорского дворца в Пекине».

Императорский дворец «Гугун» (или «Запретный город») в Пекине действительно был занят иностранными войсками, однако бóльшая часть сокровищ была спрятана от них незадолго до бегства китайского правительства и таким образом избежала разграбления. В 1930-е гг., во время вторжения японских войск в Китай сокровища императорского дворца были эвакуированы правительством Китайской Республики в г. Чунцин, а в 1949 г. президент Чан Кайши вывез сокровища «Запретного города», а также золотой запас Китая на о-в Тайвань.

В настоящее время Музей Императорского дворца «Гугун» в Тайбэе (Тайвань) является крупнейшим музеем китайского искусства в мире.

106. «Пу И – последний *китайский* император».

Это не так. Данное *заблуждение* распространено повсеместно, однако Пу И (годы жизни 1906–1967 гг.) не был «последним *китайским* императором» – Пу И с 1908 до 1912 г. был «последним императором ***маньчжурской*** *династии Цин*», а с 1932 по 1945 г. он был императором марионеточного государства *Маньчжоу-го*, созданного японцами, оккупировавшими Маньчжурию (Пу И, кстати, был захвачен и вывезен в коммунистические районы Китая *советскими* десантниками. – А. Драгункин).

Последним же ***китайским*** *императором* был второй президент Китайской Республики генералиссимус Юань Шикай (1859–1916 гг.) – главнокомандующий вооружёнными силами Китая в начале XX в., который в 1911 г. стал премьер-министром цинского Китая. В марте 1912 г. он вынудил первого президента Китай-

ской Республики Сунь Ятсена (1866–1925 гг.) отказаться от власти и сам стал президентом Китая. В декабре 1915 г. Юань Шикай объявил о восстановлении монархии в Китае и провозгласил себя *императором*. Государство стало называться «Китайской империей», был изменён флаг страны. «*Императорство*» Юань Шикая продолжалось всего 83 дня, а девизом правления было выражение «Хунсянь» (洪憲 – «Великое и конституционное»). Юань Шикай скоропостижно умер в 1916 г. (возможно, был отравлен), после чего была восстановлена республика.

107. «Сунь Ятсен был *революционером-демократом*».

Основатель Китайской Республики и Национальной партии Китая («Гоминьдан») Сунь Ятсен (1866–1925 гг.) обычно представляется в российской и в западной литературе как революционер-демократ, хорошо относившийся к Советской власти и к Ленину, а в своей политике ориентировавшийся на помощь со стороны Советской России.

Этот взгляд слишком **односторонен** и является не чем иным, как распространённым и очень конкретным *заблуждением*, поскольку на самом деле Сунь Ятсен был ярым националистом с замашками Гитлера, и только политическая близорукость, а также сложившиеся обстоятельства не дали ему возможности стать «китайским фюрером».

В своей работе «Разрешение маньчжурской проблемы», вышедшей в 1904 г., Сунь Ятсен называл маньчжуров «племенем диких кочевников, которые некогда захватили Китай» и которых «необходимо *вырезать* всех поголовно после того, как династия Цин будет свергнута». «Китай должен быть государством китайцев и управлять им должны китайцы ..!»[1], «Варвары не могут править цивилизованным народом, дикие племена не могут господствовать над Китаем!»[2].

---

[1] Сунь Ятсен. Избранные произведения. – М. : Наука, 1964. – С. 113–117.

[2] Там же. С. 53.

Внимание!!! В 1917 г. Сунь Ятсен выступил с фантастическим докладом, предлагая выпуск бумажных денег для снаряжения полумиллионной армии **против России***. «Если эта армия будет разбита, то следует послать вторую. Если и вторая армия потерпит поражение, то следует увеличить число солдат до трёх миллионов и занять Приамурье и Приморскую область. Вслед за тем армия должна будет быть увеличена до шести миллионов человек для завоевания Сибири. Когда же армия будет доведена до десяти миллионов, то Китай предпримет поход на Петербург и Москву и ***сокрушит исконного врага***» (выделено К. Котковым)[1].

Всё это мало кому известно, однако российским читателям полезно побольше знать про «революционера-демократа Сунь Ятсена», перед памятью которого привыкли преклоняться и в России.

* Но нужно признать и то, что *впоследствии* Сунь Ятсен (уже будучи на посту Президента Южно-Китайского правительства) **резко** *изменил* своё отношение к новой России и к коммунизму (от «*безвыходности*» ..?). Он приветствовал Октябрьскую революцию и создание Коммунистической Партии Китая, а в 1924 г. выработал «3 политики»: 1. «Объединение с Россией», 2. «Объединение с Компартией Китая» и 3. «Помощь крестьянам и рабочим». «Россия и Китай являются великими странами и должны иметь одинаковое будущее», – сказал он в том же 1924 г. А незадолго до смерти в своём письме (от 11.03.1925 г.), адресованном в ЦИК СССР, Сунь Ятсен писал: «… моя мысль обращена к вам … Мы должны объединиться с Советским Союзом». – А. Драгункин.

108. «Коммунистическая партия Китая была основана *Мао Цзэдуном*».

Это *заблуждение* широко распространено в России, в Китае и на Западе.

В действительности Мао Цзэдун (1894–1976) не был ни основателем, ни даже первым Председателем Коммунистической пар-

[1] Ломакина И. И. Монгольская столица, старая и новая. – М . : Товарищество научных изданий КМК, 2006. – С. 88. Цит. по: Коростовец И.Я. От Чингис-хана до Советской республики. – Улан-Батор, 2004. – С. 305–30.

тии Китая (КПК), которая была основана в июле 1921 г. в Шанхае. Основали её 12 человек, среди которых выделялись *Ли Дачжао* (1889–1927) и *Чэнь Дусю* (1880–1942). Именно Ли Дачжао и является ***основателем*** Компартии Китая, а Чэнь Дусю стал первым *Председателем* КПК. Впоследствии в 1927 г. Ли Дачжао, являвшийся главным идеологом КПК, был убит во время антикоммунистических репрессий, предпринятых лидером партии «Гоминьдан» Чан Кайши. Через несколько лет, в 1929 г., Чэнь Дусю был обвинён Мао Цзэдуном в «оппортунизме», в результате чего Мао и его сторонники получили в КПК большинство и фактически взяли руководство партией в свои руки.

109. «В 1930–1940-е гг. XX в. китайские *коммунисты* боролись против *националистов*».

Это *заблуждение* очень широко распространено как в России, так и на Западе. «*Националистами*» же во многих западных публикациях называются сторонники Китайской Республики, которую с 1927 г. возглавляла партия «Гоминьдан». Позднее этот термин перекочевал и в нашу литературу, особенно в последние годы. На самом деле «*националистами*» в Китае были и Гоминьдан, и КПК, поскольку китайские коммунисты, подобно сторонникам Гоминьдана, так же стремились к возрождению своей страны и нации, но при этом опирались на поддержку СССР, тогда как гоминьдановцы – на США. И те, и другие стремились не только к возрождению Китая, но и к достижению гегемонии своей страны в Азии и в мире. Например, ещё в 1936 г. Председатель КПК Мао Цзэдун заявлял, что «непременным условием создания сильного китайского государства является возвращение всех утраченных территорий»[1]. Тезис о возвращении «всех утраченных территорий» любили повторять и гоминьдановцы во главе с Чан Кайши.

Добившись победы в борьбе со своими политическими противниками на материке, коммунисты развернули активное строительство

[1] Рогоза С.Л., Ачкасов А.Б. Засекреченные войны 1950–2000 гг. – М. : АСТ, 2005. – С. 308.

социализма с помощью СССР, но как только они почувствовали себя достаточно сильными, то сразу же сделали всё, чтобы испортить отношения с Советским Союзом. Нет никаких сомнений в том, что гоминьдановцы, одержи они победу в борьбе с КПК, сделали бы то же самое*.

Таким образом, говорить о борьбе «*коммунистов*» с «*националистами*» нет никаких оснований. Просто была борьба ***двух*** одинаково *националистических* партий за власть в стране.

* Поэтому-то я и считаю, что Сталину и СССР *было бы* лучше, *если бы* Китай был разделён на *коммунистический* и на *гоминьдановский*. См. моё примечание на стр. 200. – А. Драгункин.

110. «“Битва ста полков” – крупная *победоносная* операция 8-й армии против японцев».

«Битвой ста полков» называется единственная крупная операция вооружённых сил КПК (в годы войны 1937–1945 гг. они назывались «8-й армией») против японских войск. В операции 20 августа – 5 декабря 1940 г. приняли участие 104 полка 8-й армии, поэтому сражение и получило название «Битва ста полков». Командовал операцией Пэн Дэхуай (1898–1974).

«Битва ста полков» по характеру боевых действий носила, по сути, партизанский характер. Об этой операции российские авторы обычно осторожно пишут, что «8-я армия нанесла ощутимые потери японской армии», а в Китае это событие трактуют не иначе как «день, когда Япония сделала себе харакири»[1] – иными словами, как «победу коммунистов огромного значения».

В ходе «Битвы ста полков» силы 8-й армии освободили 40–50 уездов в провинциях Шаньси, Шаньдун, Хэнань, Хэбэй. Потери японской армии и марионеточных китайских войск Нанкинского правительства составили 20,6 тысяч человек. Потери 8-й армии составили 24–25 тысяч человек.

[1] Пэн Дэхуай. Мемуары маршала. – М. : Воениздат, 1988. – С. 328.

В ноябре 1940 г. японцы развернули контрнаступление и вынудили 8-ю армию отойти на исходные позиции. Почти все освобождённые уезды были вновь заняты японскими войсками – таким образом, «Битва ста полков» фактически закончилась поражением 8-й армии*.

Не сумев нанести поражения японцам, пропаганда КПК, тем не менее, сумела превратить своё поражение на поле боя в победу в глазах собственного народа. Так или иначе, но благодаря «Битве ста полков» авторитет вооружённых сил КПК в глазах китайцев значительно вырос.

* А почему бы не считать, что эта «*битва*» была *генеральной репетицией*, *учениями* и *обкаткой* коммунистических войск? – Ведь именно на *военные* ***учения*** эта операция больше всего и похожа ..! Тем более что и ***прецедент*** для *пропаганды* был создан ..! – А. Драгункин.

111. «“Неравноправные договора” *были отменены* только в 1941 г. в связи со вступлением западных держав в войну с Японией».

Так считают все *кроме* самих китайцев. (Для справки: «неравноправными договорами» называют все договора, подписанные западными державами, Россией и Японией с Китаем в период с 1842 по 1941 г. Эти договора фактически превратили Китай в полуколонию). В 1941 г. все «неравноправные договора» были аннулированы странами Запада в связи с тем, что Китай стал их союзником во Второй Мировой войне.

Однако китайцы считают «неравноправными» также и *Айгуньский* и *Пекинский* договора 1858–1860 гг., согласно которым бассейн реки Амур и Приморье вошли в состав России. В 1964 г. Мао Цзэдун произнёс свою знаменитую фразу: «Примерно сто лет назад район к востоку от Байкала стал территорией России, и с тех пор Владивосток, Хабаровск, Камчатка (!) и другие пункты являются территорией Советского Союза. Мы ещё не предъявляли счёта по этому реестру»[1]. В 1960–1980-е гг. КНР многократно заявляла,

[1] Рябушкин Д. С. Мифы Даманского. – М. : АСТ, 2004. – С. 25.

что Айгуньский и Пекинский договора были «*неравноправными*», и предъявляла территориальные претензии к СССР – дело дошло даже до вооружённых конфликтов на Дальнем Востоке и в Средней Азии (см. стр. 178–180).

В настоящее время Китай старается не упоминать о территориальных претензиях к России. Это связано с необходимостью военной модернизации КНР, которая проводит масштабные закупки российского вооружения, и с потребностью в импорте российских энерго- и сырьевых ресурсов. Тем не менее нет никакой гарантии того, что Китай не предъявит территориальных претензий в будущем.

112. «Китайцы испытывают глубокую *благодарность* к советскому народу за освобождение Северо-Восточного Китая от японских захватчиков».

Так *думает* большинство жителей России и бывшего СССР. Однако китайцы думают совершенно иначе.

Одному из авторов этих строк, К. Коткову, довелось много работать с разными китайцами, в том числе и из Северо-Восточного Китая (то есть из Маньчжурии). Большинство из них по вопросу об освобождении Маньчжурии от японцев говорили, что, советские солдаты, придя в Северо-Восточный Китай, «насиловали женщин и детей, убивали и грабили мирных жителей» и даже «захватывали китайцев, варили их и ели»*.

Хотелось бы подчеркнуть, что в исторической литературе, посвящённой Второй Мировой войне (в том числе и в литературе, написанной в Китае), Вы не встретите подобных «сведений», но, как известно, взгляд *научный* и взгляд *народный* – это вещи разные.

Разумеется, все инсинуации китайцев на тему об «изнасилованиях, убийствах и о людоедстве советских солдат в Маньчжурии» являются *вымыслом*, порождённым, по-видимому, китайской пропагандой в 1960–1970 гг. Вообще-то, не следует забывать

того факта, что в сознании среднего китайца ***все*** иностранцы являются «варварами», «заморскими чертями» (“*янгуйцзы*”) и так далее. Это – традиционные стереотипы, заложенные в китайское сознание ещё в древности, но, тем не менее, благополучно дожившие до наших дней.

Всё это полезно знать тем, кто свято верит в принцип «вековой дружбы» и в «добрососедские отношения братских народов»**. Как говорит хорошая английская пословица, «если хочешь иметь хорошие отношения с соседом, строй высокий забор!».

Мы совершенно не хотим сказать здесь, что китайцы – народ неблагодарный. Просто у каждого народа есть свои особенности, с которыми нельзя не считаться. К тому же следует иметь в виду, что в первой половине XX в. на территории Китая побывало немало войск иностранных государств, что не могло не отразиться на общем отрицательном отношении китайского народа к иноземцам, поэтому от «варваров» китайцы всегда ожидали скорее плохого, чем хорошего.

Разумеется, найдутся люди, в том числе и бывавшие в Китае, которые могут возразить, что, мол, «в Китае очень хорошо относятся к иностранцам» – и в Китае действительно «очень хорошее отношение к иностранцам» (гораздо лучшее, чем отношение к иностранцам в России) – однако это не потому, что «китайцы искренне любят иностранцев», а потому, что такова политика китайского правительства, которое привлекает в Китай иностранных специалистов и повышает имидж страны в целях развития туризма. Между прочим, простые китайцы частенько любят говорить о том, что «отношение к иностранцам в Китае слишком хорошее» и что «неплохо было бы “закрутить гайки”» – то есть ужесточить его.

* И тем не менее, когда 21 апреля 1946 г. Советская Армия уходила из Харбина, то провожать её вышли 300 000 человек и эти «массовые проводы» стихийно превратились в мощную демонстрацию симпатии населения города к Советской Армии и к Советскому Союзу …

** А вообще-то среди населения Китая довольно прочно бытует мнение о состоянии отношений между Россией и Китаем, излагаемое в следующей «прозрачной» формулировке: «В верхах – горячо, а в низах – холодно», и уж конечно, сейчас они не испытывают больше *трепета* перед великим лозунгом 牢不可破的中蘇友誼 – «*Лао букэпо де Чжун Су юи*» – «Нерушимая советско-китайская дружба» ...

В принципе, *есть*, конечно у китайцев «*исторические*» причины испытывать к нам не только благодарность … Ведь это именно *русские* войска сыграли главную роль в подавлении восстания *ихэтуаней* («*Боксёрского*»)! (См. стр. 177).

И русско-японская война, ведшаяся на территории Китая, не прибавила симпатий к России … Да и Монголия, отколовшаяся от Китая в 1912 г., состоялась как *государство* **только** благодаря, повторяю, соглашению с Россией о признании её самостоятельности и о ***недопущении*** туда китайцев … – А. Драгункин.

113. «Армия Мао Цзэдуна сыграла *важную* (*решающую*) роль в освобождении Северного и Северо-Восточного Китая от японских захватчиков».

Именно так утверждает официальная китайская пропаганда. Соответственно, немало китайцев молодого поколения *считают*, что «решающую роль в освобождении Северного и Северо-Восточного Китая сыграла 8-я армия Мао Цзэдуна».

В последние годы, говоря об освобождении Северо-Восточного Китая советской Красной Армией, в прессе КНР всё чаще используются такие выражения как: «Советский Союз направил войска в Северо-Восточный Китай», «Советская Красная Армия активно содействовала китайским вооружённым силам в разгроме японцев»[1] и т.п.

Государствами-союзниками Китая в войне сопротивления японским захватчикам называются США, Великобритания и ряд других

[1] Котельников А. Некоторые оценки роли войны сопротивления японским захватчикам во Второй Мировой войне. Доступно: http://www.zabinfo.ru

стран, **но не СССР** … Вместе с тем китайская пресса признаёт, что «вступление СССР в войну значительно ускорило процесс освобождения страны от японских захватчиков»[1].

Конечно же, армия Мао Цзэдуна не сыграла практически никакой роли в освобождении Северного и Северо-Восточного Китая. Выше (см. стр. 188) уже рассматривалась единственная за всю войну операция 8-й армии против японцев в 1940 г. – «Битва ста полков», закончившаяся фактическим поражением китайских войск, после которого коммунисты во главе с Мао Цзэдуном практически прекратили военные действия против японцев. Известный военачальник 8-й армии Линь Бяо в годы антияпонской войны прямо признавал, что «сил для сопротивления у 8-й армии недостаточно даже против одной дивизии японцев».

Основная тяжесть антияпонской войны в период с 1941 по 1945 г. легла на гоминьдановские войска Чан Кайши, а главные помыслы Мао Цзэдуна в тот же период каксались не борьбы с внешним врагом, но сбережения своих войск, улучшения их снабжения и вооружения, создания новых баз, а также увеличения количества районов, контролируемых КПК.

Так китайские коммунисты и дождались августа 1945 г., когда советские войска разгромили миллионную Квантунскую армию (японцев) в Маньчжурии, освободив тем самым весь Северо-Восточный Китай и Внутреннюю Монголию. Полное разоружение и пленение войск Квантунской армии советскими войсками завершилось к концу августа 1945 г.*.

В 1949 г., подчёркивая роль Советского государства для судеб китайской революции, Мао Цзэдун писал: «Если бы не существовало Советского Союза, если бы не была одержана победа во Второй Мировой войне, направленной против фашизма, если бы японский милитаризм не был разгромлен …, то нависшие над нашими головами силы международной реакции, конечно, были бы неизвестно во сколько раз больше, чем сейчас.

---

[1] Котельников А. Некоторые оценки роли войны сопротивления ...

Разве могли бы мы победить при таких обстоятельствах? Конечно, нет!»[1].

* *Стратегически* всё было нами сделано правильно, так как *если бы* «8-я армия» ослабела в борьбе с японцами, то коммунисты не победили бы Гоминьдан, и после окончания войны на восточной границе СССР образовалось бы огромное ***проамериканское*** государство (+ См. стр. 199). – А. Драгункин.

114. «Если бы СССР и Запад и не помогли, Китай *всё равно* победил бы Японию в войне 1937–1945 гг.».

Это не шутка, а вполне официальные слова китайского историка Ван Синьхуа, подхваченные официальной пропагандой КНР. Более того, китайцы заявили, что для Китая не представляло никакой трудности мобилизовать несколько миллионов человек, поэтому «Китай не мог не победить, победа китайского народа была естественной и исторически обусловленной»[2].

С тем же успехом можно было бы утверждать, что «если ***бы*** в XIX в. у империи Цин было ядерное оружие, то Англия и Франция никогда не победили ***бы*** Китай в Опиумных войнах». Что же касается огромных людских ресурсов Китая, то это тоже ни о чём не говорит – в начале XVII в. китайцев тоже было в 150 раз больше, чем маньчжуров, но последние смогли не только завоевать Китай, но и править им в течение двух с половиной веков.

С самого начала войны 1937–1945 гг. Китай опирался на военно-техническую помощь СССР (до 1941 г.), а также США и Великобритании (с 1941 по 1945 гг.).

14 сентября 1937 г. в Москве была достигнута договорённость о предоставлении Китаю советской военной техники, боеприпасов и снаряжения в счёт кредитов, выделенных Китаю советским

---

1 Котельников А. Некоторые оценки роли войны сопротивления ...

2 Там же.

правительством. При этом было специально оговорено, что 20–25% от поставленного оружия будет предоставлено армиям, руководимым КПК. По просьбе китайской стороны сроки доставки оружия были сокращены до минимума.

Поставки техники и вооружений осуществлялись автомобильным транспортом через Синьцзян и провинцию Ганьсу, путём протяжённостью 2925 км, по просёлочным дорогам. Свыше 4 тысяч советских специалистов трудились в Китае, обеспечивая бесперебойную доставку военных грузов в рекордно короткие сроки (18–19 дней), а в районе Хами в тяжёлых полевых условиях советскими специалистами осуществлялась сборка самолётов-истребителей, доставлявшихся туда в разобранном виде на автомашинах.

В 1938–1939 гг. займы СССР Китаю достигли 250 млн долларов США. В тот же период правительство США предоставило *Китаю* займы на сумму **всего лишь** в 25 млн долларов, в то время как займы, выделенные Америкой *Японии*, превысили 125 млн долларов США – то есть в 5 раз больше. Английское правительство выделило Китаю в указанные сроки сумму в размере всего лишь 3 млн фунтов стерлингов.

С октября 1937 г. до середины 1941 г. Китай получил от СССР более 1000 самолётов, 100 танков, 1600 орудий, а также пулемёты, винтовки, снаряды, автомашины, тягачи, запчасти. Этого оружия хватило на оснащение 17 дивизий.

В 1941–1943 гг. японской армии (976 тысяч человек, без учёта Квантунской армии – 1,3 млн человек) противостояли 4 млн китайских солдат и еще 15 млн человек находились в резервных лагерях. Несмотря на огромное численное преимущество, китайские войска оставались пассивными, в то время как японские войска предприняли ряд успешных военных операций против китайцев.

Летом 1944 г. в Северном и в Южном Китае японцы предприняли генеральное наступление с целью вывести противника из войны. К этому времени в Китае осталось только около 250 тысяч японских солдат и офицеров (без учёта Квантунской

армии) – остальные войска были переброшены ими на Тихоокеанский театр военных действий. Поддерживали наступление 280 самолетов и 152 танка[1].

Японцам противостояли китайские войска общей численностью 1 млн 120 тыс. человек при поддержке 450 самолётов (в том числе 250 самолётов ВВС США), причём китайские войска были неплохо экипированы американским оружием и боеприпасами[2].

Как видим, китайцы превосходили своего противника и в численном (почти в 5 раз!), и в техническом отношении – однако в результате наступления 1944 г. японские войска полностью разгромили противостоявшие им китайские армии и оккупировали значительную часть территории Китая. Фактически под контролем Чан Кайши остался только Юго-Западный Китай. Лишь недостаточная численность войск, а также неудачи в Бирме и на Тихом океане помешали японцам полностью вывести Китай из войны, но китайские войска (Гоминьдана!) были обескровлены и не предпринимали активных военных действий вплоть до капитуляции японских войск в августе 1945 г. (Видите, как японцы «*помогли*» нам «*окоммуниздить*» Китай ..! – А. Драгункин).

Таким образом, не может быть и речи о том, что «без помощи СССР и Запада Китай всё равно победил бы Японию». Китайские войска за всю антияпонскую войну 1937–1945 гг. не выиграли ни одного крупного сражения и терпели поражение за поражением.

Лишь освобождение советскими войсками Северо-Восточного Китая, поражения, понесённые Японией на Тихом океане в 1942–1945 гг., а также ядерная бомбардировка Хиросимы и Нагасаки привели к освобождению Китая и к капитуляции Японии.

---

[1] Клавинг В.В. Япония в войне 1931–1945 гг. – СПб. : Ольга, 2000. – С. 47.

[2] Там же. С. 47.

115. «Китай в антияпонской войне 1937–1945 гг. боевыми действиями на своей территории сковал *80%* личного состава японских вооруженных сил».

Так *думают* многие китайцы. Более того, так *утверждает* современная китайская пропаганда, добавляя, что «именно из-за этого Япония не смогла направить свои войска на Европейский театр военных действий».

Следует сказать, что Япония никогда и не собиралась «отправлять свои войска на Европейский театр военных действий» – китайцы сочинили эту *байку* сами.

В случае же с *численностью* японской армии китайцы правы лишь в том смысле, что на декабрь 1941 г. 80% личного состава японских вооружённых сил действительно находилось на территории Китая, при этом надо отметить, что на тот момент Япония ещё не была в состоянии войны с США и Великобританией. В последующие годы численность японских войск в Китае заметно сократилась, так как они были отправлены на Тихий океан.

В 1995 г. председатель КНР Цзян Цзэминь, выступая в Москве по случаю 50-летия победы во Второй Мировой войне, официально признал, что Китай отвлёк только 40% вооружённых сил Японии. По-видимому, он имел в виду период с 1942 по 1945 г. Для того, чтобы разобраться, кто же прав (Цзян Цзэминь или современная пропаганда КНР), придётся взглянуть на японскую статистику, отображающую численность вооружённых сил Японии в 1941–1945 гг.

К концу 1941 г. общая численность вооружённых сил Японии составляла свыше 2 млн 400 тыс. человек (из них более 310 тыс. во флоте). При этом в Китае было задействовано 976 тыс. человек – без учёта численности Квантунской армии (1,3 млн человек), дислоцированной в Маньчжурии. Японские войска в Маньчжурии не принимали участия в боевых действиях против войск Китайской Республики, так как они предназначались для войны против СССР.

К 1945 г. число японцев, подвергшихся мобилизации, составляло около 6 млн человек. В военных действиях в Китае (без учёта Квантунской армии) принимали участие около 250 тыс. человек. Правда, кроме японских войск, на стороне Японии «сражались» ещё 1 млн 186 тыс. (по другим данным – 900 тыс.) солдат марионеточных войск Маньчжоу-го, Нанкинского правительства Ван Цзинвэя, Временного правительства Китайской Республики (Пекин) и монгольские войска князя Дэвана (Внутренняя Монголия). Таким образом, Китай оказался единственной страной во Второй Мировой войне, где численность ***марионеточных*** войск, набранных из местного населения, намного превысила численность войск самого агрессора. При этом надо заметить, что марионеточные войска воевали плохо, поэтому вся тяжесть боёв ложилась на плечи японцев.

В течение 1941–1945 гг. численность вооружённых сил Японии в Китае постоянно сокращалась в связи с необходимостью переброски войск на другие, более важные театры военных действий (Бирма и Тихий океан). Японское командование с конца 1941 г. не придавало китайскому театру военных действий первостепенного значения – с 1941 по 1943 г. там проводились в основном локальные операции, и лишь в 1944 г. японская армия в Китае предприняла генеральное наступление с целью вывести противника из войны. Несмотря на разгром китайских войск, японцы не добились поставленной задачи.

Таким образом, Китай не отвлёк на себя никаких «80% численности японских вооружённых сил». Мало того, с 1941 по 1945 г. численность японских войск в Китае постоянно сокращалась (а на других фронтах, соответственно, увеличивалась. – А. Драгункин).

116. «Китай потерял в войне 1937–1945 гг. 35 млн человек».

Это очень сложный и спорный вопрос. Хотелось бы сразу сказать, что «35 млн человек» – это *китайские* данные. Подобные сведения стали появляться в китайской печати в конце 1990-х гг., в

связи с требованиями Китая к Японии о принесении извинений за агрессию и о компенсациях за нанесённый ущерб.

На самом деле мы никогда не узнаем точно, *сколько же* Китай потерял в войне 1937–1945 гг., поскольку данная статистика просто не велась – однако безусловно то, что потери Китая были большими. Данные таких серьёзных источников, как «Британская Энциклопедия», говорят о том, что «потери Китая составили приблизительно 3,22 млн человек убитыми в военных действиях, 9,13 млн гражданских лиц, погибших в ходе военных действий, а также 8,13 млн небоевых потерь (голод, эпидемии, стихийные бедствия) – всего около 20,48 млн человек».

Потери Японии в Китае составили 1,1 млн человек убитыми, ранеными и пропавшими без вести. КНР и Китайская Республика (Тайвань) утверждают, что потери Японии составили 1,7–1,8 млн человек только убитыми, однако это – явное преувеличение. Видимо, к японским потерям приписаны и потери марионеточных китайских войск. Общие потери Японии во Второй Мировой войне (включая Тихоокеанский театр военных действий) составили 2,5 млн человек.

117. «*Сталин* хотел, чтобы на севере Китая правили коммунисты, а на юге – Гоминьдан во главе с Чан Кайши».

Эта современная китайская *легенда* основана, по-видимому, на том факте, что в мире после 1945 г. возникли ГДР и ФРГ, Северная и Южная Кореи, Северный и Южный Вьетнамы. Поскольку Германия (до 1991 г.), Вьетнам (до 1975 г.) и Корея (до настоящего времени) стали после Второй Мировой войны *разделёнными государствами* и в каждом из них возник *просоветский* или *проамериканский* режим, то – по аналогии с этими странами – китайцы тоже стали *думать*, что Сталин хотел возникновения «разделённого Китая»*.

Однако Германия и Корея оказались разделены на оккупационные зоны (а позднее – и на *государства*, против чего возражал

умнейший Берия. – А. Драгункин) по соответствующим соглашениям времён Второй Мировой войны, а Вьетнам был разделён на Северный (Демократическая Республика Вьетнам) и Южный (Республика Вьетнам) по Женевским соглашениям 1954 г. Что же касается Китая, то ни СССР, ни США не подписывали никаких соглашений о разделе Китая на сферы влияния. В 1946 г. в Китае началась гражданская война между силами коммунистов (Мао Цзэдуна) и правительственными войсками Китайской Республики (Чан Кайши). Сталин прекрасно понимал, что в случае, если Гоминьдан (Чан Кайши) победит китайских коммунистов, то это будет означать появление у границ СССР сильного государства, ориентированного на США, поэтому с 1946 г. СССР и оказывал всемерную поддержку китайским коммунистам. Нет никаких доказательств того, что Сталин якобы «велел Мао Цзэдуну в 1949 г. остановить наступление войск КПК на юг страны» – ведь в 1947–1948 гг. войска Чан Кайши были уже полностью разгромлены в Маньчжурии. (А поскольку Сталин был политическим *гением*, то я бы нисколько не удивился, если бы такие *указания* Сталина Мао Цзэдуну были бы найдены. **Нам** «разделённый» Китай был бы **очень выгоден**, особенно сейчас. – А. Драгункин). Дальнейший ход военных действий оказался для гоминьдановского режима необратимым, и к моменту, когда войска Народно-Освободительной Армии вышли к берегу реки Янцзы, у Чан Кайши не было уже никакой возможности воспрепятствовать форсированию реки противником. В результате силы коммунистов к осени 1949 г. заняли весь Южный Китай, а 1 октября 1949 г. в Пекине была провозглашена КНР.

* Я ***думаю***, что прозорливейший Иосиф Виссарионович ***мог*** допускать развитие сценария, при котором Северный Китай, граничащий с СССР, был бы *коммунистическим*, а Южный Китай – *капиталистическим*. Такой сценарий (*если* он существовал в голове вождя) был, повторяю, гениальным, поскольку в этом случае у Северного Китая *был бы* постоянный и конкретный *враг*, и Северному Китаю *было бы* не до мыслей о военных действиях против СССР. А у нас тогда *был бы* постоянный «*противовес*», с которым мы **тоже** *могли бы* заключать различные договоры

и союзы. В любом случае, «разделённый» Китай *был бы* гораздо слабее – и им обоим (и Северу, и Югу) постоянно «*было бы* чем заниматься». – А. Драгункин.

118. «Третья Гражданская война в Китае *закончилась* в 1949 г.».

В китайской, в российской и в западной исторической науке почему-то принято считать, что «гражданская война в Китае между коммунистами и правительством Чан Кайши, начавшаяся в 1946 г., завершилась в 1949 г. основанием КНР». В истории Китая эту войну принято называть «Третьей Гражданской войной».

В действительности же, война между китайскими коммунистами и сторонниками партии Гоминьдан в 1949 г. не закончилась, поскольку правительство Чан Кайши и около двух миллионов его сторонников (не подписав мирного договора) в 1949 г. эвакуировались на остров Тайвань – это было крупнейшее единовременное «переселение народа» в XX в. К концу осени 1949 г. войска, верные Чан Кайши, ещё оставались в Юго-Западном Китае, где они контролировали бóльшую часть провинций Юньнань, Гуйчжоу и Сычуань (свыше 73% территории сельских районов этой провинции). Гоминьдановские части были и в Южном Китае (провинции Гуандун и Гуанси). Все прибрежные острова, включая второй по величине после Тайваня остров Хайнань, также были под их контролем.

Боевые действия сторон продолжались в течение всех 1950-х гг., и даже в 1960-е гг. В 1950 г. войска Народно-Освободительной Армии Китая (НОАК КНР) выбили части Китайской Республики с острова Хайнань – эта операция была не чем иным, как репетицией по высадке десанта на Тайвань, но операция по захвату Тайваня не состоялась в связи с началом войны в Корее летом 1950 г. Тогда седьмой флот США вошёл в Тайваньский пролив с заданием предотвратить возможный десант войск КНР на остров, и патрулирование Тайваньского пролива силами флота США продолжалось до 1976 г. – в результате Тайвань фактически оказался под защитой США.

В 1950–1955 гг. армия и флот КНР сумели выбить войска Чан Кайши с большей части прибрежных островов (Видите! Друг с другом они могут воевать! – А. Драгункин). Особенно ожесточённые бои НОАК с гоминьдановскими войсками происходили в конце 1954 – начале 1955 г., и лишь прямая угроза Соединённых Штатов применить ядерное оружие против КНР привела к временному прекращению боевых действий. К 1956 г. из прибрежных островов под контролем Чан Кайши остались лишь Куимой (Цзиньмэнь), Мацзу и Уцю, которые были превращены в неприступные крепости и базы для будущих атак на континентальный Китай. В 1958–1959 гг. боевые действия в Тайваньском проливе между КНР и войсками Китайской Республики снова возобновились, но США в очередной раз пригрозили сбросить на КНР атомную бомбу – и к началу 1959 г. боевые действия постепенно прекратились.

С 1949 по 1961 г. боевые действия между гоминьдановскими войсками и НОАК происходили и на китайско-бирманской границе. Чан Кайши планировал открыть здесь «второй фронт» против КНР. В 1949 г. из китайской провинции Юньнань в Бирму отступило несколько тысяч солдат гоминьдановского генерала Ли Ми. В 1950–1951 гг. войска Ли Ми трижды вторгались в Китай, но каждый раз неудачно. В 1952 г. гоминьдановские войска в Индокитае обосновались на стыке границ Китая, Бирмы, Лаоса и Таиланда, взяв под свой контроль выращивание опийного мака. В результате этот район превратился в знаменитый «Золотой треугольник» – мировой центр производства и реализации опиума и опиатов. В 1960–1961 гг. войска НОАК совместно с бирманскими войсками выбили гоминьдановцев с территории Бирмы, и гоминьдановцы отступили в Таиланд, откуда часть их войск была эвакуирована на Тайвань, а часть осталась, сохранив за собой контроль над опиумом. Солдаты Китайской Республики и их потомки продолжают проживать в Таиланде и «трудиться» и по сей день. (Интересно, а этим *трудягам*, контролирующим плантации опиума, «профсоюз выдаёт *молоко* “за вредность”»? – А. Драгункин).

В 1960-е гг. в Тайваньском проливе происходили периодические боевые столкновения сил армии и флота КНР с вооружён-

ными силами гоминьдановцев, пытавшимися высаживать диверсионные десанты на китайском побережье, но без особого успеха. Последние вооружённые столкновения произошли в 1967 г.

С формальной точки зрения война между КНР и Китайской Республикой (о-в Тайвань) не закончилась и по сей день, так как стороны не подписывали никаких мирных соглашений. Вопрос об отношениях Тайваня и КНР до сих пор не решён – КНР по-прежнему заявляет, что попытка Тайваня объявить о своей независимости приведёт к вторжению Народно-Освободительной Армии Китая на Тайвань. США выступают за мирное решение вопроса, но в то же время подчёркивают, что в случае вторжения на Тайвань окажут последнему необходимую военную помощь.

А. **Драгункин**:

> Китай имеет хороший опыт по мирному возвращению своих территорий, взять хотя бы всемирно известные *Гонконг* (*Сянган*) и *Аомэнь* – две китайских территории на юго-восточном побережье Китая, бывшие до недавнего времени (до 01.06.1997 и до 20.12.1999 соответственно) *английской* и *португальской* колониями. После мирной передачи их Китаю обе они были объявлены «Специальными Административными Районами» КНР (сокр.: САР) с сохранением высокой степени автономии и самоуправления, и даже без отчислений в общекитайскую казну. Принцип прост: «Одно государство, два строя».

119. «В отношениях СССР и КНР в 1950-е гг. “*всё было хорошо*”».

Существование этого *мифа* во многом объясняется результатом деятельности советских и китайских средств массовой информации. Именно благодаря им в СССР и в Китае подавляющее большинство населения в те годы считало, что «русский с китайцем – братья навек».

Внешне отношения двух стран в 1950-е гг. выглядели замечательно, ведь СССР был первой страной, официально признавшей КНР 2 октября 1949 г., а военная помощь Советского Союза китайским коммунистам в 1945–1949 гг. фактически позволила Мао

Цзэдуну выиграть войну с правительством Китайской Республики генералиссимуса Чан Кайши. К 1951 г. в руках последнего остался только Тайвань и несколько мелких островов у побережья Южного Китая.

В январе 1950 г. Сталин и Мао подписали договор о дружбе и взаимопомощи. С этого момента СССР начал оказывать КНР огромную экономическую и военную помощь, строя заводы и фабрики, посылая в страну тысячи технических специалистов, поставляя современное оборудование и так далее. Фактически только благодаря помощи Советского Союза были заложены основы китайской тяжёлой промышленности, машиностроения и военно-промышленного комплекса. Тысячи китайских студентов обучались в Советском Союзе, а вся китайская молодежь учила русский язык. В обеих странах выходили агитационные плакаты с лозунгами «Наша дружба нерушима!», «Да здравствует дружба СССР и Китая!». В КНР на китайский язык были переведены многие русские песни, в частности «Подмосковные вечера», «Катюша», «Ой, цветёт калина», которые и по сей день популярны в Китае.

Справедливости ради надо сказать, что значительная часть представителей *старшего* поколения КНР до сих пор сохранила хорошее отношение к Советскому Союзу и к России.

В действительности же, мало кто знал о том, что *политические* отношения СССР и КНР уже в те годы были далеки от идеальных. Переговоры Сталина и Мао Цзэдуна в 1949–1950 гг. проходили в весьма сложной обстановке, поскольку Мао хотел, чтобы Сталин признал его как равного. Однако этого не могло быть хотя бы потому, что без военной помощи СССР Мао никогда не одержал бы победы в противоборстве с проамерикански настроенным Чан Кайши – в результате Мао пришлось признать СССР как «старшего брата Китая».

В 1954 г. в КНР была выпущена карта Китая, на которой части территории Советского Союза – Амурская область, Хабаровский край, Приморье и даже Забайкалье были показаны как «исконно китайские земли, незаконно отторгнутые царской Россией».

Отдельные части территории советской Средней Азии (восточный Казахстан и часть Киргизии), Индии, Бирмы также были показаны как часть территории Китая. Публикация карты едва не вызвала грандиозный дипломатический скандал в отношениях с Советским Союзом, однако его удалось замять. Впоследствии, в 1960–1970 гг., такие карты всё же широко публиковались в КНР.

В 1957 г. Мао потребовал от СССР помощи в создании ядерного оружия и призвал к войне с США. Мао заявил, что «такая война не только неизбежна, но и желательна, поскольку Китай, даже потеряв бóльшую часть своего населения, всё равно способен выиграть войну». Советское руководство не пошло навстречу «инициативе» председателя КНР и отказало ему в поставках ядерного оружия (однако приложило все усилия, чтобы Китай сам как можно быстрее стал ядерной державой. – А. Драгункин).

Проводя политику сотрудничества с СССР, китайское руководство старалось выжать из этого максимум выгоды, то есть стремилось создать с помощью СССР сильную во всех отношениях державу, ну а потом … – потом, как говорится, посмотрим. Добившись в этом направлении немалых успехов, Мао решил, что «с сотрудничеством хватит», и в конце 1950-х гг. пошёл на обострение отношений с недавним союзником.

В 1959 г. Мао Цзэдун заявил на военно-дипломатическом совещании: «Мы должны покорить мир, это – наша цель!».

Формальным поводом к разрыву дружественных отношений с СССР стал XX съезд КПСС, на котором Н.С. Хрущёв выступил с критикой культа личности Сталина, что позволило Мао обвинить СССР в *ревизионизме* – то есть в *пересмотре* советской политики. Конечно же, простые китайцы не имели ни малейшего представления о том, что такое этот самый «*ревизионизм*», однако для Мао важен был повод. В результате в 1960 г. СССР отозвал всех специалистов из Китая и пошёл на сворачивание сотрудничества. «Великая и нерушимая» дружба оказалась очень и очень «*рушимой*», ещё раз доказав, что «У России два верных союзника: её Армия и её Флот; все остальные при первой возможности

на нас ополчатся» (так сказал великий русский царь Александр III, *геополитически* ошибшийся только в своей ориентации на Францию (а не на Германию!). – А. Драгункин).

120. «Война во Вьетнаме 1965–1975 гг. была выиграна вьетнамцами благодаря *помощи КНР*».

Это – типично китайское *заблуждение*. Если посмотреть статистические данные, то наибольшую помощь Вьетнаму в период войны 1965–1974 гг. оказал СССР, поставлявший во Вьетнам высокоточное оружие (ракеты, средства ПВО), самолёты, танки, артиллерию. Всего СССР поставил Вьетнаму 2056 танков, 1708 бронетранспортёров, 7 тысяч орудий, 158 зенитно-ракетных комплексов, более 700 боевых самолётов – соответственно, расходы СССР на войну во Вьетнаме с 1965 по 1974 г. составили 10,5 млрд руб. в ценах того времени[1]. Китай в основном поставлял во Вьетнам продовольствие, рис, лёгкое огнестрельное оружие (автоматы Калашникова «АК-47» китайского производства, карабины, пулемёты), некоторое количество самолётов. Кроме того, около 170 тысяч китайцев было задействовано на ремонте дорог, зданий и мостов в Северном Вьетнаме. Помощь Китая Вьетнаму составила около 20% от общего объёма поставок – всё остальное приходится на долю СССР.

121. «Китайско-вьетнамская война 1979 г. завершилась *крупной победой* Народно-Освободительной Армии Китая».

Так *думают* почти все китайцы, кроме тех, кому довелось непосредственно участвовать в военных действиях 1979 г.

Китайско-вьетнамская война 1979 г. известна как первая в истории война между социалистическими государствами. Поводом к началу войны послужили «притеснения» китайских эмигрантов во Вьетнаме, а также вторжение вьетнамских войск в Кампучию 25 декабря 1978 г.

---

[1] Рогоза С.Л., Ачкасов Н.Б. Засекреченные войны... – С. 278

Китай всегда рассматривал своих сограждан, проживающих за границей, как свою «пятую колонну». К 1979 г. в объединённом Вьетнаме проживало свыше 1,2 млн лиц китайского происхождения, в основном на юге страны. Начатая Вьетнамом национализация крупных промышленных предприятий, хозяевами которых нередко были этнические китайцы, сильно ударила по китайской диаспоре и заставила Пекин «взять их под свою защиту».

Но ещё более важным событием стало вторжение вьетнамских войск в Кампучию (Камбоджу) и свержение прокитайского режима Пол Пота в 1978 г., в результате чего Китай обвинил Вьетнам в «агрессии против суверенного государства».

Напряжённость в отношениях между двумя государствами начала нарастать ещё с 1974 г. В 1975 г. уже насчитывалось 294 случая вторжения на вьетнамскую территорию вооружённых китайских отрядов. В 1976 г. количество нарушений границы Вьетнама достигло 812, в 1977 – 873, в 1978 – 2175 случаев.

17 февраля 1979 г. Народно-Освободительная Армия Китая (по некоторым данным численностью 600 тысяч человек, 500 танков и 100 бронетранспортёров) атаковала границу Вьетнама с севера по всей её 1281-километровой длине. Китай официально заявил, что необходимо «наказать» Вьетнам за ввод войск в Кампучию, а один из лидеров КНР Дэн Сяопин заявил, что, мол, «мы можем позавтракать в Пекине, а пообедать в Ханое». По-видимому, китайским лидерам не только хотелось «преподать Вьетнаму хороший урок», но и опробовать силы НОАК в современной войне. В ходе боевых действий в рядах войск КНР сражалось немало китайцев, проживавших во Вьетнаме (это к вопросу о *лояльности* китайских иммигрантов той стране, в которой они проживают. – А. Драгункин). Ожесточённые бои продолжались до 18 марта. За месяц боёв китайцам удалось захватить три приграничных города – Лаокай, Као Банг и Лангшон, при этом глубина вторжения китайских войск составила от 3 до 50 км.

За месяц боёв китайские войска потеряли 62 500 солдат и офицеров убитыми и ранеными, было уничтожено три полка и 18 ба-

тальонов, сожжено 550 военных машин (из них 280 – танки и бронетранспортёры), уничтожено 115 орудий и миномётов, взято в плен несколько тысяч китайских солдат. Вьетнам отразил агрессию **только** силами пограничников, региональных войск и народных ополченцев, при этом регулярные вьетнамские войска так и **не были введены в бой**, поскольку 85% из них находились в Кампучии. Потери вьетнамцев в боевых действиях составили около 10 тысяч человек.

Следует заметить, что в зависимости от источников информации данные о численности войск и о потерях обеих сторон сильно расходятся. Так, приведённые выше данные – это советские и вьетнамские сведения. По китайским же сведениям, численность китайских войск вторжения составляла всего 80 тысяч человек при 200 танках. В настоящее время китайцы оценивают свои потери в 26 тысяч убитыми и 37 тысяч ранеными – всего 63 тысячи человек, что вполне совпадает с вьетнамскими цифрами. При этом, повторяем, китайцы утверждают, что «численность войск НОАК составляла всего 80 тысяч человек», во что трудно поверить, поскольку **такой** высокий уровень потерь при **такой** численности означает **полный разгром** китайской армии (уровень потерь в 62 500 человек составляет 75% от общего количества китайских солдат, вторгшихся во Вьетнам) – следовательно, численность китайских войск была намного выше. Вьетнамские же потери оцениваются китайцами в 57 тысяч человек убитыми и ранеными.

5 февраля Китай объявил, что «его войска одержали победу», и начал отвод войск, завершившийся к 18 марта. Именно поэтому китайцы и считают, что война 1979 г. стала победной для КНР. Боевые действия выявили низкий уровень боевой подготовки китайских войск, тактика «людских волн», широко применявшаяся китайцами, оказалась неэффективной против минных полей и плотного огня вьетнамцев. Любопытно, что, применяя тактику «людских волн» (в том числе и для «человекоразминирования» минных полей! – А. Драгункин), китайцы ставили позади своих наступающих частей пулемёты – и если волна атакующих откатывалась, то по беглецам били уже свои. Подразделения НОАК были

слабо оснащены средствами связи и не обладали опытом ведения боевых действий в современной войне.

Советский Союз не оказывал прямой помощи Вьетнаму, однако его войска провели в 1979 г. крупные военные манёвры в Монголии и в Забайкалье, «угрожая» китайской границе. Эти меры, а также военные неудачи на самом вьетнамском фронте вынудили китайское руководство прекратить военные действия во Вьетнаме.

122. «Дэн Сяопин *первым* предложил проведение реформ и политику открытости».

Это не так. Хотя имя Дэн Сяопина (1904–1997) действительно связано с проведением экономических реформ, превративших Китай в стремительно развивающуюся страну, тем не менее первым человеком в Китае, высказавшимся за необходимость проведения реформ, был премьер-министр КНР *Чжоу Эньлай* (1898–1976). В 1974 г. он предложил так называемый курс «четырёх модернизаций». Программа, предложенная Чжоу Эньлаем, предполагала постепенную модернизацию промышленности, сельского хозяйства, науки и вооружённых сил страны путём привлечения в Китай иностранных инвестиций, передачи земли крестьянам в долгосрочную аренду, создания условий для малого бизнеса и открытия страны для иностранного капитала. Все эти меры были реализованы Дэн Сяопином – именно поэтому он и заслужил звание «архитектора реформ», превративших Китай в современную «мастерскую мира» (в XIX в. ***так*** называли Великобританию. – А. Драгункин).

Интересно, что реформы Дэн Сяопина уходят своими корнями в … Европу! В конце XIX в. группа европейских промышленников (в том числе Крупп) предложила правительствам Великобритании и Германии завезти в эти страны китайских рабочих. Дело в том, что во второй половине XIX в. в Европе стремительно развивалась промышленность, а поскольку каждый предприниматель стремился получать прибыль побольше, а работникам

платить поменьше, то в капиталистических странах росло забастовочное движение. На основании опыта использования китайских рабочих в США некоторые промышленники полагали, что привезённые в Европу *кули* (китайские *неквалифицированные* рабочие) не будут обременены семьями, а это, в свою очередь, в сочетании с китайским трудолюбием и с их умением довольствоваться малым позволит ликвидировать забастовки.

Данная идея не нашла поддержки у европейских правительств, но через сто лет её с успехом удалось реализовать в самом Китае и в странах Восточной и Юго-Восточной Азии, куда промышленники Европы и США стали активно переводить предприятия именно из-за относительной политической стабильности и дешевизны рабочей силы.

123. «*Социализм* с китайской спецификой».

Очень многие в России, на Западе и даже в КНР всерьёз верят в то, что Китай строит не капитализм, а некий «социализм с китайской спецификой». Ведь именно так официально именуется программа экономических реформ, начатых Дэн Сяопином в конце 1970-х гг.

На самом деле Китай строит скорее «*капитализм* с китайской спецификой». «Архитектор экономических реформ» Дэн Сяопин прекрасно понимал, что если в открытую отказаться от наследия Мао Цзэдуна и заявить, что «Китай будет строить капитализм», это приведёт к колоссальной революции в умах и вызовет настоящую бурю негодования в стране, в которой ещё много людей свято верит в идеалы, завещанные Мао Цзэдуном. У Дэн Сяопина было немало противников и в китайском правительстве, где некоторые воспринимали разговоры об упразднении трудовых коммун, о политике открытости и о привлечении иностранного капитала как чуть ли не «распродажу страны» и как «прямое предательство национальных интересов». Поэтому Дэн Сяопин, чтобы утихомирить своих противников и, главное, успокоить народ, и придумал термин «социализм с китайской

спецификой». А сам тем временем приступил к строительству «китайского капитализма».

124. «Ян Ливэй – *первый* китаец, совершивший космический полёт».

Ян Ливэй является первым *гражданином КНР*, совершившим полёт в космос 15 октября 2003 г., но отнюдь не первым *китайцем*, побывавшим в космосе. До него в космосе уже побывали три американских астронавта *китайского* происхождения – Тэйлор Ван Ганьцзюнь (1940 г. рождения – первый китаец, побывавший в космосе 29 апреля – 6 мая 1985 г. на челноке «Челленджер»), Лерой Чао (1960 г. рождения – полёты в космос в 1994, 1996, 2000 и 2004 гг. на российские орбитальные станции «Союз» и МКС) и Эдуард Лу Цзе (1963 г. рождения – полёты в космос в 1997, 2000 гг. на орбитальную станцию «Союз»). Ван Ганьцзюнь родился в Китае (в провинции Цзянсу), а Лерой Чао и Эдуард Лу Цзе – уроженцы США.

ГОСПОДА !

Не забудьте о визите

в

www.dragunkin-shop.ru,

а также на сайты

www.dragunkin.ru !!!

и

www.dragunkin-partner.ru !!!

ВЕЛИКАЯ КИТАЙСКАЯ СТЕНА

125. «Великая Стена построена *в III в. до н.э.*».

Это распространённое *заблуждение* вот уже десятилетиями кочует по страницам учебников истории, энциклопедий и вообще многих книг, посвящённых Китаю.

На самом деле, Великая Китайская Стена в современном её виде построена в **XIV–XVII** вв. в период правления династии Мин (1368–1644 гг.).

Мало кто знает, что за всё время в Китае было построено по меньшей мере ***две*** «Великих Стены». Первые пограничные стены строились отдельными китайскими царствами (Цинь, Чжао, Янь) в V–III вв. до н.э. для защиты своих северных рубежей от набегов кочевых племён, а в конце III в. до н.э. первый император объединённого Китая Цинь Ши-хуанди (221–209 гг. до н.э.) приказал соединить между собой эти стены в единое целое. Стена, построенная при династии Цинь, представляла собой земляной вал высотой 3–4 метра и находилась приблизительно в 150–200 км к северу от нынешней Великой Стены. В период правления династий Западная и Восточная Хань (206 г. до н.э. – 220 г. н.э.) были построены новые участки этой стены от реки Ялу до Ляодунского полуострова на востоке (нынешняя граница Китая и Кореи), и от территории провинции Шэньси до

Дуньхуана на западе (западная часть современной провинции Ганьсу).

В период Северных и Южных династий (IV–VI вв.) вся территория Северного Китая была завоёвана кочевниками: *хуннами*, *сяньбийцами* и *табгачами*. Великая Стена была полностью разрушена, однако в начале VII в. император династии Суй (589–617) Ян-ди (605–617) приказал восстановить её на всём протяжении.

Впоследствии, в X–XIII вв. Северный Китай неоднократно подвергался нашествиям кочевых племён Великой Степи, и Великая Стена, восстановленная в предшествующий период, была опять разрушена. Если в конце XIII в. Марко Поло всё же побывал в Китае, к этому времени уже полностью захваченном монголами, он, видимо, попросту «не заметил» Великой Стены, так как от неё (на тот момент) ничего не осталось.

В 1360-е гг. монголы были изгнаны из Китая в результате народных восстаний. Один из вождей повстанцев, Чжу Юаньчжан, стал основателем национальной китайской династии *Мин*. Дабы укрепить границы империи и обезопасить страну от монгольских набегов, в XV в. императоры новой династии повелели построить Великую Стену от заставы Шаньхайгуань на берегу Жёлтого моря до крепости Цзюйюнгуань в западной части провинции Ганьсу – то есть новая Стена пролегла значительно южнее линии обороны, имевшейся в эпоху Древнего Китая.

Стена, которую начали строить в XV в., представляла собой земляной вал, облицованный камнем, а в горных районах Стена строилась целиком из камня. Высота Стены составляла 5,5–6 метров, ширина – около 3–3,5 метров, а протяжённость всех участков Стены составила около 6,5 тыс. км (по другим данным – свыше 7 тыс. км). Постройка Стены продолжалась с перерывами вплоть до начала XVII в., и последние её участки были завершены около 1620 г.

126. «Великая Стена – единственное рукотворное сооружение на Земле, которое *видно из космоса*».

Эта *выдумка* была популярна в Китае с 1960-х гг. Некоторые даже утверждали, что Стену видно не только из космоса, но … и с Луны. При этом никто из китайцев, естественно, тогда ещё в космосе не был.

Первые сведения о том, что «Великая Стена **из космоса не видна**», поступили от советских и от американских участников космических экспедиций – однако в Китае этим сведениям отказывались верить.

В 2004 г. *заблуждение* насчёт «видной из космоса Великой Стены» было окончательно развеяно первым *китайским* космонавтом Ян Ливэем, который официально заявил, что Великой Стены из космоса не видно.

127. «Великая Стена – это *оборонительное* сооружение, защищавшее Китай от набегов кочевников».

Увы, никогда Великая Китайская Стена «от набегов кочевников» не защищала. Длина Стены была слишком велика, чтобы её можно было оборонять на всём её протяжении (более 6,5 тыс. км), поэтому войска кочевых народов – *хуннов*, *сяньбийцев*, а впоследствии – *тюрок* (VI–VIII вв.), *уйгуров* (VIII–IX вв.) и *киданей* (X в.) без особого труда преодолевали Стену и вторгались в Китай.

К началу XIII в. Великая Стена оказалась полностью разрушенной.

Когда в XIV в. монгольские завоеватели были изгнаны из Китая, императоры китайской династии Мин (1368–1644 гг.) построили новую Великую Стену. В начале XV в. вдоль Великой Стены было расквартировано около миллиона солдат и военнопоселенцев.

Однако и эти меры не спасали пограничные провинции Китая от набегов монголов. На протяжении XV–XVI вв. монголы неоднократно вторгались в северные провинции Китая.

В первой половине XVII в. Великая Стена оказалась бессильна остановить натиск нового противника – *маньчжуров*, более полагавшихся на сильное войско, чем на укрепления. Как известно, с 1627 г. маньчжуры почти каждый год вторгались во внутренние провинции Китая, пока, наконец, не завоевали всю страну к 1683 г.

Интересно, что Великая Стена эпохи Мин построена так, что она повторяет рельеф местности. Это означает, что Стена, по-видимому, играла ещё и роль своеобразного *маркера* границы государства.

Возможно, именно с Великой Стеной связаны средневековые легенды «о Гоге и Магоге»*. Впервые данные имена упоминаются в Ветхом Завете (Бытие 10, 2; Иезекииль 38, 1–2; 39, 1; 11; 15), а также в Новом Завете (Апокалипсис 20,1). В средние века широкое распространение получили *мусульманские* легенды, согласно которым Искандер Зулькарнайн (Александр Македонский) «встретил в Азии народы Гога и Магога», долго воевал с ними и наконец победил их. Искандер заключил эти народы в горные ущелья, закрыв выход из гор *стеной*. Согласно легендам, «незадолго до конца света народы Гога и Магога выйдут из-за *стены*», за которую их заключил Александр Македонский, «и двинутся на завоевание мира». В Апокалипсисе говорится, что живут они на краю земли и неисчислимы «как песок морской» – а если взглянуть на средневековые карты, составленные в Европе или в мусульманских странах, то Вы увидите, что на них Китай действительно был помещён «на краю земли». Великая Китайская Стена и в самом деле построена главным образом в горных районах, а китайцы – самый многочисленный народ на Земле.

Что же касается названия «Гог и Магог», то, возможно, первое имя («***Гог***») происходит от китайского слова 國 «го» – «государство, край, страна», которое в *среднекитайском* произносилось – а в нынешнем *кантонском* произносится – как «***Куок***».

* По поводу слова «*Магог*» скажу следующее: в своём «Хождении за три моря» Афанасий Никитин сообщал, что «*Северный Китай* называется "*Чин*", а *Южный Китай* называется "***Ма***-*чин*"». Не могли ли *два* названия, оба из которых относятся к Китаю («***Ма***-чин» и «***Гог***»), «*слиться*» со временем в общественном сознании и в обиходе в ***одно*** слово «*Магог*»? – А. Драгункин.

128. «Великая Стена – это не оборонительное, а *сакральное* сооружение».

И такая точка зрения иногда встречается в научной или в научно-популярной литературе, посвящённой Китаю. Сторонники этой теории, признавая бесполезность Великой Стены как *оборонительного* сооружения, считают, что Стена, мол, «имела некое *сакральное*, чуть ли не магическое значение». Главным аргументом является то, что Стена построена с учётом требований *геомантии* (*фэн-шуя*). При этом обычно не объясняют, в чём же заключалось «*сакральное*» значение этого гигантского сооружения (хорошо ещё, что никто, кажется, **пока** не выдвинул теории о том, что Великая Стена построена представителями внеземных цивилизаций).

Достаточно хоть раз побывать на любом участке Великой Стены, чтобы понять, что Стена предназначалась именно для *защиты* северных границ империи – через каждые 70–100 м выстроены башни, а с северной стороны на расстоянии 200–300 м от Великой Стены (обычно на господствующих вершинах или высотах) возведены специальные *сигнальные* башни, на которых зажигали огни, оповещавшие об опасности.

А что касается *геомантии*, то чем, спрашивается, она может мешать строительству оборонительных сооружений, если она, конечно, не идёт вразрез с законами фортификации?

Так что Великая Стена – это всё же *оборонительное*, хотя и бесполезное с военной точки зрения сооружение.

129. «Великая Стена являлась *серьёзной преградой* для кочевников, так как через неё "нельзя было перетащить лошадей"».

Данный аргумент выдвигают сторонники теории того, что «Великая Стена всё же была ***важным*** *оборонительным* сооружением, появление которого серьёзно осложнило "бандитскую" жизнь северным соседям империи».

Сторонники теории «*невозможности перетаскивания лошадей*» утверждают, повторяем, что кочевники, совершавшие ранее

набеги на Китай, вследствие появления Великой Стены лишились своей мобильности, так как через Стену «невозможно было перетащить лошадей», что делало кочевую орду «малоподвижной и уязвимой для ударов пограничных китайских войск».

Это всё было бы верно, если бы кочевники совершали набеги на Китай отрядами численностью от нескольких человек до сотни воинов. У такого небольшого отряда действительно могли бы возникнуть серьёзные трудности с форсированием Великой Стены, однако такими небольшими отрядами кочевники никогда на Китай не нападали. Обычно численность нападающих составляла от нескольких сотен всадников до десятков тысяч конных воинов, а с такими силами «форсирование» того или иного участка Великой Стены не составляло большого труда (переносные разборные *пандусы* и пр. – А. Драгункин). К тому же следует учесть и то, что Великая Стена во многих местах идёт по горным хребтам, где не может быть и речи о переходе *через* неё, да ещё и с лошадьми, поэтому обычно кочевники старались «форсировать» Великую Стену на равнинной местности или через какой-нибудь горный проход. Об этом очень наглядно свидетельствует статистика набегов монголов и маньчжуров на пограничные районы Китая с 1400 по 1644 гг. – см. «Приложение» на стр. 396. (А в XVI в. бывали даже зафиксированные в хрониках случаи, когда в период **мирных** отношений Китая с монголами последние, перегоняя скот на продажу в Китай, попросту временно *разбирали* отдельные участки Великой Стены для прохода скота **по согласованию** с местными китайскими властями. – А. Драгункин).

130. «Маньчжуры проникли в пределы Китая *только* после того, как китайский военачальник У Саньгуй открыл для них проходы через Великую Стену».

Этот аргумент приводят в доказательство того, что Великая Стена являлась *серьёзным препятствием* на пути *маньчжуров*, которые с 1617 г. вели войну с империей Мин.

На самом деле, начиная с 1629 г. маньчжурские войска неоднократно (в 1630 г., 1634 г., 1635–1636 гг., 1638–1639 гг., 1642–1643 гг.)

вторгались на территорию Китая, расположенную к югу от Великой Стены (более подробно с походами маньчжуров за Великую Стену можно познакомиться в «Приложении» на стр. 396). Походы маньчжурских войск сопровождались взятием городов и крепостей, разорением территорий и грабежом населения, однако маньчжуры не стремились завоевать китайскую территорию к югу от Великой Стены, трезво понимая, что «захватить проще, чем удержать». Кроме того, под контролем минского Китая до 1643 г. оставалась область Ляоси (западная часть современной провинции Ляонин), расположенная к северо-востоку от Пекина и вне укреплений Великой Стены. Удерживая под своим контролем Ляоси, китайцы могли в любой момент отрезать маньчжурам путь к отступлению – именно поэтому маньчжуры и не предпринимали попыток завоевания территории Китая *к югу* от Великой Стены, но невысокая боеспособность войск империи Мин, а также Крестьянская война 1626–1644 гг. не дали китайцам возможность эффективно отражать набеги маньчжуров.

К 1643 г. вся территория области Ляоси наконец-то была захвачена маньчжурами. Маньчжурский император Абахай (1626–1643 гг.) планировал на 1644 г. большой поход во внутренние области Китая с целью взятия Пекина, однако в 1643 г. он умер. Впрочем, намеченный поход всё равно состоялся в 1644 г., когда династия Мин пала в результате взятия Пекина повстанческой армией Ли Цзычэна. Тогда минский военачальник У Саньгуй обратился за помощью к маньчжурам против повстанцев и пропустил маньчжурские войска через заставу Шаньхайгуань на Пекин.

131. «По Великой Стене были проложены специальные *дорожки* для движения транспорта и всадников».

Это – абсолютная чушь! Один из авторов этих строк, К. Котков, прошёл пешком по Великой Стене около 12 километров. Великая Стена по большей части построена в горной местности, по крутым склонам и вершинам горных хребтов и ущельям, поэтому передвигаться по ней очень трудно.

Нередко уклон Стены составляет 70 градусов, поэтому малейшая неосторожность может привести к падению и к тяжёлой травме, если не к гибели человека. Передвигаться по Стене целым отрядам воинов и перевозить какие-либо грузы просто невозможно, поэтому трудно даже себе представить, что Великая Стена играла роль своеобразной «дороги» в горных и пустынных районах, и тем более служила для переброски войск.

132. «Великая Стена – символ *мудрости* и *силы* китайского народа».

Эта фраза постоянно кочует по всем издаваемым в Китае (и не только) путеводителям, учебникам истории, книгам, посвящённым культуре и военному делу Поднебесной, а также по рекламам.

Похоже, авторы этой фразы не подумали хорошо над тем, ***что́*** они написали! Неужели вся «*мудрость* и *сила*» китайского народа реализовались в том, чтобы выстроить вдоль границы «*стену*» длиной в 6,5 тысяч километров ..? – Вместо того, чтобы создать хорошую армию и за несколько лет попросту перебить всех немногочисленных (не более миллиона человек, включая стариков, женщин и детей) кочевников, китайцы построили *стену*, на оборону которой на всём её протяжении не хватило даже многомиллионной численности китайского народа. При этом утверждается, что «*Стену* начали строить в III в. до н.э., и строительство с перерывами продолжалось до начала XVII в.

В литературе, посвящённой Китаю, встречаются мнения, что *Стена*, мол, представляла собой «символ *могущества* империи». Невероятно, чтобы *могущество* империи выражалось в строительстве подобных сооружений. *Могущество* всякого государства утверждается развитием его экономики и вооружённых сил, но никак не строительством «*стены*», которая к тому же является абсолютно бесполезной в военном отношении.

Предоставим слово русскому историку XX в. Л.Н. Гумилёву:

«Стена протянулась на 4 тыс. км. Высота её достигала 10 метров, и через каждые 60–100 метров высились сторожевые башни.

Но когда работы были закончены, оказалось, что всех вооружённых сил Китая не хватит, чтобы организовать эффективную оборону на стене. В самом деле, если на каждую башню поставить небольшой отряд, то неприятель уничтожит его раньше, чем соседи успеют собраться и подать помощь. Если же расставить пореже большие отряды, то всё равно образуются промежутки, через которые враг легко и незаметно проникнет вглубь страны. Крепость без защитников – не крепость»[1].

Так неужели ***до*** начала строительства *Стены* нельзя было сообразить, что сооружение будет *бесполезным*?

Выше уже говорилось о том, что Великая Стена (тот её «вариант», который мы видим сегодня) была построена в эпоху Мин (1368–1644 гг.), и интересно, что Великая Стена **никогда** не изображалась на картинах или иных предметах китайского искусства до середины XX в. Средневековые китайские поэты никогда не воспевали *Стену* и даже не упоминали о ней.

Между прочим, в годы «Великой культурной революции» (1966–1976 гг.) этот «символ мудрости и силы китайского народа» был объявлен «пережитком феодального прошлого», и многие участки *Стены* разбирались на строительный материал. В настоящее время они заботливо восстанавливаются.

С 1980-х гг. началась пропаганда Великой Стены как «символа могущества китайской цивилизации» (был создан *бренд*. – А. Драгункин). Появились консервы марки «Великая Стена», майки с надписями, полярная станция в Антарктиде и даже автомобили «Великая Стена».

133. «Великая Стена» – *единственное* укрепление в своём роде».

Это не так. В Древнем Китае оборонительные сооружения, подобные Великой Стене, строились не только на границе с Великой Степью, но и между царствами во внутренних районах Ки-

[1] Гумилёв Л. Н. Хунну. – СПб. : Тайм-аут – Компасс, 1993. – С. 44.

тая. Остатки таких сооружений IV в. до н.э. сохранились в провинции Шаньдун и были некогда стеной, ограждавшей границы царства Ци.

На территории Южной Маньчжурии для защиты китайской провинции Ляонин от набегов *монголов* и *чжурчжэней* в XV–XVI вв. была построена оборонительная линия длиной в несколько сот километров, получившая название «Лютяобянь», или по-русски «Ивовый палисад». Первоначально для защиты провинции Ляонин намеревались построить продолжение Великой Стены до корейской границы, однако на строительство не хватило средств, поэтому вместо стены была построена *ограда* из двух рядов ивовых прутьев, промежуток между которыми был засыпан землёй. Вдоль линии Ивового палисада располагалась система крепостей, обеспечивавших его оборону. В 1618–1644 гг. Ивовый палисад был разрушен в результате вторжений маньчжуров, однако во второй половине XVII в. он был восстановлен. В годы правления маньчжурской династии Цин (1644–1912 гг.) Ивовый палисад служил своего рода *границей* между китайскими провинциями и родовыми маньчжурскими землями, на которых *было* ***запрещено*** селиться *китайцам*. До настоящего времени укрепления Ивового палисада не сохранились.

В Корее ещё в XI–XII вв. на севере страны была построена стена, представлявшая собой вал с башнями. Она тянулась от побережья Жёлтого моря к побережью Японского моря и должна была защищать границы страны от набегов *киданей* и *чжурчжэней* – предков маньчжур. В XIII в. во время монгольских вторжений в Корею (1218–1257 гг.) эта стена была полностью разрушена и более не восстанавливалась. До настоящего времени её укрепления не сохранились.

На северо-востоке Монголии, а также частично на территории Читинской области России на 700 км в направлении с юго-запада на северо-восток протянулся так называемый «Вал Чингисхана», или по-монгольски «Чингис-хаан Хэрэм». Западный монгольский участок начинается в междуречье верховьев рек Онон и Улдз-гол (48°27’ с.ш., 111°29’ в.д.), откуда вал идет севернее

р. Керулен и в районе горы Цагаан-тологой переходит границу с Китаем. Эта часть вала вместе с небольшим (40 км) отрезком на территории аймака Хулун-Буйр Автономного района Внутренняя Монголия КНР имеет протяжённость около 400 км. Границу с Россией «Вал Чингис-хана» пересекает юго-западнее Забайкальска, далее он проходит восточнее рудника Абагайтуй до села Кайластуй и приближается к берегу реки Аргунь. В систему из пограничного вала и укреплённых городков на территории российского Приаргунья входит по меньшей мере девять городищ, которые располагаются через каждые 15–30 км. По китайской стороне Аргуни вал следует параллельно руслу реки. Далее от места впадения в Аргунь реки Ган (Гэньхэ) начинается последний участок этого сооружения – через Лабудалинь до Шанкули, где в районе с координатами 50°15’ с.ш., 120°24’ в.д. он заканчивается. Современная высота вала достигает полутора метров при ширине до 15 метров. Первоначальная высота могла быть довольно значительной, но так как сооружение было в основном грунтовым, то оно очень сильно оплыло. С северной стороны «Вала Чингис-хана» сохранились следы рва, что недвусмысленно свидетельствует о *направлении* линии обороны. Интересно, что это земляное укрепление не имеет никакого отношения к самому Чингис-хану. Предположительно, «Вал Чингис-хана» был возведён в XI в. правителями государства *киданей* – монгольского народа, основавшего в 916 г. империю Ляо (916–1125 гг.). Территория этого государства в X–XII вв. включала в себя современный Северо-Восточный Китай, северную часть китайской провинции Хэбэй (район г. Пекин) и восточную часть Монголии. Вал представлял собой северную границу государства киданей. В 1115–1125 гг. империя Ляо была разгромлена и завоёвана тунгусоязычными племенами *чжурчжэней*.

Ещё один вал – так называемый «Южный вал Чингис-хана» – находится в восточных предгорьях Большого Хингана в районе впадения в Нонни (Нэньцзян) реки Номиньхэ. Западная оконечность этого вала расположена около г. Баотоу во Внутренней Монголии, длина его также составляет несколько сотен километров. «Южный вал Чингис-хана» был сооружён в XII в. прави-

телями чжурчжэньского государства *Айсинь гурунь* (или по-китайски «*Цзинь*», 1115–1234 гг.), территория которого к 1210 г. охватывала нынешнюю Маньчжурию, бóльшую часть территории Северного Китая и часть нынешнего Приморского края России. По легенде, шаман предсказал основателю государства Цзинь *Агуде*, что его государство погубят именно монголы, поэтому чжурчжэни в XII в. совершали постоянные нападения на ещё разрозненные монгольские племена. Известно, что в конце XII в. сам Чингис-хан – тогда ещё правитель небольшого монгольского племени – был захвачен в плен чжурчжэнями и провёл несколько лет в их тюрьме. Чтобы обезопасить себя от монголов, чжурчжэни в середине XII в. и построили вал, отделявший территорию их государства от опасных соседей. В первой половине XIII в. государство Цзинь было разгромлено монголами. Характерно, что как и Великая Стена «Вал Чингис-хана» не спас государство чжурчжэней от гибели.

В XIII в. между 1274–1281 гг. на юго-западном побережье острова Кюсю (Япония), вдоль берега бухты Хаката была воздвигнута каменная стена для защиты от вторжения тех же монголов. В длину она была около двадцати пяти миль и около пяти метров высотой. С внутренней стороны стена была наклонной, так, чтобы на неё можно было въехать верхом, а другая сторона, обращённая к морю – отвесной. Укрепления в заливе Хаката сыграли определённую роль при обороне от монголов, высадившихся на это побережье в 1281 г. В настоящее время от этой стены практически ничего не осталось.

Вьетнам в середине XVII в. был разделён на два враждующих между собой княжества – «Дангчаунг» (“Đang trọng”), территория которого охватывала Центральный и Южный Вьетнам, и «Дангнгоай» (“Đang ngoại”), располагавшееся на севере страны (нынешний Тонкин). Признавая единство Вьетнама, оба княжества, однако, вели ожесточённую борьбу за гегемонию в стране.

Чтобы защитить свои земли от нападений со стороны Дангнгоая, правители княжества Дангчаунг из клана Нгуен построили

в середине XVII в. в самой узкой части вьетнамской территории две оборонительные стены, пересекавшие главные дороги севернее своей столицы Хюэ. Первая – Чонгдакская стена – была длиной в шесть миль, имела оборудованный лагерь для войск и служила препятствием на пути вверх по реке Нят-Ли. Вторая – Донгхойская стена длиной в 11 миль – была оснащена тяжёлой артиллерией, своё название («Донгхойская») она получила по названию ближайшего поселения. В течение 50 лет сражений (с 1620-х гг. по 1673 гг.) войскам Дангнгоая ни разу не удалось преодолеть ни одной из этих стен – несмотря на небольшую протяжённость в сравнении с другими укреплениями подобного рода, Донгхойская стена оказалась весьма действенной защитой от нашествий с севера Вьетнама. До настоящего времени стена не сохранилась.

На Ближнем Востоке, в Вавилонии, при царе Навуходоносоре II (605–562 гг. до н.э.) между городами Сиппар и Опис (то есть между реками Тигр и Евфрат) были возведены укрепления из земли и кирпича, получившие название «Мидийской стены». Эта стена должна была (по мысли вавилонского царя) предотвращать вторжение неприятеля с севера, однако Мидийская стена оказалась бессильна предотвратить наступление персидской армии царя Кира в 539 г. до н.э. В результате молниеносной кампании, длившейся чуть более месяца, Вавилонское царство было завоёвано персами. До наших дней укрепления Мидийской стены не сохранились.

В эпоху Римской империи на особо опасных участках границы были построены системы укреплений, получивших название «*лимесов*». Эти сооружения состояли из земляного вала с частоколом сверху и рва, а перед рвом находилось пространство, очищенное от леса и простреливавшееся из лука. На валу на определённом расстоянии друг от друга располагались наблюдательные вышки и сторожевые посты. Позади вала находилась военная дорога, по которой вдоль границы могли перебрасываться военные материалы. В военном отношении *лимесы* были гораздо более совершенными военными укреплениями, нежели Великая Китайская Стена.

В первые века нашей эры римляне построили *лимес* и в Северной Африке, получивший название «Триполитанского вала».

По правому берегу Рейна приблизительно от района нынешнего Бонна до границы римской провинции Реция (территория современной Австрии) в I–II вв. был построен «Верхне-Германский вал», а вдоль границы провинции Реция с Германией тянулся «Рецийский вал» – общая длина этих *валов* составляла 555 километров. В низовьях Дуная и в междуречье нижнего Днестра и Прута римским императором Траяном (99–117 гг.) были построены Верхний и Нижний «Траяновы валы» – их остатки сохранились до нашего времени.

В правление императора Адриана (117–139 гг.) в Северной Британии был построен знаменитый «Адрианов вал» длиной 160 км. Этот *вал* отделял римскую провинцию Верхняя Британия от сохранившей независимость Каледонии (современной Шотландии). Вдоль линии вала было построено несколько десятков крепостей, значительно усиливших его оборону. Облицованный камнем вал неплохо сохранился до настоящего времени.

В правление императора Антонина Пия (139–161 гг.) в Британии был построен ещё один *вал*, известный как «Вал Антонина Пия». Этот *вал* был построен из торфа и дёрна римским легатом Лоллием Урбиком в районе Форт-Клайд. Приблизительно в середине III в. «Вал Антонина» был заброшен, и линия границы римских владений в Британии снова прошла по линии Адрианова вала. Тем не менее, остатки «Вала Антонина» также сохранились до наших дней.

В конце V – начале VI в. император Восточной Римской империи Анастасий (491–518 гг.) построил в 512 г. к северо-западу от столицы империи – города Константинополя так называемые «Длинные стены», представлявшие из себя стену длиной в 85 км, протянувшуюся от Деркоса на побережье Чёрного моря до Селимврии на берегу Мраморного моря. Она должна была прикрывать Константинополь с севера – от набегов славян и гуннов, но, тем не менее, стена эта не стала препятствием для врагов Византии, так что уже историк VI в. Прокопий Кесарийский назвал «Длинные стены» «символом бессилия, памятником трусости».

В IX–X вв. в районе границы Дании с Германией датские короли возвели земляные укрепления, известные под названием «Даневирке». Эти *валы* защищали границы Дании от вторжений со стороны Германского королевства, а затем и от Священной Римской империи. Длина *валов* составляла около 50–60 км.

На территории Древней Руси ещё в 1-м тысячелетии до н.э. – 1-м тысячелетии н.э. для защиты южных рубежей восточнославянских земель от *сарматов*, *гуннов*, *хазар* и *печенегов* были построены так называемые «Змиевы валы». Точное время постройки этих оборонительных сооружений неизвестно. Общая протяжённость *валов*, во многих местах хорошо сохранившихся до нашего времени по берегам рек Вить, Стугна, Сула, Трубеж и Рось, составляет почти 1,5 тыс. км. *Валы* представляют собой довольно сложное оборонительное сооружение. Как правило, они построены уступом в сторону степи, фронтом на юг и юго-восток и достигают в высоту 10–12 м при ширине основания в 20 м. По верху *валов* некогда проходил частокол или деревянная стена с бойницами, а у подножия *валов*, обращённых в сторону неприятеля, рылись рвы. Отдельные участки *валов* состояли из нескольких линий укреплений с эшелонированием в глубину до 200 (!) километров. Позади *валов* во многих местах найдены признаки городищ и укреплений, служивших для размещения войск. На вероятном направлении движения противника выставлялась стража, которая в случае опасности разжигала дымные костры, служившие сигналом к боевой готовности.

«Змиевы валы» и по сей день представляют собой *загадку истории*, так как неизвестно, *кто* и *когда* точно их построил. Ведь для того, чтобы их построить, нужен был хорошо организованный труд сотен тысяч людей на протяжении десятилетий. Известно, что князь Владимир (980–1015 гг.) проводил работы по реставрации и укреплению этих сооружений, однако в XII–XIII вв. «Змиевы валы» уже не играли особой роли, так как разрозненным русским княжествам было трудно поддерживать эти сооружения в должном состоянии.

Разрешение вопроса о времени строительства «Змиевых валов» могло бы пролить свет на историю Древней Руси до начала периода правления династии Рюриковичей.

В XVI–XVII вв. на южных границах Московского государства для защиты от набегов крымских и ногайских татар была построена «Большая засечная черта». К концу 1640-х гг. сложилась определённая оборонительная система Большой засечной черты. Линия *засек* делилась на 2 части: первая – в виде лесных завалов, валов, рвов и острогов была вынесена на полевую сторону, где лесные завалы сами по себе являлись основным видом препятствий. Для охраны *засек* и заповедных лесов назначалась *засечная стража*. Вторая линия обороны состояла из крепостей и искусственных сооружений, расположенных в глубине засек. К крепости с флангов примыкали дополнительные земляные и деревянные укрепления, располагавшиеся вдоль звена засеки и вдоль дороги. В основном это были земляные валы, рвы и линии надолбов в сочетании с опускными воротами. Для защиты больших открытых пространств применялись все виды оборонительных сооружений, например, в районе Дураковских ворот (Ввожское звено Рязанской засеки) за валом и рвом длиной в 1,3 км (ширина рва – от 3 до 7 м, глубина – до 1 м) в два ряда шли надолбы и «волчьи ямы» в виде канав длиной свыше 100 м и с дубовым частоколом на дне. На дорогах были созданы главные оборонительные линии надолбов в сочетании с опускными воротами – подвижными брёвнами, крепившимися на стоявших по краям дороги столбах. В момент опасности брёвна опускались и преграждали врагу путь по дороге.

Создание «Большой засечной черты» обеспечило охрану приграничного населения, постепенно отодвигая линию обороны к югу. Она окончательно преградила путь врагам к центру Московского государства и дала возможность по-новому расставить войска, сосредоточив их по линии Мценск–Одоев–Крапивна–Тула–Венев. В начале XVIII в. – в связи с перемещением границ русского государства на юг и с постройкой новых *укреплённых линий* и «Большая засечная черта» утратила своё значение.

Укреплённые линии состояли из укреплённых пограничных городов и крепостей, между которыми создавались различные сооружения и укрепления (*редуты*, *реданы* и др.), соединявшиеся линиями искусственных заграждений (*земляные валы*, *рвы*, *лесные завалы* и *засеки*, *надолбы*, *частоколы* и тому подобное).

Строительство *пограничных укреплённых линий* осуществлялось в тесной увязке с естественными преградами (реки, озёра, болота, овраги, леса, курганы, возвышенности и пр.). Земляной вал обычно возводился высотой до 4,5 м, иногда с деревянным тыном по верху. Перед валом находился ров (иногда с водой) шириной 3,6–5,5 м и глубиной 1,8–4 м, а перед рвом устраивались рогатки и палисады против конницы. С возрастанием эффективности ружейного огня на оборонительных линиях через 200–600 м стали создаваться выступы типа редутов. По мере развития артиллерии она начала активно применяться для защиты *пограничной укреплённой линии*.

Охранялись *укреплённые линии* обычно регулярными и поселёнными войсками, ландмилицией и казаками – их отряды располагались в земляных и деревянных укреплениях на валах или за ними, в местах, удобных для быстрого выдвижения к угрожаемым участкам.

На протяжении XVIII–XIX вв. было построено более 30 *пограничных укреплённых линий* на юге России, на Северном Кавказе, в Казахстане, Средней Азии, в Забайкалье. Их протяжённость составляла от 60 до 550 км, а иногда и более 1 тыс. км. *Пограничные укреплённые линии* постоянно совершенствовались, но с расширением территории России некоторые из них теряли свою значимость и ликвидировались, так как впереди них возводились новые.

Пограничные линии были в основном ликвидированы в конце XIX – начале XX в. в связи с утратой своего значения.

XX в. оказался особенно богат на строительство *протяжённых оборонительных линий*, как то: линии Гинденбурга и Зигфрида на западном фронте в годы Первой Мировой войны 1914–1918 гг., линия Маннергейма (сами финны называли её «*Линией Энкеля*». – А. Драгункин) на Карельском перешейке, линия Мажино во Франции, линия Сталина в СССР, линия Марет в Тунисе 1942 г., Готская линия в Италии 1943–1945 гг., Атлантический вал на побережье Франции в 1942–1944 гг., линия Бар-Лева на Синайском полуострове 1967–1973 гг. и, наконец, укрепления

«Стального пояса», возведённые на границе СССР (Забайкалье) и Китая советскими войсками в 1960–1970-е гг. Все эти «*линии*» подробно описаны в соответствующих справочниках и энциклопедиях.

Так что, как видим, Великая Китайская Стена **не является** «единственным в своём роде» укреплением. Другое дело, что это наиболее грандиозное и самое разрекламированное сооружение такого рода.

134. «Марко Поло *не был* в Китае, потому что он не упоминает о Великой Стене».

В конце 1990-х гг. в Европе изрядного шуму наделала книга Фрэнсис Вуд «Был ли Марко Поло в Китае?» (“Did Marco Polo Go to China?”). Автор книги доказывала, что Марко Поло никогда не был в Китае – и одним из аргументов в пользу такого вывода было то, что Марко Поло в своей книге не упоминает о Великой Китайской Стене (+ см. стр. 142).

Марко Поло действительно нигде не упоминает о Великой Китайской Стене – но не потому, что он её не заметил, а потому, что в XIII в. её просто не существовало. Выше мы уже объясняли, что Великая Стена в её современном виде была построена в конце XIV – начале XVII в. при династии Мин. Более древние участки Стены, строившиеся в периоды династий Цинь (221–207 гг. до н.э.), Хань (207 г. до н.э. – 220 г. н.э.) и Суй (583–617 гг.), к XIII в. просто не сохранились, поэтому неудивительно, что наблюдательный Марко Поло попросту не заметил того, чего к XIII в. **уже** не было.

Мы не будем здесь доказывать, *был* ли Марко Поло в Китае или *нет*, однако хотим подчеркнуть, что аргумент типа «Марко Поло не был в Китае потому, что он не упоминает о Великой Стене» не является основанием для того, чтобы утверждать, что «великий венецианский путешественник в Китае не был».

135. «Великая Стена называется также “Стеной *императора Вань Ли*”».

Это *заблуждение* можно прочитать в путеводителе, посвящённом истории Великой Стены.

В **годы правления** императора Чжу Ицзюня (1573–1620 гг.), девизом которых было словосочетание «*Вань Ли*» (см. ниже), правительство действительно занималось реставрацией и строительством новых оборонительных участков *Стены*, что было связано с возросшей опасностью монгольских набегов. В то же время по-китайски Великая Стена иногда называется не просто «*Чан Чэн*» – 長城, но и «***Вань ли*** *Чан Чэн*» – 万里長城, что означает «Великая Стена [длиной в] ***10 тысяч ли***» – то есть китайские слова «*Вань ли*» и в значении «***10 тысяч ли***», и как **название** «*годов правления*» императора Чжу Ицзюня **звучат** *одинаково*, но при этом они пишутся ***разными*** иероглифами и имеют ***разное*** значение.

А. **Драгункин**:

> Само по себе слово «*вань*» значит «10 000». «*Вань ли*» как *название* годов правления значит «*10 000 благоденствий*» и пишется как 万曆, а слова «*Вань ли*» в одном из названий *Стены* значат «*10 000 ли*» и пишутся как 万里. На всякий случай уточняю, что … – «*ли*» как *мера длины* в *разное* время имела *разное* «*наполнение*»: 400 метров, 500 м и 576 м. Сегодня «1 *ли*» равно 500 м).

Так что выражение «*Вань ли Чан Чэн*» не имеет никакого отношения к «Годам Вань Ли», а значит, повторяем, «*Великая Стена длиной в 10 000 ли*».

РЕЛИГИЯ и ФИЛОСОФИЯ

136. «Конфуцианство – это *религия*».

Далеко не все в России и на Западе знают, что *конфуцианство* **не является** религией. Это скорее «*свод законов* и *правил взаимоотношений*» между людьми в семье и в обществе. Законы поведения, сформулированные Конфуцием (ок. 551–479 гг. до н.э.), основаны на уважении *младшего* по отношению к *старшему*, *подчинённого* по отношению к *вышестоящему*. Согласно Конфуцию, «"Управление" означает найти каждому человеку соответствующее место в обществе» – то есть «Каждому по его достоинствам». Каждый человек обязан учиться и совершенствоваться, а глава государства «должен руководить подданными согласно нормам справедливости и морали». Иными словами, «если каждый будет знать своё место и все будут уважать друг друга, то наступит спокойствие и процветание». Конфуцианство лишено мистики и ореола сверхъестественного, что обычно присуще религии, поскольку Конфуций принципиально не занимался вопросами, связанными с мистикой и с познанием Верховного божества. В то же время он учил, что необходимо соблюдать *культ предков*, поэтому древнекитайские религиозные верования как бы *прилагались* к тем законам морали и нравственности, которым учил Конфуций.

Итак, конфуцианство – это *нравственно-этическое учение*, а не религия.

137. «Философ *по имени* Лао-цзы».

Многие *думают*, что Лао-цзы (ок. 570–490 гг. до н.э.) – это *имя* и *фамилия* прославленного древнекитайского мудреца, основателя философии *даосизма*. На самом деле «*Лао цзы*» – это *прозвище*, и в переводе оно значит «Старый муж» (или «Почтенный муж»). Подлинной фамилией философа была «*Ли*», а имя – «*Дань*» или «*Эр*».

138. «Даосизм – *религия*, созданная Лао-цзы».

Лао-цзы считается основателем *философского учения* «*даосизм*». Следует иметь в виду, что *даосизм-философия* и *даосизм-религия* – это не совсем одно и то же. Основателем *даосизма* как *религии* считается Чжан Даолин – даос, живший в середине II в. н.э. По профессии врач, он жил в провинции Сычуань и проповедовал учение «Путь пяти мер риса» о достижении бессмертия. По легенде, сам Лао-цзы с помощью духов поручил Чжан Даолину вести проповеди. Согласно легендам, Чжан Даолин умел вызывать дождь и снег, лечить людей от разных болезней, кроме этого, он основал религиозную организацию *даосизма*, став первым даосским патриархом. По преданию, Чжан Даолин в глубокой старости вместе с учениками вознёсся на небо, а его потомки обосновались в районе священной для даосов горы Лунхушань («Гора дракона и тигра») в провинции Цзянси. Они продолжают руководить даосской общиной и по сей день.

В основу *даосизма* как *религии* легли писания древних даосских философов, в том числе 道德經 – «Даодэцзин» Лао-цзы («Канон о пути и добродетели») и даосские алхимические трактаты. В религиозном отношении *даосизм* представляет собой языческие верования, восходящие к эпохе Древнего Китая. Это – *политеистическая* религия, в основе которой – культ духов и божеств, главным из которых является «Яшмовый император».

139. «Буддизм пришёл в Китай *из Индии*».

Это не совсем верно. Буддизм, родиной которого является Индия, пришёл в Китай не непосредственно из Индии, а из Центральной Азии, где он был широко распространён уже на рубеже нашей эры. По легенде, буддизм появился в Китае в I в. н.э. при императоре Мин-ди (58–76 гг. н.э.) династии Хань из «Западного края» – это географическое название китайцы употребляли для обозначения современного Синьцзяна (Восточного Туркестана). Первые буддийские миссионеры также были уроженцами Западного края. К V в. буддизм достаточно широко распространился по стране и получил покровительство со стороны властей.

140. «Большинство китайцев – *буддисты*».

Так *считают* в России и на Западе. В действительности в настоящее время большинство китайцев достаточно далеки от религии. Трудно сказать, какова действительная численность буддистов в Китае – безусловно, их достаточно много, однако они не составляют большинства населения. Возможно, многие китайцы время от времени и посещают буддийские храмы, однако число активных верующих не очень велико.

141. «Большинство китайцев – последователи *даосизма*».

Это *заблуждение* аналогично предыдущему. Трудно судить о *численности* последователей *даосизма* в Китае, однако число даосских кумирен и жрецов сравнительно невелико. Количество активных верующих также незначительно – в этом отношении *даосизм* уступает *буддизму*. Возможно, многие китайцы (особенно в сельской местности) являются последователями данной традиционной китайской религии (*даосизма*) на уровне суеверий, однако это не означает, что они – активные верующие.

142. «В Китае распространён *только* северный буддизм – “махаяна”».

Это неверно. На юге и на юго-западе провинции Юньнань (Юго-Западный Китай) среди национальностей *дай*, *лису*, *хани*, *палаунг*, *ва*, *блан* распространён *южный* буддизм *хинаяна*, аналогичный буддизму Бирмы, Таиланда, Лаоса, Камбоджи и Шри-Ланки. Общая численность последователей *южной* ветви буддизма в Китае составляет около миллиона человек.

143. «Ислам *мало* распространён в Китае».

Так *думают* в России, на Западе и даже в Китае. Действительно, ислам практически не ассоциируется с Китаем. Официальная китайская статистика сухо утверждает, что мусульман в Китае насчитывается около 20 млн, в основном на северо-западе стране – на самом же деле ислам достаточно широко распространён в Китае. Приведённая выше цифра в 20 млн вряд ли соответствует действительности, поскольку по некоторым данным 1920-х гг. в Китае **уже тогда** насчитывалось около 60 млн мусульман[1]. Поэтому, *сколько* в действительности мусульман в Китае в наше время, сказать трудно – можно лишь констатировать, что их много. Практически в каждом китайском городе есть одна или даже несколько мечетей. Большинство китайских мусульман являются верующими людьми, а поскольку ислам предписывает благотворительность, то китайские мусульмане помогают бедным и не отказывают в помощи единоверцам.

Подавляющее большинство китайских мусульман – *сунниты*, и только проживающие на крайнем западе Китая 120 тысяч *таджиков* являются *шиитами-исмаилитами*.

Китайские мусульмане в основном занимаются торговлей и ресторанным делом. Обычно на мусульманских ресторанах раз-

[1] Баранов И. Г. Верования и обычаи китайцев. – М. : Муравей-Гайд, 1999. – С. 209.

вевается зелёный флаг с полумесяцем, а также имеется надпись «*Цинчжэнь*» – 清真, потому что по-китайски *ислам* называется «*Цинчжэнь цзяо*» («Чистая правая вера»). На голове китайские мусульмане носят круглую белую шапочку.

Ислам проник в Китай в VII в. По преданию, *первоучителем* ислама в Китае был араб Касим, прибывший около 631 г. в г. Гуанчжоу. Согласно другой легенде, ещё в 627 г. в Китае дядей пророка Абу Ваккасом была построена первая мечеть – храм Хуайшэнсы («Памяти пророка») в том же г. Гуанчжоу. Недалеко от мечети находится и могила Абу Ваккаса, хотя по данным арабских источников он был похоронен в Медине. В середине VIII в. халиф Абу Джафар оказал военную помощь китайскому императору Су-цзуну (756–762 гг.) в подавлении восстания Ань Лушаня (см. стр. 278). Арабские и среднеазиатские воины по завершении разгрома восставших остались в Китае – по преданию, именно для них и была построена мечеть Хуацзюэсы в Сиани.

К XIV в. ислам стал *преобладающей* религией на северо-западе страны.

Многие мусульмане добивались высоких должностей в императорском Китае, например, в эпоху династии Юань (1264–1368 гг.) выходец из Бухары Саид Аджаль Шамс-ад-дин был правителем провинции Юньнань. Один из его наследников – учёный Ма Чжу – представил китайскому императору доклад, в котором просил, чтобы потомки Саида Аджаля, как потомки Пророка, имели в Китае тот же статус, что и родичи Конфуция. В 1365 г. внук Саида Аджаля обратился к императору с прошением именовать ислам «*Цинчжэнь цзяо*» (см. выше), и его ходатайство было удовлетворено. Но самым известным китайским мусульманином считается мореплаватель Чжэн Хэ (см. стр. 145).

Интересно, что мусульмане, достигавшие самых высоких постов в правительстве, должны были выходить из магометанства, так как на придворных приёмах императоры предлагали высшим чинам разные кушанья – в том числе и из свинины, и никто не мог отказываться их есть. Мусульмане, вынужденные отказываться от своей религии, должны были жертвовать большие суммы денег на

мечеть. Над воротами своего дома они вывешивали свиную голову, а другие мусульмане в течение трёх дней приходили к воротам и бранили таких отступников.

Хотя история ислама в Китае насчитывает почти 1300 лет, но первое издание Корана (на арабском языке) в Китае было осуществлено только в 1862 г. администрацией султаната Пинаньго, возникшего в Юньнани в результате восстания китайских мусульман (султанат прекратил своё существование в 1875 г.), а в 1927 г. вышло и первое издание Корана на китайском языке.

Китайские *мечети* имеют весьма оригинальную архитектуру. Внешне они напоминают китайские кумирни – и лишь надписи на арабском языке, а также зелёная черепица крыш и полумесяц сверху указывают, что данное сооружение – не кумирня, а *мечеть*. Главной особенностью китайских мечетей является отсутствие минаретов, но в Синьцзяне, а также в провинциях Ганьсу и Шэньси можно встретить и среднеазиатский (персидский) тип мечетей с куполами и минаретами. Кроме того, в Китае встречаются мечети, архитектура которых совмещает в себе и китайский, и персидский стили.

144. «*Все* тибетцы – буддисты».

Это не так. Хотя большинство тибетцев – *буддисты*, но небольшая часть населения Тибета исповедует древнюю тибетскую религию *бон*. Эта религия распространена главным образом на периферии Тибета – то есть в его западных, восточных, северо-восточных и юго-восточных районах (подробнее см. пункт № 146). Кроме того, около 400 тыс. *тибетцев-балти*, проживающих в Балтистане – в самом западном регионе Тибета, ныне находящемся в составе Пакистана, – являются с XVI в. мусульманами-шиитами. Небольшие группы *тибетцев-мусульман* суннитского толка проживают в Центральном Тибете, в городах Лхаса и Шигатзе, где имеются мечети. Численность мусульман Центрального Тибета в настоящее время составляет около 3000 человек.

Согласно преданию, халиф Умар бин Абдул Азиз (717–720 гг.) послал в Тибет миссионера Салаха бин Абдаллу Ханафи. Мусуль-

мане Лхасы и Шигатзе считают себя потомками персов и кашмирцев, прибывших в Тибет в средние века. Со временем их потомки интегрировались в тибетскую среду, хотя и сохранили исповедание ислама – их самоназвание – «*кхаче*» (букв.: «кашмирцы») и говорят они на *лхасском* и *шигатзийском* наречиях тибетского языка. Интересно, что основанию первой мечети в Лхасе способствовал … Далай-лама V (1612–1682 гг.). По преданию, он увидел человека, молившегося на вершине холма. На вопрос Далай-ламы, почему тот молится на вершине холма, человек ответил, что он – мусульманин, но молиться ему негде, так как нет мечети. Поразившись глубокой вере этого человека, Далай-лама V повелел построить в Лхасе мечеть.

В настоящее время единственным регионом Тибета, где ислам является *преобладающей* религией, является *Балтистан*, входящий сегодня в состав Пакистана. В 727–737 гг. территория Балтистана была завоёвана и присоединена к Тибету, но в конце IX в. в связи с распадом Тибетской империи регион стал независимым и в XII–XIII вв. возникло «княжество Балтистан», в котором правила династия *Мақпон*. Главными религиями были *ламаизм* и *бон*. В XV в. в страну прибыл мусульманский миссионер из Ирана Амир Кабир Али Хамадани, который начал проповедовать ислам. В XVI в. князь Гьялбу Ринчен принял ислам шиитского толка и вскоре, при князе Готачо Сэнге, произошла массовая исламизация населения. Наивысшего могущества княжество Балтистан достигло при Али Шер-хан Анчане (1590–1625 гг.), в годы правления которого к Балтистану был присоединён регион Ладакх, находящийся к востоку от него. В 1770-е гг. княжество Балтистан серьёзно пострадало в результате нашествия афганской армии Ахмад-шаха Дуррани, однако сохранило свою независимость. В 1842 г. Балтистан стал частью индийского княжества Кашмир, а в 1948 г. регион был аннексирован Пакистаном. В настоящее время мусульмане-шииты составляют 60% населения, ещё 33% населения исповедуют *суфизм* ордена Нурбакши, мусульман-суннитов около 6%. Мечети строятся как в тибетском, так и в персидском стилях. Культурным и административным центром Балтистана является город Скардо.

145. «Далай-лама – *духовный глава* тибетцев».

Это очень распространённое, но *ошибочное* мнение. Далай-лама является духовным главой **только** «*жёлтошапочной*» секты «*гэлуг-па*», последователями которой является большинство тибетцев, а также главой непризнанного «правительства Тибета в изгнании». Приверженцы других направлений тибетского буддизма имеют своих собственных глав и **не признают** Далай-ламу своим главой. Для тибетцев – последователей «*чёрной веры*» *бон* и для тибетских *мусульман* Далай-лама также **не является** духовным лидером.

146. «Традиционная тибетская религия "*бон*" – это первобытный *шаманизм*».

Очень распространённая *ошибка*. На самом деле *бон* (или *бон-по*), также известная как «*чёрная вера*», представляет собой вариант *митраизма* – древнеперсидской религии. По преданию, религия *бон* была основана неким Шенрабом Мибо, миссионером, пришедшим в Тибет с запада, из Ирана где-то в V в. до н.э. Священные книги религии *бон* по преданию были написаны на языке *тагзиг* («*таджик*»), а затем были переведены на язык *шаншун* (или «*жангжунг*») – ныне мёртвый язык, использующийся как культовый.

Бон – это религия, основанная (как и персидский *зороастризм* или *митраизм*) на почитании *доброго* и *злого* начал. Верховное божество религии *бон* по-тибетски называется «Санг-по Бумкхри», что значит «Всеблагой». В Древнем Тибете (в VII–IX вв.) Верховное божество религии *бон* именовалось «*Ахура*». Как видим, имя божества соответствует персидскому *Ахурамазде* – «Божеству Света». Кроме него почитается божество «Белый Свет» (аналогия с индоиранским богом Солнца «Митрой» очевидна). Имеется также женское божество «Сатриг Эрсан», то есть «Мать вечной сферы». Первая часть имени – *Сатриг* является транскрипцией эламского «*Шутрук*» (Элам – древняя область на юго-западе Ирана). В свою очередь *Шутрук* – это *вариант* имени богини *Астарты*,

которую в Иране почитали как богиню луны *Анахиту*. Кроме них существует ещё и множество второстепенных божеств и духов.

По представлениям религии *бон*, мир состоит из трёх сфер: небесной – области *богов*, земной – области *людей*, и нижней – *водной*. Сквозь эти сферы прорастает мировое дерево, соединяющее их между собой. Общение с высшими силами осуществляется путём мистерий, совершаемых жрецами. Структура жречества – иерархическая. Жрецы совершают молебны, гадания, лечат и вызывают болезни, а также управляют погодными явлениями.

Одним из основных символов в религии *бон* является *свастика* (по-тибетски «*юндрун*»), концы которой повернуты *влево*, и которая вращается *против* часовой стрелки.

Для данной религии характерен культ святых мест, гор, рек, источников, но в религии *бон* существуют и *жертвоприношения* – в жертву богам и духам приносили животных, рассекая их на части, а также людей.

Наличие кровавых жертвоприношений, а также обряды вызывания духов и наведения порчи на тот или иной объект создали религии *бон* мрачную репутацию, а жрецам *бон* – ореол «чёрных магов». Именно поэтому *бон* называют ещё и «*чёрной верой*» – но в действительности жрецы *бон* занимаются как наведением порчи, так и лечением людей.

В VII в. н.э. в Тибет из Индии проник *буддизм*. Новая религия получила поддержку со стороны правителя Тибета, который хотел опереться на буддистов в борьбе против сильной аристократии и бонского жречества, но буддизм утверждался очень медленно – вплоть до XI–XII вв. основная масса населения страны исповедовала «*чёрную веру*». Постепенно буддизм восторжествовал, однако он вобрал в себя множество элементов из *бон*, в частности значительную часть божеств и некоторые ритуалы.

В настоящее время религию *бон* исповедуют в отдалённых районах Тибета. Существуют *бонские* монастыри и храмы, похожие на ламаистские, но отличающиеся *направлением* вращения свастики. Кроме того, внутри присутствует изображение

Шенраба – основателя религии. Во второй половине XX в. Далай-лама XIV признал *бон* в качестве «Пятой школы тибетской духовной культуры». В наши дни существуют *реформистский* и *ортодоксальный* варианты «чёрной веры». Главное различие между ними заключается в том, что *ортодоксальный бон* сохраняет кровавые жертвоприношения.

147. «Религия *бон* распространена *только* среди тибетцев».

Несмотря на то, что религия *бон* действительно ассоциируется с Тибетом, её исповедует не только часть тибетцев, но и некоторые горные народности Восточного Тибета и провинции Юньнань, такие как *гьярунг*, *пуми*, *друн*, *ну*, *наси*, *лоло*, *лхоба* и некоторые другие. В средние века «чёрную веру» исповедовала бóльшая часть монголов и некоторые другие народы Центральной Азии – её последователем был и Чингис-хан. Как видим, религии *бон* был свойствен активный *прозелитизм* (то есть «активное *рекрутирование* новых верующих». – А. Драгункин), что отличает её от язычества. В настоящее время «чёрную веру» (правда, в несколько изменённом виде) исповедует небольшая часть *монголов*, а также часть *алтайцев*, *бурят* и *тувинцев*. Верховное божество «чёрной веры» у народов Центральной Азии носит название «*Хормуста*» у монголов, «*Хурмас*» у бурятов, «*Курбусту*» у тувинцев, «*Курбустан*» у алтайцев и «*Хормусда*» у маньчжур, что опять-таки указывает на иранское происхождение этой религии (от персидского «*Ахурамазда*». – А. Драгункин).

148. «Христианство пришло в Китай *совсем недавно*».

Это весьма распространённое *заблуждение* разделяют и на Западе, и на Востоке. Считается, что христианство появилось в Китае только в XVI в., когда туда приплыли португальские мореплаватели, а вместе с ними и миссионеры-иезуиты.

На самом деле христианство появилось в Китае в VII в., а возможно, и раньше. Согласно преданию, христианство в Китае

проповедовал один из 12 апостолов Христа – апостол Варфоломей.*

Каменная плита 635 г. с надписью на арамейском языке, обнаруженная в г. Сиань, свидетельствует, что в городе проживала община христиан несторианского толка. По-видимому, несторианские общины просуществовали в Китае до XIV в.

В 1289 г. римский Папа Николай III отправил в Китай миссионеров из ордена францисканцев, повелев им основать епархию. Дело в том, что монгольские ханы, в частности Хубилай (1261–1294 гг.), благоволили христианам (потому что христиане проповедовали подчинение *одному* господину, а не нескольким! Соответственно, христианство давало идеологическую основу для *единовластия*. – А. Драгункин). Эта католическая миссия имела определённый успех, и в стране были построены церкви. В конце XIII в. римским Папой в Китай был отправлен епископ Джованни Монтекорвино, который после своего возвращения привёз в Европу довольно подробные сведения о стране. Он же основал в 1307 г. первую в Китае католическую епархию.

После свержения монгольской династии Юань в 1368 г. новая династия Мин запретила на территории Китая христианство – как *католическое*, так и *несторианское*. Это было связано с тем, что христиане ранее поддерживали монголов и проводимую монгольскими ханами политику.

Христианство снова проникло в Китай в 1552 г., и первым миссионером, прибывшим в страну, был святой Франциск Ксавье (1506–1552 гг.). В XVII–XVIII вв. в стране активно действовали миссионеры-иезуиты, заложившие основы *китаеведения*. Иезуиты вели активную пропаганду европейской науки, в 1655 г. составили первую достаточно точную карту Китая, а также заведовали астрономическим ведомством при правительстве страны. В середине XVIII в. архитекторами-иезуитами был построен Летний императорский дворец Юаньминъюань (см. стр. 163).

С конца XVII в. в Китае появились и *православные*. В 1715 г. в Пекине была основана православная миссия, ставшая первым «постоянным представительством России» в стране (см. стр. 72).

Протестантские миссионеры появились в Китае с начала XIX в. – первым протестантским миссионером считается Роберт Моррисон, прибывший в Макао из Англии в 1807 г.

Протестантизм приобрёл значительное влияние к началу XX в. В частности, христианами-протестантами были Сунь Ятсен, Чан Кайши, генерал Фэн Юйсян (последний прославился тем, что крестил *всю* свою армию за один раз, устроив обливание солдат в строю водой из пожарного насоса).

В настоящее время численность христиан в Китае оценивается примерно в цифру от 80 до 100 млн человек – в основном католики и протестанты. Интересно, что китайские католики не подчиняются римскому Папе, а представляют собой *автокефальную* (независимую) католическую церковь, находящуюся под контролем властей. Из-за этого обстоятельства Ватикан до сих пор не признаёт КНР и поддерживает отношения только с Тайванем.

Живущие в Китае русские, а также небольшие группы китайцев (в основном на северо-востоке страны) исповедуют *православие*.

* В жизни Христа есть значительный пробел, во время которого он был неизвестно где … Есть теория, что это время он провёл в Индии! – **А**. **Драгункин**.

149. «“*Фэн-шуй*” – исконно *китайское* искусство, *не имеющее аналогов* в мире».

В конце XX в. *фэн-шуй* стал весьма популярен на Западе, а затем и в России. Прилавки магазинов заполнили книги по *фэн-шую*, переведённые в основном с английского. Качество этих книг, надо сказать, очень разное – часть из них представляет собой действительно неплохие книги, посвящённые этому искусству, а часть является просто доморощенными «версиями на тему» о *фэн-шуе*. Однако почти все эти книги – и хорошие, и не очень – отличаются тем, что буквально с первой же страницы *фэн-шуй* определяется в них как *исконно китайское*, не имеющее более нигде аналогов

искусство. В результате почти все, кто соприкасался с искусством *фэн-шуй*, убеждены в исключительно *китайском* «приоритете» на него.

Для справки отметим, что слово «*фэн-шуй*» – 風水 (в переводе с китайского буквально: «ветры и воды») – это «искусство *приспособления* жилищ и могил для взаимодействия и гармонии с энергетическими потоками на данной местности». В русском и в европейских языках существует абсолютно такое же понятие, и называется оно «*геомантией*».

И в действительности *геомантия* существует не только у китайцев (в виде «*фэн-шуя*»), но и у многих других народов мира. В Индии, например, *геомантия* называется «*васту*». В переводе с санскрита это слово означает «*место*», «дом, жилище» или «комната»[1] («*в-*» и «*м-*» – это так называемые *губно-губные согласные*, которые в родственных языках часто *соответствуют* друг другу. – А. Драгункин). Существуют также названия «*васту-джняна*» (то есть букв.: «*место-знание*» – смотрите, как похоже! *Всё* от нас ..! – А. Драгункин) или «*васту-шастра*». Как и *фэн-шуй*, *васту* основывается на астрологии и представляет собой чётко разработанную науку. Многие индийские храмы и дворцы построены в соответствии с принципами *васту*. В Индию *васту* была принесена **с территории России** *арийскими* завоевателями ещё во 2-м тысячелетии до н.э.

Нечто подобное *фэн-шую* и *васту* было известно в древности и в Европе. Практически у всех народов мира существует культ *святых мест*: гор, источников, долин, лесов. У многих народов принято выбирать особое *место* («*васту*». – А. Драгункин) для строительства жилища и ориентировать его по сторонам света или в соответствии с условиями данной местности. Выбор местности всегда учитывался и при строительстве городов – достаточно вспомнить легенду об основании Рима (ведь Ромул и Рем выбрали *место*/*васту* в соответствии с божественными знамениями и на

---

[1] Васту – индийский аналог фэн-шуй / пер. с англ. А. Костенко. – Киев : София, 1999. – С. 12.

семи холмах). Любопытно, что вскоре Рим превратился в *центр* античного мира, хотя его положение никогда не было стратегическим и никакие торговые пути через него не проходили.

Константинополь был основан греками в VIII в. до н.э. согласно предсказанию Дельфийского оракула, указавшего *место* («*васту*»), где надо было строить город. Москва основана на семи холмах, и почему-то основатели города выбрали именно **это** *место* на Москве-реке, а не какое-то другое. На *месте* Киева поселения человека существовали чуть ли не со времён неолита, хотя географическое положение города не слишком примечательно. Этого города могло бы и не быть, если бы его основатели выбрали другое *место* чуть выше или чуть ниже по течению Днепра – однако те, кто основали Киев, выбрали именно то *место* («*васту*»), на котором и стоит город. В средние века новгородцы почему-то упорно не строили никаких городов или крепостей в устье реки Невы, хотя, казалось бы, само стратегическое положение этого места обязывало сделать это. Город Уппсала в Швеции, знаменитый своим университетом, был основан на *месте* древнего религиозного центра всей Скандинавии – а как известно, культовые *места* никогда не выбирались случайно.

Можно привести ещё много других примеров использования *геомантии* в истории разных стран. Другое дело, что древние знания о *геомантии* в Европе оказались со временем утерянными, и только в Китае и в Индии *геомантия* превратилась в настоящую науку.

150. «В Китае *никогда* не было религиозной нетерпимости».

Повсеместно распространённое *заблуждение*. В действительности, Китай знавал периоды как *терпимого* отношения к тем или иным религиям, так и *нетерпимости*. Например, *буддизм* очень долго прививался в Китае. Это идеалистическое по своему характеру учение вплоть до начала XX в. зачастую рассматривалось чиновниками-конфуцианцами как вредное суеверие, кроме того, буддизм рассматривали и как *варварское* учение, поскольку оно пришло

извне. Гонения на буддизм имели место в истории Китая в 841–845 гг., когда в стране была разрушена значительная часть буддийских храмов, пагод и монастырей. В середине X в. Го Вэй, основатель династии Поздняя Чжоу (948–960 гг.), восхвалялся книжниками-конфуцианцами («*государственниками*») за то, что он закрыл буддийские храмы и монастыри, а статуи будд и бодхисаттв* переплавил на монеты. В начальный период правления династии Сун (X в. – первая половина XI в.) в Китае вообще были запрещены все «варварские» религии, включая *христианство*, *манихейство* и *буддизм*. В начале правления династии Мин (XIV в.) христианство было вновь запрещено**. В годы «Культурной революции» 1966–1976 гг. гонениям подверглись вообще все религии страны – множество буддийских храмов и монастырей, христианских церквей, мусульманских мечетей было китайцами уничтожено.

Здесь мы перечислили лишь отдельные примеры, которые убедительно доказывают, что религиозная нетерпимость *была* и в Китае. Разумеется, в Китае были периоды истории, когда правительство покровительствовало всем религиям, но нередко бывало и наоборот.

* В русском *написании* этого слова нами использована *транскрипция* именно его *санскритского* варианта.

** Думаю, христианство было запрещено потому, что оно *рекламировало* «Бога-царя на небе», а не «Правителя на Земле». – А. Драгункин.

151. «Члены секты “Фалуньгун” – *борцы за свободу и права человека* в Китае».

Этот *стереотип* усиленно распространяется самими адептами «Фалуньгун» через различные средства массовой информации. В результате некоторые жители стран Запада и России считают, что – как всегда – в Китае «нарушаются права человека».

Секта «Фалуньгун» (иначе: «Фалунь дафа») была основана в начале 1990-х гг. отставным военным Ли Хунчжи – уроженцем г. Гунчжулина провинции Цзилинь КНР. Первоначально власти Китая

не имели ничего против существования секты, однако в 1999 г. Ли Хунчжи неожиданно вывел несколько тысяч своих последователей к резиденции китайского правительства – дворцу Чжуннаньхай в Пекине – и потребовал, чтобы власти дали ему пост в правительстве страны. Фактически, это был неприкрытый шантаж, что позволило властям КНР – и не без оснований – запретить секту и подвергнуть её преследованиям. (Естественно, западные средства массовой информации тут же подняли шум на весь мир, что «в Китае опять преследуют *несогласников* и *инакомыслящих*»).

Число последователей этого учения точно неизвестно, а к приводимым цифрам в десятки миллионов человек следует относиться крайне осторожно, потому что все эти данные приводятся в информационных ресурсах, подконтрольных само́й секте. Когда К. Котков жил в Китае (1997–1998 гг.), о «Фалуньгун» в стране практически ничего не было слышно. Подавляющее большинство китайцев узнали о ней только после демонстрации сторонников «Фалуньгун» перед Чжуннаньхаем в 1999 г., а также после того, как в 1999–2001 гг. несколько сторонников секты совершили в Пекине публичные самосожжения.

Судя по обилию информации и книг, издаваемых самими последователями учения «Фалуньгун», секта располагает очень большими финансовыми средствами. Информация, публикуемая последователями «Фалуньгун» о своём учении и целях, весьма однообразна – в ней наперебой расхваливается «Учитель и наставник» Ли Хунчжи, даются кое-какие советы, *как* лучше следовать учению «Фалунь дафа», и посылаются бесконечные проклятия всем тем, кто эту секту не воспринимает и пытается ей как-то противостоять. Конечно же, больше всех достаётся китайским властям и лично Цзян Цзэминю. Со ссылкой на Ли Хунчжи делается особый акцент на том, что «“Фалуньгун” не преследует никаких политических целей» и что «секте, мол, ничего не надо, кроме совершенствования духа её последователей». А что же касается преследования секты властями КНР, так это лишь потому, что они просто «злые» и всё «доброе им (то есть правительству КНР) мешает жить и не даёт возможности строить коммунизм».

Ещё одна отличительная черта всех пропагандистских материалов секты заключается в том, что они написаны совершенно безграмотно и настолько бессвязно, что порой бывает трудно даже понять смысл написанного из-за огромного количества несуразиц и обилия противоречий.

По-видимому, при создании секты Ли Хунчжи и его сторонники критически изучили опыт нашумевшей в 1990-е гг. японской секты «Аум-синрикё» и её основателя – «преподобного Секо Асахары, восхваляемого всеми святыми в мире» (как в своё время гласила реклама в российских газетах). С точки зрения «совершенствования духа» «Фалуньгун» выгодно отличается от «Аум-синрикё» – в «Аум» надо просто сидеть и повторять медитативные молитвы, а в «Фалунь дафа» есть *ушу* со всякими там стилями «пьяной обезьяны» и «прыгучего богомола», и *цигун* есть, и кое-что от *буддизма* тоже есть, а ещё есть особая *медитация* и «мысли о *добром* и *прекрасном*».

В увеличении числа сторонников секты сыграл свою роль и тот факт, что в КНР после «Культурной революции» и эры Мао образовался определённый духовный вакуум. Хотя в настоящее время в стране полная свобода вероисповедания, отношение властей к религии в целом напоминает отношение КПСС к церкви в СССР периода застоя – «Ни "За!", ни "Против!"». Не «слишком развивать», но и не «потворствовать».

В результате попыток оказания давления на власть секта подверглась преследованиям в КНР на совершенно законных основаниях.

Несмотря на то, что «Фалуньгун» демонстративно провозглашает своё «неучастие в политике», факты свидетельствуют об обратном. Кроме попыток вхождения во власть в Китае, «Фалуньгун» предъявляет претензии к России. Так, в печатном органе секты – в газете «Новая Эра», издающейся на китайском и русском языках – была опубликована статья «Новое соглашение о границах между КНР и Россией – Цзян Цзэминь продал Родину». Статья утверждает, что «русские убили десятки миллионов китайцев», что «из 9 600 000 квадратных километров

земли Китая пустыни и опустошённые области составляют приблизительно 33% всей китайской территории, а сильно разрушенная земля* составляет ещё примерно 38%. Таким образом, для жилья пригодно менее 1/3 всей земли. Население Китая переместилось из долины Жёлтой реки к реке Янцзы на юге и к береговым линиям Юго-Восточного Китая потому, что больше двигаться было некуда – только лишь к океанам. Тем временем (поскольку население Китая продолжает расти) пахотная земля продолжает сжиматься, а экология страны продолжает ухудшаться. Земля Китая быстро приближается к пределам выживания. Экспансивная и богатая земля, которую Цзян отдал, могла бы в любом случае быть надеждой для будущего развития Китая ... Цзян ограбил каждого китайского гражданина на один му земли»[1]. В этой же статье содержатся территориальные претензии и к другим соседям Китая.

* Как они нам – так и мы им ..! Мой ответ по-русски: «Только представьте себе ***объём*** каловых масс, ***ежедневно*** "производимых" почти полутора миллиардами человек! – Вот Вам и решение проблемы "восстановления разрушенных земель"! – **А**. **Драгункин**.

Судя по характеру перевода на русский язык, статья переводилась людьми, для которых он не является родным, поскольку в тексте перевода имеется масса грамматических и стилистических ошибок.

Вам ничего не напоминают эти призывы? – Да ведь это же чистой воды «Майн Кампф», где Гитлер также утверждал, что «Германии катастрофически не хватает земли» и что «её надо отнять у России на востоке, а жителей истребить». Чем это кончилось для Гитлера и для фашизма, хорошо известно всем и каждому.

Итак, последователи секты «Фалуньгун» вовсе не такие миролюбивые, как это кажется на первый взгляд. Более того, секта требует у России 3 млн 440 тыс. км^2 территории и обвиняет Россию во всех смертных грехах ...

---

[1] См. : Новая Эра. 05.12.2006. «Цзян Цзэминь предал интересы Китая, уступив России северные провинции».

Вот здесь и видно истинное лицо «Фалуньгун». По сути, это новый вариант «Аум-синрикё» – только поданный в новом виде. Соответственно, и идеи те же самые: «Дайте нам власть, а если не дадите, то мы устроим массовые беспорядки руками зомбированных "учеников"!».

152. «*1 января* 2010 г. наступил "*Год Тигра*"».

Так *думает* множество людей в России и на Западе. Каждый год незадолго до наступления 1 января следующего года на прилавках появляется масса сувениров с изображением того или иного зверя из 12-ричного животного цикла, символизирующего наступающий год. В последние дни, например, 2006 года по радио и по телевидению проходила информация о том, что «на новогодний стол лучше не подавать блюда из свинины». Мол, «наступает Год Свиньи», и, следовательно, «есть 1 января ***свинину*** – плохая примета».

На самом деле, Новый год по восточному календарю* наступает отнюдь не 1 января ... Поскольку восточный календарь не солнечный, а *лунный*, то дата наступления каждого Нового года варьируется в пределах двух-трёх недель. Заметим, что 12-ричный животный цикл основан на периодическом сближении Юпитера и Сатурна – соответственно, *продолжительность* каждого года *разная*. Так, «Год Свиньи» наступил 17 февраля 2007 г., а «Год Тигра» наступил не 1 января 2010 г., а **14 февраля** 2010 г.

Так что суеверным людям бояться есть свинину 1 января 2007 г. не следовало, поскольку «Год Свиньи» на тот момент ещё не наступил.

* «Восточный календарь» у нас почему-то связывают именно с Китаем, хотя этот календарь «действовал» на всём пространстве Древнего Востока. Его использовали даже *древние персы*, и 2010 г. ***до*** н.э. у них *тоже* был «Годом Тигра»! – А. Драгункин.

ТИБЕТ

* Проблема *этимологии* слов «*Балти*» и «*Тибет*» в течение многих лет так и не была разрешена учёными. Сами тибетцы называют свою страну «*Бодъюл*», что буквально значит: «Страна Бод» (в *лхасском* наречии тибетского языка это название звучит как «*Пхё ю*»). В древности тибетцы называли свою страну также «*Тубот*». Тибетцы-*балти* называют свой край «*Балтиюл*» – то есть: «Страна Балти». Кроме того, тибетцы часто называют свою землю «*Кхангъюл*», что значит «Страна снегов», так как именно покрытые снегами и ледниками горы являются визитной карточкой Тибета. Большинство учёных считают, что самоназвание Тибета «*Бод*» связано каким-то образом с названием тибетской религии *бон*. В то же время эта версия совершенно упускает из виду тот факт, что слова «*Бод*» и «*балт-*» очень похожи. Кроме того, в первом античном упоминании о Тибете *Птолемей* (II в. н.э.) называет тибетцев «*бауты*» (то есть «*балты*»!). Таким образом *форма* «*балт-*» является более древней формой слова «*Бод*» (согласный «*-л*» к VII в. н.э. выпал в произношении у центральных и восточных тибетских наречий). Данный корень не имеет чётко выраженной тибетской этимологии, зато прекрасно объясняется с помощью индоевропейских языков. По-литовски и полатышски слово "***bal***-*tas*/***bal***-*ts*" значит «*белый*» (отсюда, кстати, название «***Бал***-*тийского*» *моря* – буквально: «***Бел***-*ое* море»). А теперь необходимо вспомнить другое название Тибета – «*Кхангъюл*», то есть «Страна снегов». Таким образом, названия «*Кхангъюл*» и «*Бодъюл*» являются *синонимами*, но первое из них – *тибетское*, а второе, более распространённое, *индоевропейское*. Учитывая тот факт, что древнетибетская религия *бон* пришла из индоевропейского Ирана, а в 1-м тысячелетии н.э. Тибет оказался под мощным воздействием *индийской* (опять-таки *индоевропейской*) культуры, вышеприведённая этимология отнюдь не является фантастической.

Что же касается самого́ слова «Тибет», то оно попало в европейские (в том числе и в русский) языки через язык арабский. Арабская форма этого слова – «*Тиббат*» – является *либо* искажённым *вариантом* китайского 吐蕃 – *Туфань* = «*Тибет*» (иероглиф 吐 *ту* в данном случае является чисто *транскрипционным*, и, возможно, *первый* компонент в слове «*Тубот*» происходит от *индоевропейского* указательного местоимения «*то, те*»), *либо* оно непосредственно заимствовано от тибетского «*Тубот*». – К. Котков.

153. «В настоящее время «Тибет» – это территория Тибетского Автономного Района КНР».

Это *заблуждение* распространено как в Китае, так и за его пределами. Многие полагают, что *вся* территория Тибета в настоящее время ограничивается Тибетским Автономным Районом КНР (ТАР), поэтому многие путешественники убеждены, что для того, чтобы попасть в «Тибет», надо обязательно ехать в ТАР.

Не следует, однако, путать историко-географическое понятие «*Тибет*» с административно-территориальной единицей «*ТАР*» в КНР. Исторически Тибет делится на несколько областей, а именно: «*Уй*» – то есть Центральный Тибет, включающий долину реки Цангпо (Брахмапутра) и Лхасу; «*Амдо*» – Северо-Восточный Тибет, родину основателя ламаизма Цзонкапы и Его Святейшества Далайламы XIV; «*Кхам*» – Восточный и Юго-Восточный Тибет; области «*Цзан*» и «*Нгари*» – то есть Западный Тибет; плато *Чангтанг* (Северный Тибет), а также *Ладакх* и *Балтистан* – самые западные области Тибета, лежащие на границе с Памиром и Гиндукушем. Исторически к Тибету также относятся Королевство Бутан (по-тибетски «*Друк-юл*») и высокогорья Гималаев в Непале и Сиккиме.

После 1951 г. примерно половина территории Тибета была присоединена к соседним китайским провинциям. Так, область Амдо почти целиком вошла в состав провинции Цинхай, значительная часть области Кхам вошла в состав провинций Сычуань и Юньнань. В состав собственно Тибетского Автономного Района вошли области Уй, Цзан, Нгари, частично Кхам, а также Чангтанг, кроме того, некоторые районы Тибета вошли в состав провинции Гань-

су и Синьцзяна. Ладакх, а также часть Юго-Восточного Тибета на южном склоне Гималаев (Аруначал-прадеш) находятся с начала XX в. в составе Индии, а Балтистан в настоящее время принадлежит Пакистану. Население ТАР составляет около 2 млн человек, из них тибетцев 92% (данные на 2005 г.) – это составляет менее половины тибетского населения КНР. Всего же в Китае проживает около 5,5 млн тибетцев.

154. «Этнические китайцы составляют в настоящее время *большинство* населения Тибетского Автономного Района КНР».

Подобную информацию можно прочитать в различных источниках, посвящённых вопросу «независимости Тибета». Часто сообщается, что «правительство КНР проводит массовое переселение китайцев в Тибет», и что «уже сейчас они составляют чуть ли не большинство населения на "крыше мира"».

Политика переселения части китайского населения в Тибет и в Синьцзян действительно проводится правительством КНР с целью *китаизации* этих регионов и предотвращения сепаратизма со стороны местного населения. Очень трудно сказать точно, сколько этнических китайцев в действительности проживает в Тибетском Автономном Районе КНР, однако они **не составляют** большинства населения региона. По китайским данным, на 2005 г. тибетцы составляли почти 92% населения ТАР. Кроме того, в ТАР временно проживают около 300 тысяч китайцев, в основном рабочих. В сельских районах почти всё население тибетское, а китайцы большей частью живут в городах – в частности, в Лхасе тибетское население сосредоточено в старом городе, в то время как в новых районах проживает немало китайцев. В целом китайцы пока не составляют большинства населения ТАР.

155. «Тибетцы пользуются *только* тибетским алфавитом».

Это не так. Тибетцы *Балтистана*, исповедующие ислам, с XVI в. пользуются *арабской* письменностью. *Тибетским* же ал-

фавитом, созданным в VII в. н.э. на базе *индийского* письма «*деванагари*», пользуются тибетцы-буддисты.

До XV в. тибетцы-*балти* пользовались *тибетским* алфавитом, и письменные памятники находились, соответственно, под сильным влиянием именно *тибетской* литературы, однако в XV в. в *Балтистане* возникло *местное* письмо, созданное на базе *индийского* письма «*деванагари*», но со своими особенностями. Так, написание строк шло *справа налево* (как в *арабском* алфавите). Порядок букв в алфавите также несколько напоминал арабский. Имя создателя этого письма неизвестно. К началу XX в. письмо *балти* вышло из употребления и было полностью заменено *арабским* алфавитом. С XVI столетия литература *балти* подпадает под влияние персидской. На языке *балти* арабским алфавитом писали такие авторы, как *Мухиб* (*Хусейн Али-хан* – младший сын последнего правителя Балтистана *Ахмад-шах Мақпона*, XIX в.), *Закир* (*Мухаммад Али-хан* – старший сын *Ахмад-шах Мақпона*, XIX в.), дервиш *Баба Джохар* (конец XIX в.).

Образец письма *балти*:

В конце XX в. в *Балтистане* началось движение за использование *тибетского* алфавита в качестве письма тибетцев-*балти*. Дело в том, что существующее арабское письмо практически непригодно для передачи фонетики языка *балти*. Попытки возродить тибетское письмо обусловлены также двумя другими важными факторами. Во-первых, хотя *балти* и являются мусульманами,

но по происхождению они всё же *тибетцы*, в отличие от многих своих соседей – таджиков, кашмирцев, пуштунов, буришей. Во-вторых, большинство *балти* придерживается ислама *шиитского* толка, в то время как остальное население Пакистана, в состав которого *Балтистан* входит с 1948 г., являются мусульманами-*суннитами*. В связи с этим тибетцы-*балти* подвергаются религиозной и национальной дискриминации со стороны *урду-язычных* пакистанцев. К тому же именно тибетским письмом была написана бóльшая часть литературы *балти*, известная с VII в. н.э. В настоящее время имеются записи фольклорных текстов и стихов таких авторов, как *Лха Кесар* и *Али Шер Хан Анчан* (средние века). Сравнительно недавно учёный-балти *Гулям Хассан Хасни* издал книгу, которая содержит 900 пословиц *Балтистана* и *Ладакха* (сопредельный регион, но населённый тибетцами-буддистами. – А. Драгункин), а видный представитель интеллигенции народа *балти*, учёный *Гулям Хассан Лобсанг* опубликовал труд о традициях древнетибетской религии *бон*. Начиная с 2000 г. представители элиты народа *балти* – учёные *Мухаммад Сенге Тсеринг Хаснайн*, *Бакир Посингпа* и *Хассан Шесраб* пытаются возродить *тибетское* письмо в этом мусульманском регионе, в частности, уже появились «*тибетские*» вывески на магазинах и в деловых конторах.

156. «Лангдарма был *гонителем* буддизма».

Имя последнего правителя Древнего Тибета *Лангдармы* (839–842 гг. н.э.) у тибетцев, а также у историков-тибетологов обычно ассоциируется с жестокими репрессиями, обрушившимися на буддистов. Считается, что этот правитель пришёл к власти в результате убийства своего брата Ралпачана (816–838 гг.), который «был праведным и милосердным человеком». Будучи сторонником древней тибетской религии *бон*, Лангдарма начал жестокое гонение на буддизм, обвинив буддистов во всех смертных грехах, в результате чего за несколько лет буддизм в Тибете был почти полностью искоренён, храмы и монастыри разрушены, монахи были убиты или (вопреки буддийской традиции. – А. Драгункин) обращены

в буквальном смысле в *мясников*. Однако «нашёлся один лама, который "решил погубить свою душу, но спасти буддизм, убив Лангдарму". Ламе удалось застрелить Лангдарму из лука, предварительно надев одежду наизнанку и обмазав своего вороного коня белой грязью – а после убийства тирана лама, спасаясь от погони, вывернул одежду и искупал коня в реке, очистив его от грязи. Благодаря этой хитрости ламе и удалось спастись …».

Такова «официальная точка зрения» на жизнь и смерть Лангдармы. Даже имя правителя есть не что иное, как уничижительное прозвище, поскольку буквально «Ланг Дарма» значит «Скотина Дарма» (по-тибетски «*ланг*» значит «*бык*»).

Одному из авторов этой книги, К. Коткову, довелось быть в Тибете в 1998 г. Во время посещения одного из буддийских монастырей в Амдо (Северо-Восточный Тибет) настоятель монастыря рассказал ему удивительную историю о Лангдарме, совершенно не совпадавшую с «официальной» точкой зрения.

По словам настоятеля, Лангдарма вовсе не был «гонителем буддизма» и «жестоким тираном». По вероисповеданию он был буддистом – но прежде всего он был государственным мужем. Вступив на престол, Лангдарма обнаружил массу злоупотреблений и полный упадок хозяйства в стране – последнее обстоятельство было связано с тем, что слишком много тибетцев становились *ламами*, не занимавшимися производительным трудом. Ещё в первой половине VII в. тибетский правитель Сронцзангамбо (620–662 гг.) решил опереться на буддизм для борьбы с могущественной аристократией и *бонским* жречеством, а в середине VIII в. самый могущественный государь Тибета Тисрондэцан (754–797 гг.) серьёзно укрепил положение буддизма, повелев, чтобы каждая семья отдавала в монахи одного ребёнка мужского пола. Монахов вскоре стало столько, что это отразилось на экономике страны. Народ стал беднеть, так как огромные средства шли на содержание неработавших монахов и вкладывались в строительство храмов и монастырей. Лангдарма, увидев бедственное положение народа и упадок государства, начал проводить реформы. Он приказал части монахов вернуться в мир

и закрыл некоторые монастыри, одновременно прекратив выделять средства на строительство новых культовых сооружений. Реформы встретили поддержку со стороны народа, но все эти меры восстановили против Лангдармы буддийскую церковь, и в среде духовенства, не пожелавшего принимать новые порядки, возник заговор, направленный против государя.

В результате Лангдарма был убит, а в стране началась гражданская война, которая действительно привела к изгнанию многих буддистов из страны и к распаду древнетибетского государства. Впоследствии, когда буддизм стал господствующей религией Тибета, духовенство сделало всё, чтобы очернить имя последнего светского правителя страны.

Безусловно, приведённый нами рассказ является лишь *версией*, но, тем не менее, и эта версия имеет право на существование. Ведь подобные события находят параллели в истории многих государств мира – достаточно вспомнить реформы Петра I в России, приказавшего переливать «колокола на пушки» и ликвидировавшего патриаршество (с целью ограничения власти церкви), ожесточённую борьбу римских Пап с германскими императорами в средние века, подчинение себе английской церкви королём Генрихом VIII (1509–1547 гг.) с целью обретения независимости от римского Папы, и многие другие события.

157. «Тибет с глубокой древности был *вассалом* Китая».

Это – типично китайское *заблуждение*, мало известное на Западе. Тибет «был с древности "вассалом" Китая» в той же степени, как и уже упоминавшийся остров Мадагаскар, Великобритания, Франция, Россия и другие страны. Тем не менее, такова официальная позиция китайских властей, служащая для обоснования утверждения, что «Тибет является частью Китая».

История возникновения Тибетского государства восходит к первым векам нашей эры. В начале VII в. правитель Тибета *Сронцзангамбо* (620–664 гг.) объединил тибетские племена в единое государство. Этот правитель заключил мирные договора

с Китаем и с Непалом, женившись при этом на китайской и непальской принцессах. В VII–IX вв. Тибет был одним из сильнейших государств мира, оспаривавшим гегемонию над Центральной Азией у Китая, Тюркского каганата и Арабского халифата. Этот период отмечен в истории многочисленными войнами между Тибетом и Китаем. Войны шли с переменным успехом, однако в середине VIII в. тибетцы оказали империи Тан помощь в подавлении восстания Ань Лушаня (см. стр. 278), а в 763 г. во время вновь вспыхнувшей войны с Китаем они захватили и сожгли столицу империи Тан город Чанъань. В 781 г. и в 822 г. Китай был вынужден заключить мирный договор с Тибетом, уступив при этом ряд своих территорий, а также контроль над южной ветвью Великого Шёлкового пути.

Древнетибетское государство пало в середине IX в. в результате внутренних распрей и гражданских войн. С середины IX и до начала XVII в. Тибет фактически находился в состоянии феодальной раздробленности, а в середине XIII в. он был завоёван монголами, которые, впрочем, не вмешивались активно во внутренние дела страны. К этому времени в Тибете окончательно возобладал так называемый *тантрический буддизм* (*ламаизм*), что оказало важное влияние на всю последующую историю страны. В XIV–XVII вв. контакты Китая и религиозных властей Тибета были эпизодическими.

В первой половине XVII в. Тибет был, наконец, объединён под властью ламаистской секты «*гэлуг-па*» («жёлтые шапки»), глава которой, получивший от монгольского хана титул «Далай-лама»*, сумел объединить Тибет благодаря помощи со стороны монголов. Один из западномонгольских феодалов, Гуши-хан, в 1642 г. вторгся в Тибет, и, победив всех противников «жёлтых шапок», передал верховную власть над ним Далай-ламе V – так возникло теократическое Тибетское государство. Это государство, однако, не обладало серьёзными военными силами, в результате чего оно было вынуждено опираться на военную помощь извне. В конце XVII в. Тибет стал подпадать под влияние Китая, а к середине XVIII в. стал частью империи Цин, правда, при сохранении определённой автономии и института Далай-лам.

Таким образом, Тибет стал *частью* Китая на правах *вассального государства* только в XVIII в.

* По поводу *происхождения* титула «Далай-лама» существует следующая версия: во второй половине XVI в. Алтан-хан (один из правителей Монголии) принял Верховного Ламу Тибета (точнее, тибетской секты «желтошапочников») и, будучи очарован *мудростью* священнослужителя, в конце беседы воскликнул: «Этот лама – *море* мудрости!». «*Море*» по-монгольски будет «*далай*» – а дальше думайте сами ..! – А. Драгункин.

158. «Тибет был *независимым* государством до 1951 г.».

Это *заблуждение* широко распространено в России и на Западе. Нередко можно услышать слова сторонников независимости Тибета о том, что в 1951 г. Китай «незаконно вторгся в Тибет и аннексировал независимое государство». На самом деле подобные утверждения имеют под собой совсем немного оснований.

Теократическое тибетское государство возникло в середине XVII в., когда, повторяем, западно-монгольский правитель Гуши-хан силой объединил страну, состоявшую из разрозненных княжеств и монастырских владений, и передал власть над ней своему духовному сюзерену Далай-ламе V. Сам Гуши-хан создал в Северо-Восточном Тибете монгольское ханство, распавшееся при его преемниках. Хотелось бы заметить, что в указанный период Тибет был независим от Китая.

С XVIII в. Тибет стал частью территории Китая на правах вассального государства, но со своими собственными законами и правительством – и такое состояние продолжалось до 1912 г.

Характерными особенностями тибетского государства были власть духовенства – *теократия* и почти полное отсутствие собственных вооружённых сил, вследствии чего это государство могло существовать только при наличии страны-гаранта, обеспечивавшей защиту Тибета от внешней агрессии. В XVII в. таким гарантом были *монголы* Гуши-хана, а в XVIII столетии их место заняли *маньчжуры*.

Тибет был полностью закрыт для иностранцев. Вследствие теократического устройства представители духовенства составляли одну треть мужского населения, поэтому промышленности и вооружённых сил как таковых не существовало, а об их развитии и говорить не приходилось. Незначительная торговля поддерживалась с Индией, Непалом, Сиккимом, Бутаном и Китаем. Правительство в Лхасе более или менее контролировало осёдлое население Центрального, Западного и Восточного Тибета, кочевники же (племена *голоков*, *банагов*, *миньяков* и др.) были предоставлены самим себе и фактически никому не подчинялись.

Во второй половине XIX в. Тибет попал в поле зрения британских колониальных властей Индии, что было связано с упадком Цинской династии и с невозможностью со стороны Китая эффективно контролировать Тибет. В 1903 г. английские войска под командованием полковника Янгхазбэнда вторглись в Тибет, разгромили тибетцев и окупировали Лхасу. В том же году Великобритания навязала властям Лхасы договор, согласно условиям которого Тибет превращался в английский протекторат, однако этот договор не был ратифицирован Далай-ламой XIII, бежавшим в Монголию и попросившим помощи у русского правительства. В результате Тибет (формально) остался вассалом империи Цин.

31 августа 1907 г. Россия и Великобритания подписали двусторонний договор, в котором сферы влияния этих двух стран в Азии были чётко разграничены. При этом над Тибетом признавался сюзеренитет империи Цин.

В 1912 г., сразу после Синьхайской революции Тибет провозгласил свою независимость от Китая. В 1913 г. между тибетским правительством и властями Британской Индии начались переговоры по признанию Тибета *независимым государством*. В июле 1914 г. Великобритания организовала конференцию в Симле (Индия), целью которой было получение Тибетом «независимости», естественно, под британским протекторатом. Первоначально англичане предлагали китайской делегации признать независимый Тибет в его исторических границах (включая области Амдо и

Кхам), однако китайцы наотрез отказались от такого варианта. Затем англичане предложили китайскому представителю Фань Фэнго признать за Тибетом (включая исторические области Уй, Цзан и западный Кхам [Сикан] – то есть так называемый «Внешний Тибет») право на «самостоятельность» от Китая. При этом предполагалось, что исторические области Амдо (Цинхай) и восточный Кхам (так называемый «Внутренний Тибет») останутся в составе Китая, но Фань Фэнго отказался поставить свою подпись под этим текстом англо-тибетско-китайского договора. Вскоре началась Первая Мировая война и англичанам стало не до Тибета.

В 1942 г. тибетское правительство, воспользовавшись Мировой войной, организовало собственное министерство иностранных дел и попыталось получить признание со стороны Великобритании, однако надо сказать, что момент для этого был выбран самый неудачный. Дело в том, что в 1941 г. Китай оказался невольным *союзником* Англии и США в войне с Японией, поэтому англичане не пошли на признание Тибета. В том же 1942 г. Тибет посетила американская миссия полковника ЦРУ Ильи Толстого – внука автора «Войны и мира». Американцы предложили тибетскому правительству построить дорогу, которая связала бы Индию с Юго-Западным Китаем, что позволило бы американцам перебрасывать вооружение для армии Китайской Республики, сражавшейся с японцами. Правительство Тибета ответило отказом.

В марте 1947 г. на Паназиатской конференции, проводившейся в Нью-Дели по инициативе Великобритании, вопрос о независимости Тибета был опять поднят как англичанами, так и тибетцами. И опять тибетцам не повезло – Китай во главе с правительством Чан Кайши снова оказался союзником Запада, на этот раз в «холодной войне». В самом Китае шла гражданская война между гоминьдановскими войсками и коммунистами, и поэтому Запад, видимо рассчитывая на победу Чан Кайши, отказался признать независимость Тибета.

В 1950 г. в ожидании вторжения китайских коммунистов тибетское правительство попыталось провести вопрос о независи-

мости через ООН. 1 ноября того же года госсекретарь США Ачисон в открытую заявил о том, что «вторжение китайских войск в Тибет означает агрессию одной страны по отношению к другой», но попытка признать независимость Тибета через ООН провалилась из-за противодействия Советского Союза, который всемерно помогал КНР, тогда ещё не признанной мировым сообществом.

В 1950 г. китайские войска вошли в Тибет, а в 1951 г. Китай установил полный контроль над ним.

Подведём итоги. С 1912 по 1951 гг. Тибет *фактически* был *независимым* государством, однако данный статус Тибета не был признан ни одной страной мира. На всех картах мира, выпущенных до 1951 г. – как советских, так и западных – Тибет изображался как часть Китая. В Тибете не было официальных представительств других стран, а за пределами «страны снегов» не было посольств или консульств Тибета. Именно тот факт, что Тибет **никем** не был признан в качестве самостоятельного субъекта международных отношений, и дал Китаю «право» в 1951 г. установить свой суверенитет над Тибетом. Попытки же Тибета добиться признания независимости провалились из-за особенностей собственного политического устройства, тотальной невезучести, и, что греха таить, из-за нерасторопности действий тибетского руководства, плохо представлявшего себе политический расклад в мире.

159. «Тибет был “*мирно освобождён*” китайцами».

Такова официальная *китайская* формулировка истории «*освобождения*» Тибета (правда, непонятно, *от кого* Тибет «*освобождали*». – А. Драгункин).

Мало кто знает о том, что 6 октября 1950 г. силы Народно-Освободительной Армии Китая (18-я и 14-я армии) вторглись в Восточный Тибет. В районе городка Чамдо им противостояли тибетские вооружённые формирования численностью около 8 тысяч человек. Необученные и плохо вооружённые тибетцы не смогли

оказать серьёзного сопротивления и были разгромлены, потеряв около 5 700 человек. После этого тибетское правительство вступило в переговоры с КПК и заключило соглашение, по которому Тибет становился частью Китая на правах автономии.

Таким образом, «*освобождение*» Тибета китайскими войсками имело отнюдь не мирное начало.

160. «“Шамбала” – таинственная страна *в Тибете*».

Многие в России и на Западе *думают*, что «Шамбала» – это «некая неисследованная, полная загадок и тайн *реально существующая страна*, расположенная где-то в горах Тибета». Впервые тибетские легенды о «Шамбале» стали известны в России и на Западе в XIX в. – и с тех пор было организовано немало экспедиций с целью отыскать эту страну, однако ни «Шамбалы», ни каких-либо следов её так и не нашли. Шамбалой всерьёз интересовались органы советского ОГПУ и ВЧК в 1920-е гг., а также руководители Третьего Рейха в 1930–1940-х гг. В частности, идеологи германского нацизма исходили из того, что «в глубокой древности где-то в Центральной Азии существовала некая страна – “центр могущества”, управлявший народами и стихиями». Духовные вожди народов якобы могли заключать мистические союзы с Шамбалой, в частности, путём принесения человеческих жертв.

Предание о Шамбале (в его европейском варианте) получило дополнительное развитие после публикации осенью 1933 г. романа-утопии английского писателя Джеймса Хилтона «Потерянный горизонт». В этом произведении Хилтон чрезвычайно увлекательно и правдоподобно изобразил расположенный в одной из труднодоступных горных долин на территории западного Тибета буддийский монастырь Шангри-ла, населённый представителями различных народов, в том числе и европейцами. Благодаря тайным знаниям и оккультным методикам обитатели монастыря сумели подчинить себе ход времени, замедлив его течение. Они живут замкнутой общиной – мирно и счастливо, погрузившись в

занятия науками и искусством, не ведая тревог и забот, терзающих остальное человечество.

Роман Хилтона стал бестселлером и в 1937 г. был экранизирован, а слово «Шангри-ла» с лёгкой руки Хилтона распространилось в западном мире в названиях роскошных отелей, вилл, а также курортов. В наше время это название чрезвычайно популярно в Китае, где оно успешно раскручивается с целью привлечения в Тибет иностранных туристов (ещё один *бренд*. – А. Драгункин). Название «Шангри-ла» в настоящее время претендует округ *Дэцэн* в северо-западной части китайской провинции Юньнань, населённый тибетцами и славящийся своей нетронутой природой – хвойными лесами, вечными снегами и ледниками, стремительными реками и водопадами.

Следует заметить, что легенда о Шамбале в Тибете действительно существует, однако Шамбала описывается там как некая «*страна блаженства*» – что-то вроде *рая*. Тибетцы помещают Шамбалу на севере или на северо-западе Тибета.

Легенда о Шамбале, на самом деле, по-видимому, была не чем иным, как следствием невежества европейских обывателей XIX–XX вв., и подобно любой легенде миф о Шамбале имеет под собой реальную основу, однако выяснить это удалось лишь в 1960-е гг., когда тибетские эмигранты в Индии – последователи традиционной тибетской религии *бон* – опубликовали некоторые свои книги. Среди них был «Тибетско-шаншунский словарь». Язык *шаншун* (или «*жангжунг*») – это ныне мёртвый язык, на котором написаны книги религии *бон*. В «Тибетско-шаншунском словаре» была помещена «карта Шамбалы», при детальном изучении которой выяснилось, что на ней изображены не таинственные мифические земли, а вполне реальная страна, а именно – эллинистическая империя Селевкидов IV–I вв. до н.э. Государство это было основано в конце IV в. до н.э. полководцем Александра Македонского *Селевком Никатором*. Государство Селевкидов в период наивысшего подъёма (III в. до н.э.) охватывало территории современного Ирана, Сирии, Палестины, Месопотамию и часть Малой Азии. Центром империи была Сирия, а столицей её был город

Антиохия (сегодняшний *турецкий* город «Антакья», на который претендует и Сирия).

«*Картой*» с точки зрения современного человека этот *рисунок* можно назвать лишь условно, однако расшифровка тибетских надписей на нём выявила весьма интересную картину.

На карте «Шамбалы» из «Тибетско-шаншунского словаря» указывается город *Бар-по-со-гьяд*, в названии которого нетрудно узнать главный город Древней Персии *Пасаргады* (греч. «*Персеполь*»). К западу от него изображена страна *Олмо*, имеющая ещё название *Хос*. «*Олмо*» – это древняя область *Элам* на юго-западе современного Ирана, а «*Хос*» – не что иное, как столица Элама город *Сузы*. Недалеко от страны *Хос* обозначено название «*Гьялд*», то есть «*халдеи*» – народ, населявший Вавилонию. Любопытно, что Вавилон назван на карте «Страной, где собраны жрецы». Как известно, в древности Вавилон считался главным научным и религиозным центром всего Восточного Средиземноморья и Ближнего Востока. К западу от страны «*Гьялд*» изображено море, а на его берегу – страна «*Пун*» (Финикия) и город «*Несендры*». Последнее название напоминает *Александрию Египетскую*.

Теперь о названии самой *Шамбалы*. Выше уже говорилось, что столицей государства Селевкидов была Антиохия, в античное время – один из крупнейших культурных центров Средиземноморья, одна из остановок на торговом пути в Иран, Среднюю Азию и Китай. Персидское название Сирии – «*Шам*», а слово «*боло*» означает «верх, поверхность», следовательно, «*Шамбала*» буквально значит «Верховенство Сирии»[1].*

* Я считаю, что данная «трактовка» Гумилёвым слова «Шам-бала» является просто примером «этимологического энтузазизьма», подобного тому, как слово «казак/казах» некоторые «энтимологи» с помпой переводят как «*белый гусь*», забывая при этом все правила *словообразования*, существующие в *тюркских* языках, согласно кото-

[1] Гумилёв Л. Н. Страна Шамбала в легенде и в истории // Древний Тибет. – М., 1996. – С. 298.

рым *определение* ставится **перед** *существительным* – то есть «*каз ак*» значит на самом деле «***гусиная*** *бель*».

Уж если идти по пути «*народной этимологии*» или *ассоциаций*, то слово «***Шамбала***» гораздо **ближе** (в том числе и с точки зрения *логики*!) к слову «***символ***». – А. Драгункин.

В III–II вв. до н.э. государство Селевкидов было самым сильным на Ближнем и Среднем Востоке. Сирийские купцы держали в своих руках значительную часть торговли на Великом Шёлковом пути, а город Антиохия в течение многих веков служил прообразом центра весёлой, разгульной жизни. Поэтому неудивительно, что тибетцы, встречавшиеся с сирийскими купцами на торговых путях, шедших через Памир и Афганистан, могли (*версия*! – А. Драгункин) наслушаться рассказов о «весёлой жизни», что и дало повод для создания *утопии* под названием «*Шамбала*». Эта утопия пережила и государство Селевкидов, и блеск Антиохии, став основанием для красивой легенды о земном рае.

161. «В настоящее время *независимого* тибетского государства *не существует*».

Это – очень распространённая *ошибка*. *Независимым* тибетским государством является Королевство Бутан, расположенное в высокогорьях и на южных склонах Гималаев. Население Бутана составляет около 1,5 млн человек, в основном *тибетцев-бхотии*. Государственным языком является «*дзонг-кэ*» – диалект *тибетского* языка. Название «*Бутан*» предположительно происходит от *санскритского* слова «*Бху-уттан*», что значит «Высокогорье», а по другой версии название Бутана связано с древним *самоназванием* тибетцев – «*Бод-па*». По-тибетски Бутан называется «*Друк-юл*», что значит «Край громового дракона». Столицей и культурным центром страны является городок Тхимпху.

В начале нашей эры на территории Бутана существовало государство *Мон-юл*. В VIII–IX вв. Бутан был частью тибетской империи, а затем распался на мелкие княжества и монастырские владения. В период существования единого тибетского государства в стране

утвердился буддизм секты *друг-па* «красношапочного толка» (не признающий Далай-ламу своим духовным главой. – А. Драгункин), который стал государственной религией. И по сей день большинство бутанцев – *буддисты*, хотя есть и *индуисты*, последователи древнетибетской религии *бон*, а также *мусульмане*.

В начале XVII в. Бутан был объединён под властью монаха и художника Нгаванг Намъгьял Шабдрунга (1594–1651 гг.), ставшего в 1616 г. первым королём Бутана. В годы его правления страна покрылась сетью укреплённых монастырей и крепостей – *дзонгов*. После смерти Шабдрунга в стране начались междуусобицы и гражданские войны, продолжавшиеся почти 200 лет.

С 1720 г. до начала XX в. Бутан номинально считался вассалом империи Цин, но, как Вы понимаете, сами бутанцы об этом и понятия не имели.

В 1772–1774 гг. произошло первое военное столкновение Бутана с Англией из-за того, что бутанцы захватили небольшое индийское княжество Куч-Бегар в Ассаме. Раджа княжества обратился за помощью к англичанам, и после короткого военного конфликта те изгнали бутанцев. По договору между Ост-Индской компанией и Бутаном от 1774 г. последний отказался от претензий на Куч-Бегар.

Впоследствии, в 1863–1865 гг., Бутан ещё раз воевал с Англией из-за контроля над так называемыми «*дуарами*» – семью горными проходами, ведущими из Бутана на равнины Ассама и Бенгалии. По мирному договору в Буксе (1865 г.) англичане сумели завладеть этими горными проходами, но за право контроля над ними обязались выплатить Бутану 50 тысяч рупий. Бутан же, в свою очередь, обязался прекратить набеги на подконтрольный англичанам Ассам. В 1873 г., после демаркации границ между Британской Индией и Бутаном, горные проходы были возвращены англичанами «Краю громового дракона».

В 1870–1880 гг. страна пережила серию гражданских войн, в результате которых правитель *дзонга* Тонгса – Угьен Вангчук – сумел объединить страну. В 1907 г. общим собранием буддийского духовенства и аристократии страны он был избран королём

Бутана. Король Угьен Вангчук стал основателем современной династии.

В 1910 г. англичане установили свой протекторат над Бутаном и способствовали объединению страны под властью единого монарха, поддерживаемого аристократией и монастырями. Согласно договору 1910 г. Бутан признавал протекторат Британской империи в обмен на полную автономию и невмешательство англичан во внутренние дела страны.

В 1949 г. Бутан стал независимым, а в 1950-х гг. третий король страны Джигмэ Дорджи Вангчук (1952–1972 гг.) заключил договор с Индией о защите Бутана от возможного китайского вторжения – с тех пор независимость страны гарантируется индийскими войсками. В 1971 г. Бутан стал членом ООН.

Несмотря на отсутствие серьёзных вооружённых сил, 15 декабря 2003 г. Бутан провёл успешную военную операцию против индийских сепаратистов из штата Ассам, с 1991 г. окопавшихся в джунглях на юге Бутана. В связи со слабостью собственных вооружённых сил подготовка к операции заняла целых шесть лет, зато мятежники были изгнаны из Бутана в 24 часа. Любопытно, что разрабатывал операцию и лично руководил ходом боевых действий сам король Джигмэ Сингье Вангчук (1972–2006 гг.), который, переодевшись простым солдатом, инспектировал районы, контролировавшиеся ассамскими сепаратистами. По некоторым данным, он даже лично участвовал в бою и упорно отказывался от охраны, так как был уверен в победе.

13 ноября 2005 г. произошёл небольшой конфликт Бутана с Китаем. Китайцы при поддержке армии вторглись в нескольких местах на территорию Бутана в округах Хаа, Паро, Вангди Пходранг и Бумтанг, причём кое-где на глубину до 20 км. Целью вторжения было проведение дорог и строительство нескольких мостов. В результате китайцы подвели автомобильные дороги вплотную к границам Бутана и даже с заходом на территорию страны. Позднее китайские дипломаты объясняли, что строительство дорог – это часть программы экономического развития инфраструктуры Тибета. Кроме того, по китайским картам начала 1960-х гг. небольшие пограничные районы Бутана обозначены как *китайская* террито-

рия, а соглашения о проведении границ между двумя странами до сих пор не существует.

Конфликт с Китаем вызвал дискуссию в правительстве страны. Часть правительства считала целесообразным замкнуть дорожную сеть и построить дороги до китайской границы (навстречу китайским) для развития торговли, другая же часть правительства была категорически против этого, опасаясь наводнения Бутана китайскими товарами и прямого давления Китая (при этом контрабандный обмен товарами из Китая существует, и какое-то количество китайских товаров всё же в Бутан поступает – даже несмотря на отсутствие дорог).

В конце 2005 г. король Бутана Джигмэ Сингье Вангчук заявил, что в 2008 г. он планирует отречься от престола в пользу сына, однако фактически отречение произошло уже в 2006 г. С 15 декабря 2006 г. королём Бутана является Джигмэ Кесар Намъгьял Вангчук.

В настоящее время Королевство Бутан – это одно из самых закрытых и обособленных государств мира. Вплоть до 1974 г. страна вообще была закрыта для иностранцев. Значительная часть территории Бутана является национальным парком. До сих пор страна фактически находится в Средневековье, упорно придерживаясь своих традиций, однако именно это и делает государство очень привлекательным для иностранного туризма. Правительство Бутана, конечно же, проводит некоторые ограниченные реформы, но интересно то, что в Бутане власти официально не рассматривают ВВП как мерило развития экономики, а ориентируются на показатель Валового Национального Счастья – оно рассматривается как ключевой элемент строительства такой экономики, которая бы согласовывалась с буддистскими духовными ценностями.

162. «Китайцы *жестоко угнетают* тибетцев».

Это *мнение* весьма распространено среди части населения России и стран Запада. В пропаганде образа «тибетского народа, страдающего под китайским игом», немало «преуспели» сторонники независимости Тибета, их многочисленные последователи в России

и на Западе, никогда не бывавшие в Тибете, голливудский киноактёр Ричард Гир, некий канадец, в тело которого «вселился дух тибетского ламы Лобсанга Рампы» и многие другие. В прессе время от времени появляются сообщения об очередном «нарушении прав человека в Тибете», о «попрании прав борцов за свободу» и так далее.

В действительности же данный вопрос далеко не так однозначен. Всё вышесказанное являлось справедливым по отношению к Тибету 1960–1970 гг. – в те годы сотни тысяч тибетцев были арестованы, расстреляны или отправлены в концлагеря на «трудовое перевоспитание». В годы «Культурной революции» китайцы нанесли колоссальный ущерб тибетской культуре, разрушили бóльшую часть тибетских храмов и монастырей, а свыше 200 тысяч тибетцев – цвет нации – были вынуждены во главе с Далай-ламой XIV эмигрировать в Индию и в другие страны.

С начала 1980-х гг. политика китайского правительства в отношении Тибета значительно изменилась. Китайцы вложили (и продолжают вкладывать) немало средств в восстановление и/или в реставрацию памятников культуры Тибета, построили железную и шоссейные дороги, школы, больницы. Правительство КНР старается сделать «крышу мира» привлекательной для иностранного туризма. Тибетцы – как и другие национальные меньшинства Китая – могут иметь до трёх детей, а с 1990-х гг. в Тибет даже начали возвращаться на ПМЖ некоторые эмигранты.

В настоящее время отношение *тибетцев* и *китайцев* друг к другу очень напоминают взаимоотношения *прибалтов* и *русских* во времена Советского Союза. Если читатели помнят, то прибалты тогда считали русских оккупантами и тихо ненавидели их. При этом нельзя сказать, что правительство СССР проводило по отношению к населению Эстонии, Латвии, Литвы дискриминационную политику (если не считать, конечно насильственных переселений «неблагонадёжных лиц» в 1940-е гг.*). Напротив, в 1950–1980-е гг. в Прибалтике было построено много предприятий, да и уровень жизни там был повыше, чем в РСФСР. (Хочу ещё добавить, что при *советской* власти «*быть*, например, *латышом*» было «*престижно*», да и *количество* латышей постоян-

но и быстро ***росло***. А после получения «независимости» **латышское** население Латвии **уменьшилось** уже почти на полмиллиона человек [почти на одну треть!] за счёт безвозвратной эмиграции в Англию и Ирландию, где они всех уже достали и где они играют роль тех же «*кули*». – А. Драгункин). Правительство КНР, повторяем, вкладывает в Тибет немало средств, заодно поощряя этнических китайцев переселяться туда для выравнивания национального состава региона в пользу государствообразующей нации. На бытовом уровне тибетцы китайцев не любят и считают их оккупантами, хотя на практике дело до преследования коренного населения Тибета по национальному признаку со стороны китайцев как правило не доходит – напротив, поощряются «национальные кадры» из числа благонадёжных лиц на службе в местных органах власти.

Итак, тибетцы не перестали чувствовать себя народом, попавшим под управление чуждой им цивилизации и культуры, однако из этого не следует и то, что китайское господство имеет сугубо отрицательный характер. Напротив, китайцы принесли в Тибет и много положительного.

* О «*перемещениях лиц*» (а заодно и о *лицемерии* и о *двойных стандартах* европейцев) поцитирую немножко из своей книги «"Новый" старый мир» (ссылки в книге имеются): «15 мая 1940 г. из города Брюгге (Бельгия) на трёх автобусах отправили 78 **интернированных** (***не*** преступников!), сковав их попарно наручниками. Тут были немцы, голландцы, фламандцы, евреи, поляки, чехи, русские, канадцы, итальянцы, французы, датчанин и швейцарец. Их отправили в город Бетюн, но в тамошней тюрьме не оказалось места, а немецкие танки уже приближались к городу. Тогда 22 арестованных без суда и следствия просто расстреляли в городском парке, у эстрады». – А. Драгункин.

Повторение «Заблуждений» №№ 144 и 145.

144. «*Все* тибетцы – буддисты».

Это не так. Хотя большинство тибетцев – *буддисты*, но небольшая часть населения Тибета исповедует древнюю тибетскую религию *бон*. Эта религия распространена главным образом на пери-

ферии Тибета – то есть в его западных, восточных, северо-восточных и юго-восточных районах (подробнее см. пункт № 146). Кроме того, около 400 тысяч *тибетцев-балти*, проживающих в Балтистане – в самом западном регионе Тибета, ныне находящемся в составе Пакистана – являются с XVI в. *мусульманами-шиитами*. Небольшие группы *тибетцев-мусульман* суннитского толка проживают в Центральном Тибете, в городах Лхаса и Шигатзе, где имеются мечети. Численность мусульман Центрального Тибета в настоящее время составляет около 3000 человек.

Согласно преданию, халиф Умар бин Абдул Азиз (717–720 гг.) послал в Тибет миссионера Салаха бин Абдаллу Ханафи. Мусульмане Лхасы и Шигатзе считают себя потомками *персов* и *кашмирцев*, которые прибыли в Тибет в средние века и которые со временем интегрировались в тибетскую среду, хотя и сохранили исповедание ислама. Их самоназвание – «*кхаче*» (букв.: «кашмирцы»), и говорят они на *лхасском* и *шигатзийском* наречиях тибетского языка. Интересно, что основанию первой мечети в Лхасе способствовал … Далай-лама V (1612–1682 гг.). По преданию, он увидел человека, молившегося на вершине холма. На вопрос Далай-ламы, почему он молится на вершине холма, человек ответил, что «он – мусульманин, но молиться ему негде, так как нет мечети». Поразившись глубокой вере этого человека, Далай-лама V повелел построить в Лхасе мечеть.

В настоящее время единственным регионом Тибета, где ислам является *преобладающей* религией, является *Балтистан*. В 727–737 гг. территория Балтистана была завоёвана и присоединена к Тибету, но в конце IX в. в связи с распадом Тибетской империи регион стал независимым, и в XII–XIII вв. возникло «Княжество Балтистан», в котором правила династия *Мақпон*. Главными религиями были *ламаизм* и *бон*. В XV в. в Балтистан прибыл мусульманский миссионер из Ирана Амир Кабир Али Хамадани, который начал проповедовать ислам. В XVI в. князь Гьялбу Ринчен принял ислам шиитского толка, а вскоре, при князе Готачо Сэнге, произошла массовая исламизация населения. Наивысшего могущества княжество Балтистан достигло при Али Шер-хан Анчане (1590–1625 гг.), в годы правления которого к княжеству был присоединён регион

Ладакх, находящийся к востоку от Балтистана. В 1770-е гг. княжество Балтистан серьёзно пострадало в результате нашествия афганской армии Ахмад-шаха Дуррани, однако сохранило свою независимость. В 1842 г. Балтистан стал частью индийского княжества Кашмир, а в 1948 г. регион был аннексирован Пакистаном. В настоящее время мусульмане-шииты составляют 60% населения, ещё 33% населения исповедуют *суфизм* ордена Нурбакши, мусульман-суннитов около 6%. Мечети строятся как в тибетском, так и в персидском стилях. Культурным и административным центром Балтистана является город Скардо.

145. «Далай-лама – *духовный глава* тибетцев».

Это очень распространённое, но *ошибочное* мнение. Далай-лама является духовным главой **только** «*жёлтошапочной*» секты «*гэлуг-па*», последователями которой является большинство тибетцев, а также главой непризнанного правительства Тибета в изгнании. Приверженцы других направлений тибетского буддизма имеют **своих собственных глав** и не признают Далай-ламу своим главой. Для тибетцев – последователей «*чёрной веры*» *бон* и для тибетских *мусульман* Далай-лама также **не является** «духовным лидером».

ДЛЯ КИТАИСТОВ

163. «“*Шаньюй*” – титул хуннских правителей».

Данное *заблуждение* является не чем иным, как исторической ошибкой. Обратимся к *китайской транскрипции* этого титула хуннских правителей: слово «*шаньюй*» пишется по-китайски «單于». В современном китайском языке эти иероглифы *произносятся* как «*чань*» и «*юй*». Первый иероглиф имеет еще два варианта чтения – «*дань*» и «*шань*», а второй иероглиф ***в написании*** очень похож на иероглиф 干 – «*гань*». Если прочитать иероглифы 單于 как «*даньгань*», то это окажется похожим на *тюркский* (*хуннский*) титул правителей «*тархан*» (или «*тарқан*»). По-видимому, в своё время кто-то из китайских хронистов допустил **ошибку в *написании*** второго иероглифа, в результате чего со временем слово «*даньгань*» стали читать как «*шаньюй*».

Таким образом, загадочное слово «*шаньюй*» – это на самом деле *тюркский* титул «*тархан*».

164. «Династия Шан-Инь *прекратила* своё существование в XI в. до н.э.».

Этот тезис верен лишь отчасти. Действительно, приблизительно в XI в. до н.э. государство Шан-Инь было завоёвано У-ваном – правителем вассального царства Чжоу. Династия Шан-Инь, правившая приблизительно с XVI в. до н.э., утратила власть над

Китаем, однако один из потомков Чжоу Синя – последнего царя династии Шан-Инь – получил от У-вана во владение удел на территории современных провинций Хэнань и Шаньдун. Данный удел был назван «Княжеством Сун». В XI–VIII вв. до н.э. это княжество было вассалом династии Чжоу, а впоследствии (в связи с ослаблением Чжоу) оно стало независимым. Как сообщают древнекитайские источники, в государстве Сун даже в IV в. до н.э. сохранялись некоторые обычаи, восходившие к временам правления династии Шан-Инь, но исчезнувшие в Китае в период Чжоу. В частности, в государстве Сун существовал культ Верховного божества Шан-ди, гадание на костях животных и панцирях черепах. Правители государства, так же как некогда цари Шан-Инь, отмечали годы своего правления циклическими знаками. Из государства Сун происходил великий древнекитайский мудрец и философ Моцзы (V в. до н.э.).

В 286 г. до н.э. царство Сун было разгромлено и завоёвано царством Ци.

165. «Хуннский *шаньюй* по имени "*Маодунь*"».

В данном случае *заблуждение* касается *имени* этого хуннского *шаньюя* (таково *китайское* произношение *хуннского* слова «*правитель*», см. «*Заблуждение*» № 163. – А. Драгункин). Во многих научных книгах, посвящённых державе Хунну, его имя записывается как «*Маодунь*», хотя это неправильно.

В действительности, в *современном* китайском произношении (подлинное *хуннское* звучание имени неизвестно) его имя звучит как «*Моду*». Дело в том, что по-китайски это имя записывается двумя иероглифами: 冒頓, которые имеют **два** варианта чтения. В имени *шаньюя* они читаются как «*Моду*», а в остальных случаях как «*мао*» и «*дунь*».

Моду (конец III в. – начало II в. до н.э.) объединил в единое государство племена хуннов, кочевавших на территории современной Монголии. Около 200 г. до н.э. он нанёс поражение Лю Бану (207–190 гг. до н.э. – см. стр. 92) – основателю динас-

тии Хань (207 г. до н.э. – 221 г. н.э.) – и заключил с ним договор «мира и родства», по которому Хунну и Китай признавались равными, причём китайцы обязались каждый год отправлять подарки хуннам, что фактически означало выплату *дани*.

166. «Цао Цао был коварным и подлым интриганом, а Лю Бэй – благородным человеком, боровшимся с несправедливостью».

Этот *стереотип* является сугубо *китайским*, так как за пределами Дальнего Востока практически никто не знает, кто такие эти «Цао Цао» и «Лю Бэй».

Для справки отметим, что Цао Цао и Лю Бэй были военными и политическими деятелями конца династии Восточная Хань (25–220 гг.). Цао Цао в конце II – начале III в. стал фактическим правителем страны при последнем императоре Хань Сянь-ди (190–220 гг.). В 220 г. Цао Цао низложил последнего императора Хань и основал династию Вэй (221–265 гг.). Что касается Лю Бэя, то он был дальним родственником правящего дома Хань и боролся против узурпатора Цао Цао, стремясь сам овладеть престолом. В 223 г. Лю Бэй основал царство Шу на территории провинции Сычуань в Юго-Западном Китае. Ожесточённая борьба между несколькими феодальными кланами в конце II – начале III в. привела к распаду древнекитайской империи Хань на три государства: «*Вэй*» (Северный Китай), «*Шу*» (совр. провинция Сычуань) и «*У*» (Южный Китай). Этот период в истории Китая (220–280 гг.) называется «Эпохой Троецарствия» («*Сань Го Чжи*» – 三國志).

Образ Цао Цао как «подлого и коварного интригана», а Лю Бэя – как «благородного рыцаря» возник благодаря знаменитому историческому роману Ло Гуаньчжуна «Троецарствие», написанному во второй половине XIV в. Роман этот завоевал огромную популярность не только в Китае, но и в соседних странах – в Корее и Вьетнаме. В середине XX в. он был переведён на русский язык и 2 раза издавался в России. Автор романа изобразил Цао Цао как безусловно отрицательную личность, противопоставив ему

Лю Бэя. Все герои романа «Троецарствие» – подлинные исторические лица, но их образы были серьёзно переработаны автором романа и поэтому не всегда соответствуют исторической реальности. Так, на самом деле некоторые исторические хроники рисуют Цао Цао не как «тирана-узурпатора», а как весьма прогрессивную личность. Цао Цао действительно низложил законную династию Хань, но к началу III в. эта династия была крайне непопулярна в стране. Начиная со II в., императоры династии Хань были марионетками в руках клики дворцовых евнухов и крупных феодалов, в то время как Цао Цао прославился как выдающийся политик и военный стратег, пытавшийся объединить пришедшую в упадок страну вокруг новой династии. Кроме того, Цао Цао, а также двое его сыновей – Цао Пи и Цао Чжи, будучи крупными поэтами, оставили заметный след в китайской литературе.

Что касается Лю Бэя, то на самом деле это был весьма заурядный политик и средней руки военачальник. Лишь благодаря поддержке Чжугэ Ляна – даосского мудреца и выдающегося стратега – Лю Бэю удалось укрепиться в труднодоступной провинции Сычуань, где он основал царство Шу. Ведя ожесточённую войну против государства Вэй, Лю Бэй не смог добиться победы, поскольку материальные и людские ресурсы Шу были сравнительно невелики. Кроме того, население государства Вэй отнюдь не собиралось поддерживать войска Шу, так как лозунгом Лю Бэя было восстановление династии Хань, к началу III в. уже ставшей непопулярной.

Таким образом, *литературные* образы Цао Цао и Лю Бэя имеют мало общего с *реальными* историческими прототипами.

167. «В Китае в VIII в. н.э. была “Эпоха Возрождения”».

Тема нахождения «общих закономерностей в развитии всех народов Земли» по линии «первобытность – рабовладение – феодализм – капитализм – социализм+коммунизм» была очень популярна в Советском Союзе. Предполагалось, что все народы и цивилизации равноценны друг другу и что в своём развитии они

проходили примерно одни и те же фазы, которые, конечно же, были «всё более и более прогрессивными», и в итоге должны были неминуемо привести к «светлому будущему». Поэтому в 1960-е гг. известным ученым-востоковедом Н.И. Конрадом и была выдвинута теория о том, что Китай пережил «Эпоху Возрождения» ещё в VIII в. н.э. Отправной точкой данной теории послужило так называемое движение «За возвращение к древности», имевшее место в Китае во второй половине VIII – начале IX в. Идеологом этого движения был известный поэт и политический деятель эпохи Тан (618–907 гг.) Хань Юй. Он резко критиковал все иноземные идеологические и религиозные течения, проникшие в Китай к VIII в. – в том числе и буддизм, и выступал за возвращение к литературным нормам письменного языка, существовавшим в глубокой древности, когда – по его мнению – «всё было хорошо». Такова, вкратце, идеология движения «За возвращение к древности».

Некоторые советские учёные подхватили идеи Н.И. Конрада об «Эпохе Возрождения» в Китае и занялись поиском «*возрождения*» в других странах – в результате появились «Грузинское Возрождение», «Армянское Возрождение». Мало того, кое-кто договорился и до того, что «в Китае в XV–XVI вв. была и "Эпоха Просвещения"».

В отличие от Европы XV–XVI вв., так называемое «Возрождение» в Китае не привело к массовой «революции сознания» и, тем более, не вывело китайскую цивилизацию на качественно новый уровень. Эпоха Возрождения в Европе была не просто *возрождением интереса* к развитым в античное время наукам и искусствам – она полностью изменила сознание европейцев, привела к появлению новых идеологических течений, таких как *протестантизм* и *либерализм*, и – в конечном счёте – изменила мир. В Китае же ничего подобного в VIII–IX вв. не произошло, поскольку движение «За возвращение к древности» в танском Китае было просто реакцией на «инородные» учения, проникавшие в страну, и на то, что правящая династия Тан этим «варварским» учениям весьма благоволила. В результате дело кончилось крушением династии Тан в 907 г., последовавшим за ней

периодом распада страны в 907–961 гг. и возникновением династии Сун (961–1279 гг.), в первые десятилетия которой все «варварские» учения на территории империи были запрещены и подвергнуты гонениям.

Справедливости ради надо заметить, что уже тогда, в 1960–1970-е гг., теории об «эпохе Возрождения» в Китае вызывали у многих серьёзных учёных-востоковедов лишь усмешку. В итоге концепция о «Возрождении» большинством учёных принята не была, а с крушением коммунизма и СССР вообще приказала долго жить.

168. «В результате восстания Ань Лушаня 755–762 гг. численность населения Китая сократилась с 56 млн до 16,5 млн человек».

Восстание Ань Лушаня 756–762 гг. было самым грандиозным восстанием периода правления в Китае династии Тан (618–907 гг. н.э.). Ань Лушань являлся крупным китайским военачальником середины VIII в., чьё настоящее имя было *Рохшан*, и по происхождению он был из Средней Азии. Согласно преданию, его отец был *тюрком*, а мать – *согдийкой*. Императоры династии Тан, сами будучи по происхождению *табгачами* (*монгольская* народность, захватившая в V в. Северный Китай, но к VII в. почти полностью *окитаенная*), охотно нанимали на службу в армию представителей кочевых племён Центральной Азии. Поскольку тюрки были гораздо более способны к войне, чем этнические китайцы, то к середине VIII в. ударная сила танской армии – кавалерия – в основном состояла не из китайцев, а из потомков табгачей и различных тюркских племён. Среди наиболее выдающихся военных был и Ань Лушань.

Собственно китайцы и тогда не очень хорошо относились к тому, что императоры династии Тан покровительствуют иноземцам, особенно полководцам, а поскольку китайцы-чиновники доминировали во всех сферах управления государством кроме военной, то они писали доносы на служивших империи «варваров», в результате чего тех часто казнили.

К 755 г. бразды правления в империи захватил китайский клан *Ян*. Представительница этого клана Ян Гуйфэй была фавориткой императора, а её брат Ян Гочжун фактически стал управлять государством. Когда военные, в основном тюрки и потомки табгачей, увидели, что их фактически отстраняют от власти, они в 755 г. подняли восстание, во главе которого встал Ань Лушань. Формально восстание было направлено против клана Ян, но фактически оно было против тех, кто не хотел видеть «варваров» в качестве опоры династии.

В результате восстала практически вся армия. Поскольку значительную часть её составляли «варвары», то китайцы восприняли это восстание как «внешнее вторжение». Восставшим удалось опустошить большую часть Северного Китая и даже захватить столицу страны Чанъань. Для того, чтобы подавить восстание, китайскому правительству пришлось заключить договор с Уйгурским каганатом и с Тибетом, войска которых к 762 г. окончательно разгромили восставших. Предводитель восставших Ань Лушань погиб в 757 г. После разгрома восстания Ань Лушаня империя Тан потеряла бóльшую часть своих владений к северу и к западу от Великой Стены и стала приходить в упадок.

Согласно китайским хроникам, с 755 по 762 гг. в результате восстания численность населения страны сократилась с 56 млн человек до 16,5 млн человек.

На самом деле такое катастрофическое сокращение населения страны было *бы* возможным только в том случае, если бы армия Ань Лушаня обладала оружием массового поражения, скажем, ядерным. Следует иметь в виду, что переписи населения в древнем и в средневековом Китае проводились не так, как в наше время – людей переписывали «по дворам», а не по реальному количеству физических лиц. В результате войн и восстаний нередко происходила массовая миграция населения из одного района в другой – прежние поселения и даже целые города пустовали. Поэтому, когда проводилась новая перепись населения, её обычно проводили так же, как и предыдущую – то есть с учётом тех же самых «дворов». В результате и получались такие впечатляющие

цифры, якобы свидетельствовавшие о «массовом сокращении населения».

Безусловно, во время восстания Ань Лушаня в результате военных действий, наводнений и голода погибли сотни тысяч, может быть – миллионы человек, однако вряд ли это были десятки миллионов.

Надо заметить, что подобные «резкие сокращения» численности населения Китая «случались» не раз. Мы объясняем причину «сокращения» населения лишь на примере восстания Ань Лушаня, но если на сто процентов верить «историческим хроникам», то в III в. из-за войн периода Троецарствия (220–280 гг.) «население Китая сократилось с 60 до 7,5 млн человек». А в XVII в. с 1644 по 1683 г. в результате завоевания страны маньчжурами население страны сократилось со 100 до 20 млн человек. Получается, что **каждый** маньчжур (а их было **всего** не более 600 тысяч) убил не менее 130 человек (?), что в условиях ведения военных действий той поры представляется малореальным (при этом, конечно же, и сами маньчжуры несли какие-то потери!).

169. «Император "*Канси*"».

Многие европейцы и американцы *думают*, что «Канси» – это «*имя* императора». Во многих книгах, посвящённых маньчжурской династии Цин, так и пишут: «император Канси» (например, С.Л. Тихвинский в своей великолепной книге «Восприятие в Китае образа России». – А. Драгункин), или «император Цяньлун», и так далее. Между тем «Канси» – вовсе не имя императора, а название **годов** его **правления** (1662–1722 гг.).

В данном случае мы произвольно взяли название годов правления одного из цинских императоров. На самом деле, «императора Канси» по-маньчжурски звали *Айсиньгиоро Амгулан*, а его китайское имя – *Сюанье* – 玄燁. Надо заметить, что имя и фамилия императора считались табу, не упоминались вслух и не писались при его жизни. Восходя на престол, китайские императоры со 140 г. до н.э. выбирали себе так называемый «Девиз правле-

ния». Так, «Канси» в переводе с китайского языка значит «Процветающее и лучезарное».

Девиз правления по тем или иным обстоятельствам мог меняться, поэтому за годы властвования у некоторых императоров могло быть несколько разных девизов, например, за годы правления императрицы У Цзэтянь (684–705 гг.) было сменено 17 девизов правления – абсолютный рекорд для всех китайских императоров. Девиз правления, как правило, состоял из двух иероглифов, однако бывали и исключения: например, один из девизов правления императора Чжао Цзюна династии Сун (посмертное имя 太宗 *Тайцзун*, 976–998 гг.) был девиз, состоявший из *четырёх* иероглифов (太平興國 – «Тайпин Синго» – «Великое спокойствие и процветающее государство»). С начала правления династии Мин (1368–1644 гг.) девиз правления, как правило, в течение жизни одного императора уже не менялся, поэтому императоры династий Мин и Цин более известны именно по годам своего правления. Императоры предшествующих династий известны не по девизам правления, а по *посмертным* или *храмовым именам*, которые присваивались императорам после их смерти. Так, ***названием*** *годов правления* императора Сюанье было «*Канси*» – 康熙, а *посмертное храмовое* ***имя*** этого императора было «*Шэнцзу Жэньди*» – 聖祖仁帝, то есть «Святой предок и Гуманный император».

170. «Японо-китайская война 1894–1895 гг. была проиграна Китаем из-за того, что средства правительства были направлены на постройку Летнего императорского дворца».

Так *думают* почти все китайцы и интересующиеся историей Китая европейцы. Современные историки, однако, опровергают это *устоявшееся* мнение.

Японо-китайская война 1894–1895 гг. была начата Японией с целью утверждения своего влияния в Корее, бывшей в то время государством, вассальным по отношению к Китаю. Японские войска одержали полную победу над китайцами на суше, оккупировав Корею и Ляодунский полуостров в Северо-Восточном Китае.

На море японский флот нанёс поражение китайскому в сражении в Жёлтом море напротив устья реки Ялу (17 сентября 1894 г.), а затем полностью уничтожил китайский флот в бухте Вэйхайвэй (18 января – 14 февраля 1895 г.). В результате 17 апреля 1895 г. был подписан Симоносекский мирный договор между Китаем и Японией, по которому Китай уступил Японии остров Тайвань и острова Пэнху (Пескадорские), а также заплатил Японии контрибуцию в 200 млн таэлей (китайская денежная единица, равная 48 граммам серебра).

После войны в поражении Китая была обвинена императрица Цы-си, которая вместо того, чтобы финансировать создание мощного флота, «употребила часть выделенных для этого средств на постройку Летнего императорского дворца Ихэюань».

Но на самом деле достаточно сравнить характеристики китайского и японского флотов в морском сражении при Ялу, чтобы убедиться, что силы сторон не очень-то и различались.

В 1894 г. китайский военно-морской флот состоял из двух броненосцев, десяти броненосных крейсеров и двух миноносцев. Итого – **14** судов.

Всего на китайских кораблях было 8 – 305-мм орудий, по 5 – 259-мм и 249-мм орудий, 12 – 208-мм, 18 – 150-мм, по 12 – 129,5-мм и 119,4-мм орудий. Итого – **72** орудия.

Японский флот состоял из двух броненосцев, двух броненосных крейсеров, семи бронепалубных крейсеров и одного вооружённого парохода. Итого – **12** судов.

Всего на японских кораблях было 3 – 320-мм орудия, 4 – 259-мм, 4 – 238,8-мм, 27 – 172 – 150-мм, 8 – 152-мм, 59 – 120-мм. Итого – **105** орудий.

Во время морского сражения при Ялу два китайских корабля сбежали с поля боя ещё до начала боя, остальные же перед боем построились фронтом, рассчитывая подпустить японцев поближе и наносить по ним таранные удары.

В результате морского сражения 17 сентября 1894 г. китайская эскадра адмирала Дин Жучана потерпела поражение, потеряв че-

тыре броненосных крейсера потопленными, а также от 600 до 800 человек убитыми и ранеными.

Японцы (главнокомандующий – адмирал Ито) не потеряли ни одного корабля, 294 человека было убито и ранено.

Несмотря на то, что китайская эскадра уступала японской по количеству орудий (но не кораблей! – А. Драгункин), китайцы, будь они хорошо подготовлены к военным действиям на море, всё же могли бы оказать серьёзное сопротивление противнику и нанести ему большие потери. Основными причинами поражения Китая в войне с Японией 1894–1895 гг. были слабая военная подготовка как военно-морских, так и сухопутных войск, низкий боевой дух личного состава, слабое сопротивление противнику, применение устаревшей тактики. Что же касается количества и качества кораблей, то здесь Китай практически не уступал Японии (14 китайских кораблей против 12 японских! – А. Драгункин).

ИЗОБРЕТЕНИЯ

171. «Четыре “великих изобретения”».

Под «Четырьмя великими изобретениями» (по-китайски 四大發明 – «*Сы да фамин*») китайцы подразумевают изобретение ими *компаса*, *пороха*, *бумаги* и *книгопечатания*. На самом же деле эти изобретения (хоть и сделанные в Китае) не оказали практически никакого влияния на прогресс китайской цивилизации, поэтому «*великими*» **для Китая** их назвать никак нельзя*.

Изобретение китайцами *компаса* не повлияло на развитие китайского мореплавания и, тем более, не привело к тому перевороту в мореходстве, который имел место в Европе в XV–XVI вв.

Порох был изобретён китайцами в 1-м тысячелетии н.э., однако вплоть до XII в. его употребляли только для фейерверков. Для сравнения: в Европе порох был (самостоятельно) открыт монахом Бертольдом Шварцем в 1302 г., а к концу XIV в. пушки использовались уже почти во всех европейских армиях. Появление огнестрельного оружия на полях сражений Европы полностью изменило военное дело – в Китае же ничего подобного не произошло! Хотя начиная с XII в. в Китае и применялось огнестрельное оружие, однако – в отличие от Европы – оно не вытеснило традиционного комплекса вооружений. До самого конца XIX в. *луки*, *стрелы*, *арбалеты* и *копья* были основным оружием китайских солдат.

Пушки в Китае появились в XIII–XIV вв., однако уже в XVI в. китайцы приглашали европейцев отливать для них артиллерий-

ские орудия, так как европейские пушки намного превосходили китайские аналоги.

Бумага была изобретена в Китае в 105 г. н.э. евнухом императорского двора Цай Лунем. В первой половине 1-го тысячелетия н.э. бумага широко использовалась по всему Китаю. От китайцев технология изготовления бумаги попала к арабам (VIII–X вв.), затем к европейцам (XII–XIII вв.), а в XV в. Европа уже сама начала экспортировать бумагу на Восток.

Что же касается *книгопечатания*, которое было изобретено, видимо, буддийскими монахами в середине 1-го тысячелетия н.э., то и оно не произвело такого переворота в распространении книжных знаний и грамотности, как это произошло в Европе в XV–XVI вв. Интересно, что в конце XI в. китайский кузнец Би Шэн изобрёл *наборный шрифт* – однако и это изобретение не было оценено по достоинству (см. стр. 288), и вплоть до начала XX в. основным способом печати в Китае оставалась *ксилография* (печатание с досок).

Как видим, эти изобретения были быстро доведены на Западе до совершенства и дали импульс для развития и новых открытий. В Китае же ничего такого не произошло.

* **А**. **Драгункин**.

Принято считать, что «Четыре великих изобретения» не повлияли на развитие Китая только потому, что в Китае «наука не имела единой базы» в виде, например, Академии наук. Однако давайте посмотрим на время открытия Академий наук в разных странах Европы – и нам станет понятно, что не «отсутствие Академии наук» сковывало прогресс в Китае, а совсем другие причины ...

- Основание Французской Академии («*Бессмертных*») кардиналом Ришелье – 1635 г.
- Основание Академии изящных искусств и словесности министром финансов Франции Жаном-Батистом Кольбером – 1663 г.
- Основание Королевской Академии наук Франции (*научного* учреждения) Жаном-Батистом Кольбером – 1666 г.
- Основание Прусской Академии наук Фридрихом-Вильгельмом I – 1721 г.
- Основание Российской Академии наук Петром I – 1724 г.

- Основание Шведской Королевской Академии наук Карлом Линнеем – 1739 г.
- Основание Датской Королевской Академии наук – 1742 г.
- Основание Голландской Королевской Академии наук Луи Бонапартом – 1808 г.

А ведь и *компас*, и *порох*, и *бумага*, и *книгопечатание* не только *появились* в Европе **задолго** до этих дат, но и *оказали* решающее *воздействие* на продвижение европейских стран по пути прогресса.

172. «Китайцы *издревле* гордились тем, что изобрели *порох*, *компас*, *бумагу* и *книгопечатание*».

Китайцы *начали* гордиться своими изобретениями только после того, как познакомились с достижениями европейской цивилизации. До этого они весьма спокойно относились к осознанию того факта, что «ими были изобретены *компас*, *порох*, *бумага*, *книгопечатание*» и «некоторые другие вещи».

Только после сокрушительных поражений в Опиумных войнах 1839–1842 гг. и 1856–1860 гг. (см. стр. 164), продемонстрировавших неоспоримое военно-техническое превосходство европейцев, в Китае стали с интересом относиться к достижениям науки и техники Запада. Постепенно китайцы начали заниматься изучением европейской науки и техники, но, не желая признавать превосходство «заморских чертей» (так в Китае с пренебрежением называли европейцев и американцев), китайцы стали поднимать на щит и пропагандировать достижения собственной культуры и науки. В частности, многие китайцы уже в конце XIX и в начале XX в. всерьёз утверждали, что «все “достижения западной цивилизации” на самом деле были сделаны ещё в Древнем Китае». Именно с конца XIX – начала XX в. китайцы начали гордиться «своими достижениями, сделанными в древности».

В наши дни китайцы любят говорить о своих «четырёх великих изобретениях» и о «пятитысячелетней истории Китая». Однако, если измерять величие научно-технического потенциала той или иной страны не *абсолютным*, а *относительным* «боль-

шинством», то окажется, что «четыре великих изобретения» на «5000 лет» (то есть ***одно*** изобретение за 1250 лет!) – это ничтожно малая цифра. Она ни в коем случае не сравнима с числом тех достижений и открытий, которые были сделаны в последние века европейцами и изменили всю цивилизацию.

173. «Порох пришёл в Европу *из Китая*».

Порох в Европе был **самостоятельно** открыт в 1302 г. монахом Бертольдом Шварцем в результате алхимического опыта.

Задолго до Шварца, в первой половине XIII в. великий английский алхимик Роджер Бэкон описал способ приготовления *взрывчатого вещества*, напоминавшего по своему составу порох, но ещё в 1118 г. арабы, осаждая город Сарагосу в Испании, применили порох против оборонявшихся. Порохом и камнями начиняли металлические трубки и производился выстрел – такие первые «орудия» известны под названием «*модфа*» (иногда это слово *транскрибируется* ещё и как «*мадфа*»).

Так что порох если и попал в Европу извне, то уж скорее всего от арабов. Впрочем, не стоит забывать и о Бертольде Шварце ...

В настоящее время нет никаких оснований утверждать, что порох проник в Европу именно из Китая. Более того, в XIX–XX вв. многие выдающиеся учёные – например, географ Фридрих Ратцель, французский химик Бертло, американский историк Сартон – вообще отрицали изобретение пороха китайцами.

Сторонники теории о том, что порох пришел в Европу из Китая, любят ссылаться на различные «древнекитайские» военные трактаты, в частности, на трактат «Основные положения из военных канонов» (“武經総要” – «У Цзин Цзунъяо»), написанный **якобы** в середине XI в., в котором приводятся рецепты пороха и есть рисунки «артиллерийских орудий». Однако *проблема* заключается в том, что все эти «древнекитайские» трактаты дошли до нас в более поздних *копиях*, и зачастую эти позднейшие копии относятся к XVII–XX вв. Заметим, что в Европе подлинных средневековых книг сохранилось гораздо больше,

чем в Китае, потому что бумага, на которой писали в Китае уже в средние века, сохранялась намного хуже, чем пергамент – основной материал того времени для изготовления книг в Европе. У нас нет оснований всецело доверять всему тому, что написано в этих **якобы** «древнекитайских» источниках. Например, в вышеупомянутом «трактате XI в.» упоминаются *пушки* и приводятся их рисунки. Последние очень напоминают европейские пушки XVII в., поэтому серьёзные учёные считают подобные рисунки и описания более **поздними** ***вставками***, сделанными в XVII, а может быть даже и в XVIII в.

В настоящее время доказано, что чёрный порох современного состава был известен в Китае в XIV в. – то есть тогда, когда о нём ***уже*** знали в Европе. Скорее всего, порох был изобретён в Европе и в Китае независимо друг от друга.

174. «Китайцы изобрели компас *в целях навигации*».

Китайцы изобрели *компас* и применяли его в целях *геомантии* (*фэншуй*). В целях же *навигации* компас впервые стали применять *арабы*, от которых он и попал в Европу.

Интересно, что викинги в IX–XI вв. в навигационных целях использовали некий *камень*, который позволял им ориентироваться в тумане и/или далеко от береговой линии. (К сожалению, скандинавские саги не упоминают подробно о том, *что* представлял из себя этот камень. Во всяком случае, после прекращения походов викингов его секрет был утрачен).

175. «Изобретение наборного шрифта Би Шэном стало *революцией* в истории полиграфии».

В конце XI в. китайский кузнец Би Шэн действительно изобрёл *наборные литеры* из обожжённой глины, тем самым создав **первый в мире** *наборный шрифт*. Однако это изобретение отнюдь не привело к революции в полиграфии – в Китае изобретение Би Шэна практически не применялось, так как материал для

литер (обожжённая глина) плохо подходил для печатания наборным шрифтом. Именно поэтому *ксилографический* способ печатания (то есть печатание с *досок*. – А. Драгункин) и применялся в Китае вплоть до начала XX в.

В XV в. в Корее литеры из глины заменили на металлические литеры. Таким образом, первой страной, где стали широко употреблять печатание наборным шрифтом, стал не Китай, а **Корея**.

176. «Рикша – традиционное *китайское* транспортное средство».

«*Рикша*» (по-японски 人力車 – «*дзин рикися*», отсюда же англ. “rickshaw” и соответствующее русское название) была изобретена **американским** врачом Гоблом и запатентована **в Японии** в 1867 г. Транспортное средство, представляющее собой двухколёсную тележку, которую, держась за две оглобли, катил человек, довольно быстро распространилось в странах Восточной и Юго-Восточной Азии.

С 1930-х гг. появились *велорикши*, постепенно вытеснившие «*классических*» *рикш*. В настоящее время существуют два основных типа *велорикш*: водитель сидит на велосипеде ***спереди*** (такой тип распространён в Китае), и водитель сидит на велосипеде ***позади*** пассажира (такой тип рикши распространён, например, во Вьетнаме).

В Китае «*классическая*» *рикша* просуществовала до начала 1950-х гг. Почему-то *рикши* в России и на Западе стали ассоциироваться именно с Китаем, а не с Японией, в которой они появились впервые.

177. «*Китайцы* изобрели солнцезащитные очки».

Солнцезащитные очки были изобретены ***жителями Заполярья*** ещё в глубокой древности. Известно, что для защиты от ослепляющего солнца и от его отражения от снега *эскимосы* и *чукчи* издавна пользовались специальным щитком из кости или

из китового уса с узкими прорезями, рассеивавшими солнечный свет и ограничивавшими его поступление к глазам – это спасало от снежной слепоты.

Известно также, что китайские судьи с XIII в. использовали задымлённые кварцевые линзы – однако их использовали не для защиты от солнечных лучей, а для того, чтобы в помещении суда присутствующие не могли видеть выражения глаз судей.

Изобретение *солнцезащитных очков* в Европе приписывается **англичанину** Джеймсу Эйскоу в 1752 г. В XIX в. солнцезащитные очки появились в колониальных войсках Англии и Франции.

А солнцезащитные очки *современного* типа изобрёл в 1929 г. **американец** Джон Фостер – основатель компании «Фостер Грант Компани».

178. «Механические часы изобретены *в Китае*».

Такое утверждение можно встретить в некоторых книгах, посвящённых истории стран Дальнего Востока. На самом же деле, это не совсем так.

Первые *механические часы* упоминаются в византийской антологии эпохи императора Юстина II (565–578 гг.). Однако описания этих часов не сохранилось.

Автор и дата изобретения *механических часов* точно неизвестны. Некоторые приписывают изобретение *механических часов* монаху Пацифику из Вероны (конец IX в.). На основании некоторых сообщений X в. делаются предположения, что именно тогда этот механизм впервые построил монах Герберт из Орильяка – будущий римский Папа Сильвестр II (950–1003 гг.). Действительно, в технике он был большим талантом и к тому же имел возможность во время своих учебных поездок знакомиться с принципами построения различных арабских астрономических приборов и *водяных часов* (*арабы* заимствовали последние у *византийцев*). Известно, что Герберт соорудил *башенные часы* для г. Магдебурга, но всё же вывод о создании Гербертом

механических часов не имеет под собой достаточных оснований, и вот почему. Во-первых, арабы были весьма искусны в изготовлении *водяных* часов, и часы Герберта тоже могли быть *водяными* – ведь содержащийся в документах термин «*хорология*» (“horologium”) относился тогда к **любым** приборам для измерения времени. Во-вторых, позднее больше не было упоминаний об этом достижении Герберта или о том, что его идею кто-либо развивал при его жизни или после неё. Так что эти *часы*, видимо, не были в буквальном смысле *механическими*, а скорее *водяными*, где механическое устройство использовалось для боя часов, а не для отсчёта времени.

Некто некогда (вероятно, в середине XIII в.) изобрёл *шпиндельный ход*, сделав возможным появление *механических* часов, и этот ход оставался затем в употреблении в течение пяти с половиной веков. Самая же ранняя дата, которую можно достоверно назвать, говоря о применении *шпиндельных* механических часов, относится приблизительно к 1340 г. или несколько позже (с точностью до нескольких лет). С тех пор они быстро вошли в общее употребление и стали предметом гордости городов и соборов. В 1450 г. появились *пружинные* часы, а к концу XV столетия — *переносные* часы, но ещё слишком крупные, чтобы их можно было назвать *карманными* или *наручными*.

Производство железных *башенных* часов начинается с английских Вестминстерских часов 1288 г. Следующее сообщение от 1292 г. говорит о часах храма в Кентербери. Далее есть сообщения о часах, сооружённых в 1300 г. во Флоренции, на 14 лет позднее – в Каннах, в 1340-х гг. – в Модене, в Падуе, о бельгийских часах в Брюгге и об английских часах в Дувре. В 1348–1364 гг. Донди в Италии создал часы, которые наряду с отсчётом времени воспроизводили движение Солнца, Луны и пяти планет. В 1354 г. были установлены часы Страсбургского собора с курантами, календарём и движущимися фигурами.

В России первые башенные часы были сделаны монахом Лазарем Сербиным – они имели гиревые двигатели и механизмы боя.

Около 1510 г. нюрнбергский механик Хенлейн впервые применил вместо гирь стальную *пружину* и создал первые *карманные* часы. Изобретателем современных *механических часов* по праву является голландский ученый Кристиан Гюйгенс (1629–1695 гг.), впервые применивший *маятник* в качестве регулятора часов и существенно понизивший тем самым погрешность их показаний (все упомянутые ранее *часы* вследствие высокой погрешности давали лишь приблизительное представление о времени).

С конца XVI в. массовое производство *карманных часов* началось в Швейцарии. Этому способствовали два обстоятельства: во-первых, из-за проповедей мирского аскетизма Жана Кальвина, запретившего в Женеве увеселения и производство ювелирных изделий, швейцарские *ювелиры* были вынуждены переквалифицироваться в *часовщиков*, а во-вторых, из-за религиозных войн во Франции, «благодаря» которым многие часовщики-протестанты были вынуждены эмигрировать в Швейцарию.

В Китае первые *механические часы* появились в конце XVI – начале XVII в. До этого китайцам были известны лишь *водяные*, *солнечные* и *огневые* часы. *Механические* часы привезли монахи-иезуиты. Среди них был выдающийся миссионер Маттео Риччи, который впоследствии почитался китайцами под именем Ли Мадоу как «Покровитель часовщиков».

179. «“*Деревянные быки*” и “*скользящие лошади*” Чжугэ Ляна».

Чжугэ Лян (181–234 гг.) известен в китайской истории как выдающийся мудрец и стратег эпохи Троецарствия (221–280 гг. – см. стр. 275). Исторические хроники описывают не только победы Чжугэ Ляна над вражескими армиями, но и приписывают ему различные изобретения. В частности, согласно историческим источникам, Чжугэ Лян изобрёл неких «*самодвижущихся деревянных быков*» и «*скользящих лошадей*», которые перевозили различные грузы. Историки выдвигают различные гипотезы о том, *как* могли выглядеть эти устройства, а в Военном музее в Пекине можно даже видеть предполагаемую реконструкцию

этого удивительного транспортного средства. Получается, что в разработке транспорта, напоминающего автомобиль, китайцы опять-таки опередили весь мир чуть ли не на полторы тысячи лет. Однако не будем спешить с выводами и постараемся тщательнее разобраться в этом вопросе.

В китайском языке первых веков нашей эры слова 木牛 – «*муню*» (то есть «*деревянный бык*»), а также 流馬 – «*люма*» (то есть «*скользящая лошадь*») обозначали не фигуру *быка* или *лошади*, сделанную из дерева, а … ***тачку***. (Между прочим, две *оглобли* тачки действительно отдалённо напоминают воловьи *рога*, поэтому-то китайцы и назвали это транспортное средство «*деревянным быком*»). В более поздние времена значения данных слов в указанном выше смысле были утрачены, и авторы хроник – а вслед за ними и учёные – *решили*, что Чжугэ Лян изобрел «самоходное транспортное средство». В действительности же он изобрёл ***тачку***. К слову сказать, *тачка* действительно была изобретена в Китае раньше, чем **в Европе**.

Таким образом, «*деревянные быки*» и «*скользящие лошади*» на самом деле были обычными деревянными *тачками*.

180. Логарифмы.

Хотя в настоящее время уже никто не считает, что «*логарифмы* изобретены китайцами», но мы всё же решили включить данный раздел в книгу, так как время от времени в некоторых публикациях появляются «сведения» о том, что «логарифмы – это выдающееся достижение китайской цивилизации».

История с «китайским изобретением логарифмов» восходит к 1920-м гг., когда с китайского языка был переведён некий «трактат XVII в.», в котором были обнаружены «сведения о *логарифмах*». Естественно, нашлись некоторые горячие головы, которые заявили о том, что «*логарифмы* были изобретены в Китае». Однако когда к этому «китайскому трактату» повнимательнее присмотрелись специалисты, то обнаружилось, что он **сам** является **переводом** с первого издания логарифмических

таблиц шотландского математика Дж. Непера, вышедшим ещё в 1614 г. (причём в *китайском* варианте этой книги [то есть в *переводе*] были ***воспроизведены*** даже ***опечатки***, имевшиеся в английском издании. – А. Драгункин). Так было доказано, что логарифмы были всё же изобретены **в Европе**.

181. Вольфрамовая сталь.

Приписываемое китайцам изобретение *вольфрамовой стали* взято не из какой-нибудь околонаучной публикации. Серьёзная научная книга «История Востока: Восток на рубеже средних веков и нового времени XVI–XVIII вв.», изданная в Москве в 2000 г., утверждает, что «сотни других новинок, … изготовление вольфрамовой стали обязаны своим рождением тому же Китаю»[1]. При этом ссылка на соответствующий источник отсутствует. Но, как говорится, и на старуху бывает проруха ...

В действительности, и европейцам, и китайцам ещё в средние века был известен минерал *вольфрамит*, часто сопутствующий оловянным рудам. Европейцы считали его минералом олова, но из руд, содержащих вольфрамит, олова выплавлялось меньше – кто-то словно «пожирал» его. Так и появилось название, отразившее «волчьи повадки» вольфрама (по-немецки "Wolf" – «волк», а древнегерманское "Ramm" – «баран»).

Металл *вольфрам* был открыт в 1781 г. выдающимся шведским химиком Карлом Вильгельмом Шееле (1742–1786 гг.). В Швеции вольфрамит называли "tungsten", что значит «тяжёлый камень». В честь Шееле минерал переименовали в «*шеелит*», однако шведский учёный не сообщил о своём открытии в печати.

В 1783 г. испанские химики (французского происхождения) братья Элюар независимо от Шееле открыли *вольфрам*. Разлагая саксонский минерал «вольфрамит» азотной кислотой, они получили «кислую землю» – жёлтый осадок окиси какого-то металла,

---

[1] История Востока. Том. III: Восток на рубеже средневековья и нового времени XVI–XVII вв. – М. : Ин-т Вост. лит. РАН, 2000. – С. 649–650.

растворимый в аммиаке. В исходный минерал эта окись входила вместе с окислами железа и марганца. Братья Элюар предложили назвать новый элемент «*вольфрамом*» и первыми сообщили в печати о своём открытии.

(*Вольфрамовая сталь* впервые была получена англичанином Джеймсом Мушетом в 1868 г. с помощью так называемого «конверторного способа получения стали», изобретённого англичанином Генри Бессемером [1813–1898 гг.]. Своё применение вольфрамовая сталь нашла в лампочках накаливания, появившихся в конце XIX в.).

Промышленное использование вольфрама стало возможным лишь в XIX в. с изобретением технологий получения тугоплавких материалов и конверторного способа получения стали. Дело в том, что вольфрам является самым тугоплавким металлом из всех существующих (3410 С°). В настоящее время используются следующие способы получения этого металла: вольфрам извлекают содовым раствором под давлением и при повышенной температуре (процесс идет в автоклаве) с последующей его нейтрализацией и осаждением в виде искусственного *шеелита* – то есть *вольфрамата кальция*. Также вольфрамовый концентрат чаще всего спекают с избытком соды, чтобы перевести вольфрам в растворимое соединение – в вольфрамит натрия.

Другой способ заключается в том, что вольфрамовый концентрат при повышенной температуре обрабатывают газообразным хлором. Полученные хлориды вольфрама можно превратить в окисел, а можно пустить непосредственно на переработку в элементарный металл.

Превращение окислов или хлоридов в металл – следующая стадия производства вольфрама. Лучший восстановитель окиси вольфрама – водород. При восстановлении водородом получается наиболее чистый металлический вольфрам. Процесс восстановления происходит в трубчатых печах, нагретых таким образом, что по мере продвижения по трубе «лодочка» с WO_3 проходит через несколько температурных зон. Навстречу ей идёт поток сухого водорода. Восстановление происходит и в «холодных» (450…600°С),

и в «горячих» (750…1100°C) зонах: в «холодных» – до низшего окисла WO_2, дальше – до элементарного металла.

Вся эта скучная информация дана здесь авторами только для того, чтобы показать, что получение *вольфрама* и *вольфрамовой стали* – это очень сложные процессы, который были недоступны для средневековой – в том числе и для китайской – металлургии. Кстати говоря, китайское железо или сталь никогда не были высокого качества – прежде всего это касается китайского холодного оружия. В отличие от Европы или Японии в Китае так и не сложилось знаменитых центров оружейного производства. Известно, что в XVI в. китайский полководец Ци Цзигуан (1528–1587 гг.) вооружил своих солдат кривыми мечами с **широким** клинком для того, чтобы иметь возможность более эффективно противостоять японским пиратам, терроризировавшим побережье Китая. Дело в том, что качество японских клинков было настолько высоким, что в бою японские пираты нередко перерубали китайские прямые мечи. Перерубить же широкий клинок было сложно даже с помощью японского меча (вот **истинная** причина **такой** формы китайских мечей – а не «*самобытность*»! – А. Драгункин).

Ко всему сказанному следует добавить, что слово «*вольфрам*» в китайском языке (鎢 – «*wu*») заимствовано из европейских языков.

Так что «вольфрамовая сталь в средневековом Китае» – это очередная китайская «развесистая клюква».

182. «“Добыча нефти и газа” в Древнем Китае».

Данный *миф* не является распространённым, но в некоторых околонаучных публикациях он встречается. Авторы таких публикаций (естественно, безо всяких ссылок) сообщают, что, оказывается, «китайцы добывали природный газ аж с IV в. до н.э.» – «Газпром», наверное, обзавидовался бы!

Оказывается, китайцы не только «добывали природный газ», но и **якобы** «использовали его для выпаривания соли из мор-

ской воды, обогревания жилищ и освещения городов. Газ обычно получали "вместе с *добычей морской воды*" (!?! – *так* и написано у В.Е. Еремеева в его книге "Традиционная наука Китая: краткая история и идеи" !!!), но встречались и скважины, дающие только природный газ. Со II в. до н.э. проводились систематические поиски природного газа, для транспортировки которого применялись бамбуковые трубы. Напор газа из небольших скважин не является сильным, и поэтому не было никаких проблем с газопроводами и горелками. Но если скважина была глубиною более 600 м, то напор газа оказывался достаточно силён, чтобы привести к взрывам и прорывам в газопроводах. Для регулирования напора газа на выходе из скважины устанавливали большую, в 3 м высотой герметичную деревянную конусообразную ёмкость, утопленную в земле. На поверхности земли на эту ёмкость устанавливались меньшие ёмкости, являющиеся отводами к отдельным трубопроводам. Эти ёмкости имели клапаны, благодаря которым можно было регулировать концентрацию газа, смешивая его с воздухом. Имелся также выпускной клапан, который срабатывал при слишком большом давлении»[1]. Кроме всего сказанного, некоторые искатели сенсаций даже пишут, что «китайцы за сотни, за тысячи лет до европейцев уже применяли газовые баллоны с бутаном. Первоначально это была наполненная газом бамбуковая трубка с клапаном на одном конце, на которой путешественники готовили еду в дальних переходах».

Весь этот «бред сумасшедшего» взят нами из Интернета – при этом хочется спросить, *откуда* вообще это появилось? Ведь иностранные путешественники и купцы, с 1-го тысячелетия н.э. бывавшие в Китае, ни о чём-либо подобном не упоминают. И даже знаменитый Марко Поло не заметил не только Великой Стены, но и «древнекитайских газопроводов». А ведь было бы чему удивляться ..!

Европейцы, достаточно систематически бывавшие в Китае с XVI в., также словом не обмолвились ни о «бамбуковых трубах»,

---

[1] Еремеев В.Е. Традиционная наука Китая: краткая история и идеи. Добыча угля, нефти и газа. Доступно: http://www.eremeev.by.ru

по которым подавался газ, ни о «газовых фонарях для освещения городов». Да и соседние с Китаем государства – Корея, Япония, Вьетнам ни о каких «газопроводах», «газовых фонарях» и «скважинах глубиной до 600 м» и слыхом ни слыхивали.

Самая страшная тайна, как известно, это та, которой не существует! Если бы всё это в действительности существовало, то уж явно не осталось бы незамеченным ни иностранными путешественниками, ни соседними культурными народами. Доказательством этому служит хотя бы тот факт, что само слово «газ» (по-китайски 瓦斯 – «*васы*») является заимствованием из английского языка. Правда, есть и собственно китайские слова – 煤氣 – «*мэйци*» («угольный газ») и 天然氣 – «*тяньжаньци*» («природный газ»), однако оба слова являются *новыми* словами (причём иероглиф «*ци*» – 氣 значит просто «воздух». – А. Драгункин).

Безусловно, китайцы – как и другие народы – были знакомы с естественными выходами нефти и газа из земли. На Ближнем и Среднем Востоке, а также в Китае нефть употреблялась в качестве *горючего наполнителя* для метательных снарядов и огнемётов. Что же касается газа, то горючий газ очень взрывоопасен, и именно поэтому его промышленное применение стало возможным лишь с изобретением *газохранилищ* (газгольдеров) и металлических труб, которым давление газа не страшно. По-видимому, авторы проекта «Китайский Газпром» просто не подумали над тем, что написали: ни о каких «бамбуковых трубах» не может идти и речи, так как дерево – недостаточно плотный для этого материал. Для того, чтобы газ мог быть использован для промышленных нужд или для освещения, необходимо достаточно сильное давление – а оно просто разорвёт бамбук. Необходимы заводы, производящие *сжатие* либо *сжижение* газа, *газомеры*, которые позволили бы определять и поддерживать необходимое *давление*, *регуляторы* для предотвращения аварии, и, наконец, прочный материал для устройств, по которым газ будет подаваться. Чтобы использовать газовый баллон, также необходимо *сжать* газ. Приборы для *сжатия* газа или, тем более, для его *сжижения* не были известны китайцам, а никакая «наполненная газом

бамбуковая трубка с клапаном на одном конце» не выдержит газового давления.

Таким образом, даже не надо быть учёным-физиком, чтобы понять, что никакой газ китайцы просто *технически* **не могли** использовать.

(К слову сказать, о «бамбуковых трубах». Бамбуковые трубы действительно использовались китайцами – но для подачи воды. *Водопроводы* из бамбуковых труб ещё в XIX в. видели европейские путешественники).

Что же касается реального начала употребления газа в промышленных целях, то горючий газ был впервые выделен из каменного угля англичанином В. Мёрдоком из Корнуолла в 1792 г. Изобретённый им прибор был, однако, достаточно несовершенен, пламя было очень слабым. В 1804–1809 гг. Фридрих Альберт Винцлер усовершенствовал горелку Мёрдока, а в 1815 г. англичанин Клегг изобрел *газомер*, без которого газовое освещение было бы немыслимым. С 1815 г. горелки Мёрдока-Винцлера стали употребляться для газового освещения в Лондоне, где к 1819 г. была уже 51 000 газовых рожков.

К середине XIX в. газовое освещение стало господствовать в больших городах Европы. Заметим, что всё это был газ, *добываемый из угля*, а не природный. Для транспортировки газа применялись чугунные (а не бамбуковые!) трубы, но даже в них утечка газа составляла в среднем 5–7 %, а иногда доходила и до 15%.

Природный газ для *промышленных* целей стал впервые добываться в России (бакинские и грозненские нефтепромыслы) и в США (Пенсильвания) во второй половине XIX в. Тогда добывали так называемые «попутные газы», настоящие же газовые месторождения стали разрабатываться только в XX в., когда был открыт способ *сжижения* газа и началось широкое использование этого вида топлива для отоплении городов и в промышленности.

Безусловно, найдутся оппоненты, которые начнут ссылаться на «древнекитайские трактаты и рисунки двух-(трех-, пяти-)тысячелетней давности», говорить о том, что «Китай – это родина

изобретений», обвинять авторов данной книги в европоцентризме и так далее. О «китайском изобретении логарифмов» мы уже писали (см. стр. 293). Говоря о «древнекитайских трактатах и рисунках», не следует забывать, что многие из них на поверку оказываются довольно поздними документами. Очень многие «древнекитайские трактаты» являются ***копиями***, сделанными в XIX и даже в начале XX в. У нас нет никаких оснований утверждать, что в эти самые «трактаты» не могли быть внесены более **поздние вставки**, тем более, что в XIX–XX вв. китайцы очень много переводили с европейских языков. Кроме того, все, кто знаком с китайской цивилизацией, прекрасно знают о любви китайцев к *подделкам* и к выпячиванию стереотипа о том, что «в Китае изобрели всё и вся». Что до *подделок*, то в Китае – в отличие от России и Европы – это никогда не считалось чем-то зазорным. Например, в Китае всегда любили копировать известные произведения искусства прошлых эпох.

Мы вовсе не отрицаем подлинно китайских изобретений. Например, китайцы действительно изобрели *шёлк*, *фарфор*, *компас*, *книгопечатание* и *бумажные деньги*. Китайцы самостоятельно дошли до изобретения *пороха*. Гораздо раньше европейцев китайцы стали использовать в промышленности и в отоплении *каменный уголь*. Однако следует быть объективным и не приписывать тому или иному народу того, чего он никогда не изобретал.

183. «Китайцы изобрели *воздушный шар*».

Этот *миф* встречается в околонаучной литературе, посвящённой истории китайской науки. Любопытно, что автор книги (В.Е. Еремеев), утверждающей, что китайцы якобы «изобрели воздушный шар» (а также *самолёт*, *вертолёт*, *парашют* и вообще всё на этом свете – см. далее), приводит описание «воздухоплавательного устройства» из книги II в. до н.э. под названием «Десять тысяч успешных затей принца Хуай Нань» (по-китайски книга называется “淮南子” – «Хуайнань-цзы». – К. Котков). Дабы не быть голословным, приведём это описание полностью. «Как сделать миниатюрный воздушный шар с тёплым воздухом, используя яичную

скорлупу? Для этого из яйца надо удалить содержимое и поместить внутрь трут, который затем следует поджечь. Яйцо наполняется тёплым воздухом и взлетает»[1]. В действительности, описанный эксперимент с «воздушным шаром из яичной скорлупы» невозможен, так как отношение радиуса яйца к толщине скорлупы должно быть по крайней мере в три раза больше отношения плотности скорлупы к плотности воздуха. Яйцо при толщине скорлупы в 1,3 мм должно иметь диаметр в 3 метра, и только тогда оно полетит[2].

Любопытно, что в той же книге на полном серьёзе приводится рисунок «миниатюрного воздушного шара, наполняемого горячим воздухом», в действительности же – это обычный китайский фонарик при входе в ресторан или храм.

Поэтому *сказки* о «широком развитии *воздухоплавания* в Древнем Китае» ***сказками*** и останутся.

184. «Китайцы изобрели *самолёт* и *вертолёт*».

Именно так утверждает В.Е. Еремеев в той же книге «Традиционная наука Китая: краткая история и идеи». Оказывается, «в трактате “抱朴子” – «Баопу-цзы» («Мудрец, объемлющий простоту» – древнекитайский *даосский* алхимический трактат, примерно III–IV вв. – А. Драгункин) Гэ Хун писал о некоей «упряжке из пяти змей, шести драконов и трёх волов, на которой можно парить над землёй, опираясь на “твёрдый ветер” и поднимаясь на высоту до 40 ли (около 20 км) в область “Великой чистоты” (太清 – “*Тай цин*”), где пневма *ци* достаточно плотна, чтобы выдерживать вес людей». Всё это могло бы показаться непонятным и странным, если бы не было известно, что *в виде животных* китайцы изготовляли многих своих *воздушных змеев* … Гэ Хун говорил ещё и о полётах на «летающей колеснице (飛車 – “*Фэй чэ*”), изготовленной

---

[1] Хуайнань-цзы. Цит. по: Еремеев В.Е. Традиционная наука Китая...

[2] Авторы выражают благодарность кандидату технических наук Политехнического университета СПб. В.А. Терешину за консультацию.

из крепкой внутренней части дерева *жужуба*» (китайский финик). На колеснице «были установлены вращающиеся лопасти, благодаря которым она могла двигаться по воздуху». Описание этой колесницы похоже на описание *вертолёта*, но не ясен принцип движителя, приводившего лопасти в движение: «… можно также сделать летающую повозку, используя сердцевину дерева жужуба. Полосы бычьей кожи крепятся к вращающимся лопастям, подобным клинкам мечей, и ими этот механизм приводится в движение. Можно также при помощи *мысленного сосредоточения* и *визуализации* создать упряжку из пяти змей, шести драконов и трёх быков, чтобы ездить на ней. Пневма мира Великой Чистоты очень прочная, и она может выдержать вес человека …»[1]. Автор книги даже приводит рисунок «древнекитайского самолёта».

Древнекитайский «*самолёт*»

Собственно, после демонстрации этого рисунка можно уже и не давать опровержений очередной *сказки* о «родине слонов и туалетной бумаги» (см. стр. 305). В Древней Греции тоже была легенда о Дедале и Икаре, но это отнюдь не означает, что «греки уже во времена Троянской войны вовсю применяли авиацию».

---

[1] Гэ Хун Баопу-цзы. Цит. по: Еремеев В.Е. Традиционная наука Китая...

С тем же успехом можно утверждать, что факт наличия в русском фольклоре рассказов о *ковре-самолёте* говорит о том, что «древние славяне уже знали воздухоплавание», или – шире – «пользовались судами на воздушной подушке», а то и «умели преодолевать силу притяжения Земли» ... В древнеиндийской поэме «Махабхарата» описывается применение некоего оружия, напоминающего *ядерное* – но ведь это не на 100% говорит о том, что уже «древние индусы знали атомную бомбу» (между прочим, время от времени информация о «сверхоружии древних» в литературе всё же встречается).

Вопрос не в том, «изобретали ли древние китайцы *самолёты* и *вертолёты*», а в том, *кому* и *для чего* нужно в наше время распространять подобные инсинуации, не имеющие никакого отношения к серьёзным исследованиям и к истине.

185. «*Китайцы* изобрели парашют».

Вышеупомянутый автор книги «Традиционная наука Китая: краткая история и идеи» В.Е. Еремеев пишет, что «вероятно, китайцы изобрели парашют ещё до конца II в. до н.э., поскольку первое текстовое свидетельство о *парашюте* имеется в трудах Сыма Цяня, законченных в 90 г. до н.э. Он относит время создания *парашюта* к далёкой старине: “Легендарный правитель Шунь (3-е тысячелетие до н.э.), убегая от отца, хотевшего его убить, нашёл себе прибежище в большой башне, служившей зернохранилищем. Отец отыскал эту башню и собирался её поджечь, но Шунь связал вместе несколько конических соломенных шляп и спрыгнул с башни”»[1].

Интересно, а ***куда*** «с башни прыгал Шунь»? Прямо в лапы к своему отцу?! С *какой высоты* он «прыгал с помощью соломенных шляп»? Даже если это правда, то, скорее всего, высота была очень небольшая (Где-то с полметра? – А. Драгункин), поскольку никакие соломенные шляпы не выдержат вес челове-

[1] Еремеев В.Е. Традиционная наука Китая...

ка, а поток воздуха просто разорвёт их. Авторам, опирающимся на подобные сомнительные источники, не мешало бы проконсультироваться с техническими специалистами, возможно ли такое вообще ...

Ещё одна «древняя хроника» сообщает, что в XIII в. в Гуанчжоу какой-то грабитель «спрыгнул с башни, держа в руках два зонтика». Преследовали его, наверное, древнекитайские спецназовцы на вертолёте, вооружённом ракетами с лазерным наведением ...

Всё-таки любопытно, почему же китайцы не осчастливили этими изобретениями остальной мир? Почему эта участь выпала Европе? Может быть, весь остальной мир – «варвары» – просто в силу ограниченного ума и недоразвитости не мог перенять «гениальные китайские изобретения», а ближайшие *соседи* (корейцы, вьетнамцы и пр.) их просто в очередной раз «не заметили»? А может, ничего этого просто не было? – Ведь самой большой и страшной тайной является то, повторяем, что её просто не существует.

186. «*Китайцы* изобрели анестезию».

Известно, что в III в. н.э. китайский врач Хуа То использовал *наркоз* (маковый отвар) при лечении раненых. Таким образом, Китай был первой страной **на Дальнем Востоке**, где делались попытки применения наркотических средств для обезболивания.

Что же касается Европы и Ближнего Востока, то применение *наркоза* было известно ещё в Древнем Египте, ведь первое письменное упоминание о применении обезболивающих средств зафиксировано в папирусе Эберса в XV в. до н.э. (и вспомните об *операциях на мозге* со вскрытием черепной коробки, проводившихся в Древнем Египте при помощи некоего «*вина забвения*». – А. Драгункин). В эпоху античности в качестве анестетического средства применялся *корень мандрагоры* – растения, содержащего сильное наркотическое вещество *скополамин*, и по сей день используемое для анестезии.

Началом современной *анестезиологии* считается 16 октября 1846 г. – в этот день в Бостонской больнице (США) профессор Гарвардского университета Джон Уоррен удалил больному опухоль в подчелюстной области. Наркотизировал больного *эфиром* дантист Уильям Мортон, который ранее присутствовал на публичной демонстрации одного из первооткрывателей *анестезии* Уэллса. На поле боя *анестезия* тем же *эфиром* **впервые** была применена **русским** хирургом Н.И. Пироговым (1810–1881 гг.) в 1847 г. на Кавказе, а массово – во время осады Севастополя англо-французскими войсками (Крымская война).

Таким образом, *приоритет* в использовании анестезии скорее принадлежит древним египтянам.

187. «*Китайцы* изобрели туалетную бумагу».

Туалетная бумага впервые была изобретена в 1857 г. уроженцем Нью-Йорка Дж. Гайетти, но он не взял патента на своё изобретение.

В конце XIX в. американец Артур Скотт и англичанин Уильям Олкок попытались наладить промышленное производство этого товара. Однако они постеснялись своей разработки, в результате чего лавры изобретателя достались немцу Хансу Кленку, в 1928 г. начавшему промышленное производство туалетной бумаги.

Кленк не только начал производить туалетную бумагу, но и придумал заворачивать её в рулоны, похожие на современные. Ханс Кленк продемонстрировал также и чудо предприимчивости, продвигая деликатный товар крайне грамотно: «Требуйте рулоны “Hakle”, и Вам не придётся произносить слова “Туалетная бумага”!», – такой рекламный лозунг придумал немец, хорошо разбиравшийся в психологии, в то время как Уильям Олкок стыдливо именовал свое ноу-хау «бумажными бигудями». В общем, в отличие от менее удачливых и менее изобретательных конкурентов Хансу Кленку удалось раскрутиться.

Бумага в качестве *туалетной* стала активно использоваться с конца XIX в. в связи с удешевлением производства самой бумаги.

(Интересно, что выпускавшаяся в конце XIX в. в Америке крестьянская газета «Old Farmer's Almanac» даже имела специальные отверстия, чтобы её было удобно вешать на гвоздь в уборной).

Наверное, китайцы приписали себе «изобретение туалетной бумаги» сразу же, как только европейцы (или американцы) привезли её в Китай. Невероятно, чтобы в средние века китайцы пользовались туалетной бумагой, так как процесс её изготовления был достаточно трудоёмким и дорогим – в средние века туалетная бумага стоила бы огромных денег.

Как видите, Китай продолжает усиленно претендовать на звание «родины слонов и туалетной бумаги».

ВОЕННОЕ ДЕЛО

188. «*Боевые колесницы* в Древнем Китае являлись основной боевой силой войска».

До сих пор существует мнение, что структура китайского войска в период Чжоу (индоевропейская династия XI в. до н.э. – IV в. н.э.) характеризовалась преобладанием *колесниц* (как ударной силы армии), на которых **сражались** профессиональные воины (главным образом – стрелки из лука), и игравшей вспомогательную роль *пехоты*, комплектовавшейся из крестьян. Считается, что «воины, находившиеся на боевых колесницах, обстреливали ряды войск неприятеля из луков, метали копья и дротики» и что, наконец, «ряды боевых колесниц использовались для прорыва рядов армии противника».

Современные исследователи, например Хэрли Глесснер Крил (см. «Библиографию» в конце книги), подвергают эту точку зрения сомнению. Дело в том, что применение *колесниц* сильно зависит от *характера* военных действий, поскольку колесницы пригодны для успешного использования лишь на ровной открытой местности. В Древнем же Китае значительная часть территории страны была покрыта лесами и густой сетью рек, поэтому открытых пространств с ровной поверхностью было немного, да и сейчас таких земель на территории Северного Китая также очень мало.

В странах Ближнего Востока (Древний Египет, Ассирия, Вавилония, Древняя Персия) колесницы действительно являлись

основной ударной силой армии, однако следует не забывать, что на Ближнем Востоке преобладающие степной и пустынный ландшафты создавали благоприятные условия для использования боевых колесниц со стрелками, обстреливавшими неприятеля.

В горах и на пересечённой местности *колесницы* бесполезны. Кроме того, сомнительно, чтобы с помощью колесниц можно было прорвать строй пехоты – во всяком случае, из истории войн Древнего мира не известно ни одного подобного случая. Хорошая пехота из лучников и копейщиков способна остановить любое количество колесниц – лучникам надо просто перестрелять возничих. Управлять колесницей не так-то просто – это требует большого мастерства, к тому же следует учитывать и то обстоятельство, что в древности колесницы были без рессор, поэтому неровность или попадание сравнительно небольшого предмета под колесо (например, камня) приводило к сильной встряске экипажа и создавало большие неудобства в стрельбе из лука и/или в метании копий и дротиков. Зачем же тогда применялся столь неудобный в использовании род войск? – Судя по описанию Троянской войны в «Илиаде» Гомера, колесницы выполняли роль современных боевых машин пехоты (БМП): быстро доставляли воинов на поле боя*, вывозили раненых, использовались для передачи приказов. По всей видимости, и в Китае они выполняли примерно такие же функции.

Интересно, что древнеримский историк Корнелий Тацит (I–II вв.) в «Жизнеописании Юлия Агриколы» (римский наместник Британии и военачальник конца I в. н.э.), описывая применение боевых колесниц у древних бриттов, как раз и сообщает об использовании колесниц именно в качестве средства *эвакуации* воинов или их *доставки* на поле боя*.

Из вышесказанного следует, что основной ударной силой китайской армии всегда была *пехота*, и притом обученная ведению войны – а *колесницы* играли лишь *вспомогательную* роль: на них выезжали военачальники, быстро доставлялись к месту сражения воины, передавались приказы, вывозились раненые.

Ряд исследователей Древнего Китая утверждают, что колесницы использовались для поединков между «воинами-аристократами». Но даже это сомнительно, ибо *как* эти воины могли сражаться на колесницах? Вероятность попадания в противника из лука минимальна, таранный удар копьём исключён, также исключено использование *рубящего* или *ударного* оружия. Такое возможно лишь при столкновении противников на колесницах – а это маловероятно, ибо тогда оба противника упадут с колесниц на землю. Скорее всего, и в этом случае колесницы использовались как средства доставки воинов на место поединка.

Колесницы были двух видов: *боевые*, которые были запряжены четвёркой лошадей, и *транспортные*, запряжённые двенадцатью быками и предназначавшиеся не только для перевозок, но и для устройства оборонительного сооружения. При каждой боевой колеснице находилось 75 воинов – из них три тяжеловооружённых воина находились непосредственно на колеснице, а остальные делились на три подразделения: одно размещалось впереди колесницы, а два других – на флангах. *Боевой* колеснице придавалась *транспортная*, обслуживанием которой было занято 25 воинов. Такой порядок построения подразделения позволял мобильным войскам – то есть колесницам – свободно маневрировать между подразделениями, легко идти в атаку, а в случае необходимости быстро отходить под защиту пехоты. По такому же принципу из пяти частей состоял и боевой порядок войска: в центре находился полководец с отрядом в 12500 воинов, на флангах располагались также отряды по 12500 воинов, впереди авангард, а позади арьергард примерно такой же численности (12500 воинов). Здесь описано наиболее типичное построение, но кроме него существовали и другие виды построений (например, построение «восьми расположений», когда боевой порядок состоял из 8 частей – тогда в каждом углу было ещё по одному отряду в 12500 воинов).

* Когда во время Первой Мировой войны немцы предприняли неожиданное наступление на Париж, то французы, чтобы быстро укрепить свою линию обороны, срочно «мобилизовали» все парижские **такси** и **на них** доставили необходимое количество солдат прямо в окопы – вот вам и необходимость в «*доставке на поле боя*». – А. Драгункин.

189. «Меч “*дао*” и меч “*цзянь*”».

Во многих энциклопедиях и справочниках по оружию Дальнего Востока термином «меч-“*дао*”» (по-китайски: 刀 – «*дао*» или 手刀 – «*шоудао*») обозначается «искривлённое или расширяющееся к острию клинковое оружие с односторонней или с полуторной заточкой». Уже из вышеописанного следует, что «*дао*» (или «*шоудао*») не является *мечом*, так как *меч* – это «оружие с симметричной заточкой, обычно прямое».

Таким образом, «*дао*» или «*шоудао*» (букв.: «нож» или «ручной нож») – это вовсе не *меч*, а «*фальшон*» – то есть вид *тесака*. Кстати сказать, слово «*фальшон*» происходит от французского слова “fauchon”, что означает «кривой нож». Таким образом, слово «*фальшон*» даже в переводе полностью соответствует китайскому термину «*дао*» (см. рис.).

Что же касается «меча-“*цзянь*”» (по-китайски: 劍 – «*цзянь*» или 寶劍 – «*баоцзянь*»), то в энциклопедиях и в справочниках по оружию Дальнего Востока этим термином обозначается «прямое клинковое оружие с двусторонней заточкой». На самом деле слово «*цзянь*» – 劍 по-китайски обозначает «*меч*» **вообще**, а не какой-то особый «тип меча». *Разные* типы *мечей* имеют, соответственно, *разные* названия.

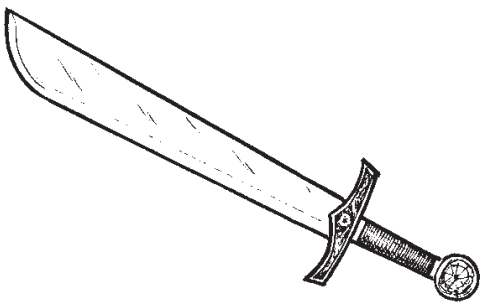

Фальшон

190. «В Китае *никогда* не применяли боевых слонов».

Боевые слоны («*элефантерия*») в сознании европейцев обычно ассоциируются с военным искусством Индии, Персии и стран Индокитая, однако это не означает, что китайцы не были знакомы с применением *боевых слонов* (тем более что слоны в древности в Южном Китае водились).

Первое упоминание о применении в Китае *боевых слонов* относится к 506 г. до н.э., когда армия южнокитайского государства Чу (современная провинция Хубэй) неудачно использовала этих животных в сражении против войск царства У. Подробностей этого применения слонов известно очень мало. Судя по всему, погонщики горящими факелами напугали слонов, и те всё же побежали на войска неприятеля – впрочем, атака не удалась, так как в итоге слоны попросту разбежались ...

В 970 г. н.э. боевые слоны были применены армией южнокитайского царства Южная Хань (923–971 гг.) против войск империи Сун (960–1279 гг.). Царство «Южная Хань» возникло в период «Пяти династий и десяти царств» – 五代十國 «У дай ши го» (918–960 гг.), когда средневековый Китай переживал период раздробленности.

В 970 г. армия империи Сун под командованием полководца Пань Мэя вторглась на территорию царства Южная Хань (совр. провинции Гуандун и Гуанси). Войска двух китайских государств сошлись в области Шаочжоу (район совр. г. Шаогуань в северной части провинции Гуандун). Военачальник армии Южной Хань Ли Чэнво впереди своего войска поставил боевых слонов, на каждом из которых находилась башня с 10 воинами.

В начале сражения шеренги боевых слонов двинулись на ряды сунской армии, но были встречены градом стрел из луков и арбалетов, при этом сунские воины старались попасть в наиболее уязвимые места слонов – в глаза и в хоботы. В результате атака *элефантерии* была сорвана, а израненные животные в панике бросились назад и потоптали собственное войско. Сражение при Шаочжоу закончилось полным разгромом армии Южной Хань, а спустя год это царство было окончательно завоёвано и присоединено к империи Сун.

Так что в военной истории Китая **известны** случаи применения *боевых слонов*. Другое дело, что подобные случаи были чрезвычайно редки, и *элефантерия* никогда не была отдельным родом войск. Это связано с тем, что основными противниками Китая были кочевые народы Центральной Азии, в войне с которыми (вследствие особенностей природных условий и холодного климата) слоны были бесполезны.

191. «Арбалет изобретён *в Древнем Китае*».

В Древней Греции (около IV в. до н.э.) был известен так называемый «*гастрафет*», являвшийся прототипом *арбалета*. Применялся *гастрафет* главным образом при осаде или обороне крепостей. Согласно древним источникам, его изобрёл Зопир из Тарента для правителя Сиракуз Дионисия I Старшего в V в. до н.э. Воин ставил *гастрафет* против стены и упирался всем телом в дугообразный «приклад», натягивая тетиву. При этом по металлической канавке, проделанной в ложе *гастрафета*, двигалась «собачка», которая зацеплялась за специальные зубцы и фиксировалась. Когда тетива была натянута, в *гастрафет* вкладывали стрелу. Натяжение тетивы в *гастрафете* было больше, чем в обычном луке, бил он гораздо сильнее, а соответственно, и стрела летела гораздо дальше. Увеличенный вариант *гастрафета* на подставке, использующий *ворот* для натяжения тетивы, пробивал металлический щит и стену осадной башни.

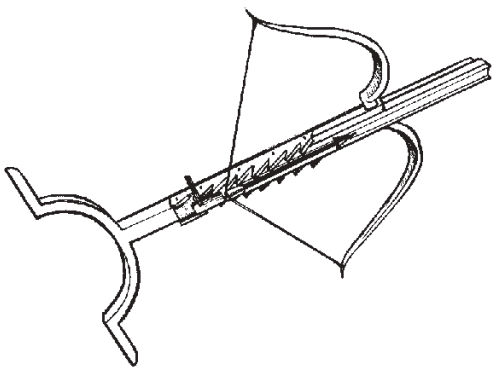

Гастрафет

Было бы невероятным предположить, что *арбалет* был заимствован греками у китайцев, ведь он появился в Древней Греции почти одновременно с появлением аналогичного оружия в Китае (район среднего течения р. Янцзы – территория древнекитайского царства Чу).

Другое дело, что китайцы стали первыми применять арбалет как *массовое оружие* начиная с IV в. до н.э., в то время как в Европе арбалет получил широкое распространение лишь с XI–XII вв.

Сила натяжения китайских арбалетов достигала почти 120 кг. Спусковой механизм уже в III в. до н.э. делался из металла, однако специальных механизмов для натяжения тетивы в Древнем Китае не было, и оружие заряжали обеими руками в сидячем положении, при этом упираясь ногами в арбалетную дугу. Стрелу («*болт*») держали в зубах.

По некоторым данным, китайцы использовали также *арбалет-пистолет* с рукояткой пистолетного типа. Любопытно, что такие арбалеты были оснащены кнопочным спуском. Известно, что основатель династии Хань (207 г. до н.э. – 220 г. н.э.) Лю Бан был однажды ранен выстрелом из этого оружия. Такие арбалеты-пистолеты были (по-видимому) на вооружении у полководцев и у «офицерского состава».

Кроме обычных, *однозарядных* арбалетов, в Китае были известны также *магазинные* арбалеты, у которых над ложем крепился магазин на три «*болта*». Однако неизвестно, какова была эффективность стрельбы из такого оружия. Скорее всего, оно было весьма несовершенным и поэтому применялось редко.

Существовали и *многодужные* арбалеты, использовавшиеся при осаде и обороне крепостей.

В 1069 г. китайскому императору было представлено любопытное оружие, созданное неким Ли Хуном. В официальных источниках его именовали «сверхъестественным луком на ложе» («*шэнь би гун*»). Из достаточно подробного описания можно сделать вывод, что это был мощный арбалет, имевший ложу длиной около

метра. В дворцовом парке были произведены испытания арбалета, и его стрела, пролетев около 370 м, вошла в ствол вяза на глубину почти 50 см. В источнике указано, что дуга арбалета обладала силой натяжения 132 кг.

В средние века в Китае появились арбалеты, стрелявшие металлическими шариками, типа европейских *балестр* XV–XVI вв., однако сомнительно, чтобы такое оружие превосходило обычный арбалет. Именно из-за малой эффективности *балестры* не использовались в Европе на войне, а преимущественно на охоте или в спортивных целях.

Как уже говорилось выше, *арбалет* под названием «*гастрафет*» был известен в античном мире, однако в 1-м тысячелетии н.э. в Европе о нём забыли, и снова он там появился лишь в XI–XII вв., а в Византию попал (из Западной Европы) только в эпоху крестовых походов. Интересно, что в 1230-х гг. Второй Латеранский собор католической церкви запретил использование арбалетов между христианами и предал это оружие проклятию как «противное Богу».

Европейцы серьёзно усовершенствовали арбалет. Первые арбалеты (XI–XIII вв.) имели стремя на дуге лука – для того, чтобы стрелок мог зарядить оружие стоя. Натяжение тетивы производилось с помощью особого крюка – «козьей ноги». С её помощью, прилагая усилие в 20 кг, можно было натянуть дугу мощностью до 126 кг.

Рычажный взвод простого типа состоял из двух деревянных брусков – взводного рычага и натяжного рычага. Взводной рычаг предназначался для того, чтобы, нажимая на него, арбалетчик мог посредством второго рычага произвести натяжение тетивы. На нижнем опорном конце взводного рычага был укреплён небольшой крюк на оси, который при взводе тетивы служил опорой для взводного рычага, поэтому он был ограничен в своём движении по отношению к нему. Натяжной рычаг соединялся со взводным рычагом при помощи железной оси на некотором удалении от его опорного конца. Для взвода тетивы арбалетчик устанавливал натяжной рычаг на тетиве, для чего на нём были сдела-

ны специальные пропилы, а крючок на опорном конце взводного рычага вставлялся в металлическое кольцо, укреплённое перед дугой арбалета.

Установив «козью ногу» на арбалете, стрелок начинал с усилием двигать к ложе взводной рычаг, вращая его вокруг опоры, которая образовывалась при сцеплении крючка с металлическим кольцом. Вследствие этого действия натяжной рычаг, преобразуя *вращательное* движение взводного рычага в *поступательное*, толкал тетиву до соединения с замком.

В XIV в. вместо «козьей ноги» арбалет стали заряжать с помощью «английского» (блочно-шкивного) ворота, напоминавшего *полиспаст*. Применение «английского ворота» увеличило силу натяжения тетивы и существенно повысило дальность стрельбы из арбалета, поскольку с помощью этого ворота при приложении силы в 20 кг можно было натянуть дугу мощностью до 800 кг. Примерно в это же время *арбалетные дуги* и *болты* уже начали делать из металла.

В XV в. был изобретён «немецкий» (реечно-редукторный) ворот, при котором тетива натягивалась с помощью зубчатой передачи. По сути, это был настоящий домкрат. Мощность натяжения такого арбалета могла превышать несколько тонн, а дальность стрельбы из арбалета с «немецким воротом» составляла не менее 800 метров, причём на расстоянии 250 м арбалетный *болт* гарантированно пробивал рыцарский доспех.

Интересно, что в то время как арбалеты в Европе постоянно совершенствовались, конструкция *китайского* арбалета оставалась почти без изменений – единственным нововведением было использование арбалетов, стрелявших шариками.

Как ни странно, но к концу XVI в. арбалет был полностью вытеснен в Европе *мушкетом*, хотя по целому ряду параметров (точность стрельбы, бесшумность, независимость от погоды) он существенно превосходил огнестрельное оружие*.

В военной истории Европы последнее массовое применение арбалетов датируется 1565 г. (осада Мальты), когда защитники

Мальты успешно применили арбалеты против турок в дождливую погоду. Турки атаковали укрепления форта св. Ангела, рассчитывая на то, что противник не сможет применить огнестрельное оружие, но защитники форта встретили неприятеля градом *арбалетных болтов* (стрел) и отразили штурм, нанеся противнику большие потери.

На Руси арбалет, известный под названием «*самострел*», применялся до конца XV в.

С конца XVI в. арбалеты в Европе применялись в основном на охоте.

Уже упоминалось, что начиная с первых веков нашей эры в Китае существовали *скорострельные* арбалеты. Хорошо известно, что во время японо-китайской войны 1894–1895 гг. подобное оружие активно использовалось китайцами. Его конструкция позволяла достичь невиданной для арбалета скорострельности – стрелок мог в течение 15 секунд выпустить одну за другой 10–12 стрел*. Достигалось это тем, что над ложей арбалета помещался специальный магазин, который содержал необходимый запас стрел и устройство которого не отличалось особой сложностью – в наиболее простом варианте стрелы опускались из магазина на ложу под действием собственного веса.

Боевая эффективность подобного оружия достаточно очевидна. Войско, имеющее в своём составе отряд таких арбалетчиков, способно за считанные минуты выпустить в противника тысячи стрел, однако военная история Китая почти не содержит примеров эффективного использования этого вида оружия. По всей видимости, на практике эти скорострельные арбалеты не были столь безотказными, чтобы их можно было использовать в массовом количестве

На Дальнем Востоке арбалет просуществовал вплоть до нашего времени. Известно, что во время войны во Вьетнаме 1965–1975 гг. арбалеты применяли южновьетнамские горцы, воюя против американцев и/или против партизан Вьетконга.

В настоящее время арбалеты состоят на вооружении специальных подразделений многих армий мира.

* **А**. **Драгункин**.

Мы просто «ослеплены» совершенством огнестрельного оружия и недооцениваем не только арбалеты, но и *луки* … А вот в битве при Азенкуре (1415 г.) английские *лучники* **за 7 минут** застрелили **8000** французских рыцарей!

192. «*Камнемётные машины* и *аркбаллисты* пришли в Европу *из Китая*».

Это очередная *глупость* из уже устоявшегося *стереотипа* «Китай – родина слонов». Читатель, знакомый с историей античного мира, наверное очень удивится, прочитав этот заголовок, однако предупреждаем, что это – не выдумка, а высказывание, встречающееся в околонаучной и даже в научной литературе.

Можно подумать, что военное искусство нигде в мире не развивалось, кроме как в Китае, а все остальные народы только и ждали того часа, когда же придут к ним от китайцев технические новинки. Как будто бы не было в истории походов ассирийских царей, Кира Великого, Александра Македонского, римских легионов – лучшей армии Древнего мира, арабских завоеваний и крестоносцев. Впрочем, начнём по порядку.

О том, что арбалет был изобретён в античном мире независимо от Китая, мы уже говорили.

Какими же бывают *метательные машины*? В древности и в средние века существовали две группы *метательных орудий*. К первой относились орудия, стрелявшие по *отлогой* траектории – *аркбаллисты*, напоминавшие по конструкции большие арбалеты. Основным инструментом для метания снаряда в них служил большой лук. Ко второй группе метательных машин относились орудия, стрелявшие по *навесной* траектории. К ним относились: 1) *торсионные* орудия (типа *катапульты*, в которых для стрельбы использовалась энергия скрученных воловьих жил); 2) орудия *с противовесом* («*требюше*»), в которых стрельба осуществлялась с помощью энергии вращения рычага с использованием для этого тяжести противовеса на одном из его

плеч; 3) *натяжные* орудия («*блиды*»), которые метали снаряд с помощью натяжения рычага мускульной силой людей. В последних машинах *люди* попросту заменяли собой *противовес*[1].

В древнем и в средневековом Китае были широко распространены два (из трёх!) типа метательных машин – *аркбаллисты* и *натяжные орудия* («*блиды*» или «*перьеры*»). При этом ни один китайский источник не подтверждает существования *торсионных* орудий или орудий *с противовесом* – скорее всего, они были в Китае неизвестны.

Главным преимуществом *торсионных орудий* и *требюше* перед *натяжными орудиями* является то, что для их обслуживания не требуется большого числа людей. Для *катапульты* или для *требюше* достаточно всего нескольких человек, в то время как *блида* требует десятков, а иногда и сотен людей, натягивающих канаты.

Исходя из этого, можно легко понять, что орудие типа «*перьер*» является более простым в устройстве и представляет собой более ранний тип метательных машин, чем *катапульты*.

Нетрудно догадаться, почему именно этот вид метательных машин получил большое распространение в Китае – ведь в стране никогда не было недостатка в многочисленной «рабочей силе», способной обслуживать такие орудия.

Хотелось бы отметить, что поскольку *китайских* метательных машин древности до наших дней не сохранилось, то их устройство даже по имеющимся рисункам не совсем понятно и вызывает много вопросов. С уверенностью можно сказать лишь то, что *камнемётные машины* в Китае существовали и были двух типов («*блиды*» и *«аркбаллисты*»).

На Ближнем Востоке и в Европе с древности пошли по другому пути. Здесь уже в античности преобладали *торсионные* орудия.

Существует мнение, что *метательные машины* были изобретены ассирийцами приблизительно в VII в. до н.э., а древние греки

---

[1] Школяр С. А. Китайская доогнестрельная артиллерия. – М. : Наука, 1980. – С. 6.

заимствовали их через персов или финикийцев – возможно, это так и было, однако какие-либо точные сведения об этом отсутствуют.

Многочисленные войны древности, а затем и Средневековья заставили европейцев пойти по пути *совершенствования* технической стороны военного дела – в этом, пожалуй, и состояло главное различие между военным искусством Запада и Дальнего Востока. Если в Китае техника зачастую не менялась в течение столетий и имели место всего два вида *метательных машин*, то в Европе уже в античное время существовало несколько видов этого оружия.

Изобретение *торсионных орудий* или *катапульт* (по данным греческих историков) датируется 400 г. до н.э., причём впервые они появились в Сиракузах (остров Сицилия). Слово «*катапульта*» переводят как «пробивающая пельту» – то есть «пробивающая щит пехотинца». Существуют данные, что изобретателем *катапульты* был сиракузский тиран Дионисий Старший, который в то время как раз готовился к войне с Карфагеном. Уже в 398 г. до н.э. катапульты были применены против карфагенских кораблей, пытавшихся высадить десант на Сицилии.

Римляне заимствовали катапульту не позднее III в. до н.э. Небольшие двухплечевые *стреломёты* они называли «*скорпионами*» (“scorpio”). Юлий Цезарь в «Записках о Галльской войне» (“De Bello Gallico”) неоднократно упоминает о применении этого оружия как при осаде крепостей, так и в полевых сражениях. *Скорпионы* состояли также и на вооружении кораблей.

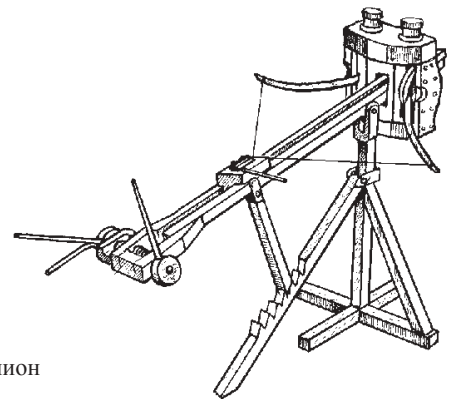

Скорпион

Наряду со *стреломётными* машинами типа «*скорпионов*» использовались и *камнемётные* машины *торсионного* типа – *палинтоны* и *онагры*. Последние были осадными орудиями и играли роль своего рода «тяжёлой артиллерии» в римской армии.

Дальнейшее развитие метательной техники привело к созданию *многоствольных скорпионов* и *многозарядных камнемётов* и *стреломётов* («полиболы»).

В средние века в Европе появились машины с противовесом («требюше»). Кстати сказать, в то время существовали и *блиды*, подобные китайским, однако у нас нет никаких данных о том, что они попали в Европу из Китая.

Преимуществом *требюше* по сравнению с *блидами* было то, что они могли метать снаряды более крупного размера.

В XIII в. машины типа «*требюше*» попали в Китай во время его завоевания монголами. Там они стали известны под названием «*мусульманских камнемётов*» («*хуэйхуэй пао*» – 回回砲). Именно эти орудия сыграли важную роль во взятии монгольской армией многих китайских крепостей, о чём сообщает Марко Поло. При осаде китайских городов Сянъяна и Фаньчэна в 1273 г., пишет Марко Поло, немец и христианин-несторианин построили машины типа «*требюше*», благодаря которым эти города удалось взять. (Китайские же источники сообщают о *мусульманских* мастерах, построивших эти машины. – А. Драгункин). Так или иначе, *требюше* попали в Китай в XIII в.

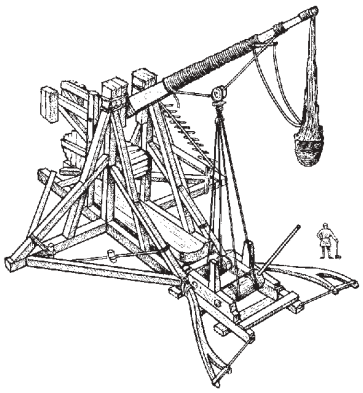

Требюше

Так что это скорее китайцы заимствовали некоторые машины с Запада, чем наоборот.

Кроме *требюше*, в средние века в Европе были изобретены «*спрингалды*». Это было *тенсионное* оружие, использующее для метания стрелы энергию оттянутой назад упругой доски. Наряду с *тенсионными* «*спрингалдами*» существовали и *торсионные* «*спрингалды*», напоминавшие античные *скорпионы*.

В средневековой Германии был изобретен "Einarm" – метательная машина, по принципу действия сходная с *тенсионным спрингалдом*, но предназначенная для метания камней.

В связи с развитием огнестрельного оружия доогнестрельные метательные машины в Европе и в Китае исчезли в XV–XVI вв. Последние известия о применении этих машин на Западе относятся к 1520 г. (осада конкистадорами Кортеса столицы ацтеков города Теночтитлана).

В Китае, по некоторым данным, *камнемёты* использовались маньчжурами в 1618–1626 гг. при осаде китайских крепостей.

193. «Пушки были известны китайцам *уже в 618 г. до н.э.*»

«Согласно китайским хроникам – как отмечает Фридрих Энгельс – пушки были известны китайцам уже в 618 г. до н.э.»[1] (Вот Вам ещё один *синолог-китаист*. – А. Драгункин).

Эту фразу любили цитировать историки-марксисты, которым Коммунистическая партия в 1930-е гг. дала задание доказать, что «в древности и в средние века страны Азии и Африки ни в чём не уступали странам Запада, а то и превосходили их» (в своём развитии).

На самом деле, *порох* действительно был известен китайцам в конце 1-го тысячелетия н.э. Порохообразная смесь появилась

[1] Маркс К., Энгельс Ф. Соч. Т. XI, ч. II : Армия. Кавалерия. Пехота. Флот. – М. : Госполитиздат, 1940. – С. 132.

около IX в. н.э. В древности порох применяли для устройства фейерверков.

Если верить исторической хронике «Троецарствие» (“三國志” – «*Сань Го Чжи*»), в военных действиях III в. н.э. в войсках для подачи сигналов применялись хлопушки и петарды, однако это сомнительно.

В военном деле порох в Китае впервые был применён, по-видимому, в 904 г. н.э. военачальником Чжэн Фанем при осаде крепости Сянчжан. Однако, судя по описанию осады, порох был применён только в зажигательных стрелах.

Состав пороха был описан в военном трактате «Основные положения из военных канонов» («武經總要» – «*У Цзин Цзунъяо*») в середине XI в., однако ни о каких *пушках* там не говорится.

Ни в одной древнекитайской хронике нет упоминаний о применении пушек, и, тем более, в 618 г. до н.э.

К тому же описанный состав пороха, по сути, представлял собой *зажигательную смесь*, а не *порох* в современном понимании этого слова. Вплоть до XIII в. применение пороха в военном деле было эпизодическим. Снаряды с «*порохом*» выбрасывались при помощи катапульт и самострелов, как например, в сражении на реке Янцзы в 1163 г. между флотом китайской империи Южная Сун (1128–1279 гг.) и десантным флотом чжурчжэньской империи *Айсинь гурунь* («*Цзинь*», 1115–1235 гг.), когда китайцам удалось одержать полную победу, уничтожив около 300 кораблей противника.

Согласно современным исследованиям военного дела в Китае (в том числе и китайским), первые «*пушки*» (в истинном смысле этого слова) появились в Китае лишь в XIII в. Так, в 1232 г. во время осады монголами города Кайфэн обороняющиеся **якобы** «применили бамбуковые (?) трубы, выбрасывавшие под давлением пороховых газов каменные и зажигательные ядра».

Для сравнения, в Европе первые прообразы *пушек* («*модфа*») были применены арабами в 1118 г. при осаде г. Сарагосы в Испа-

нии – то есть на 113 лет раньше, чем в Китае. Впрочем, арабы не смогли взять город.

Начинённые порохом снаряды, выбрасывавшиеся с помощью метательных машин, широко начали применяться во время завоевания монголами китайской империи Южная Сун (1128–1279 гг.). Некоторые исследователи относят к этому же периоду появление огнестрельного оружия, но следует учесть и тот факт, что в то время китайское слово 砲 – «*пао*» (современное значение: «пушка») обозначало «*камнемёт*». Только в XIV–XV вв. слово «*пао*» приобрело значение «*пушка*», причём иероглиф стал записываться несколько ***иначе***, а именно: 炮 (то есть расположенный слева *элемент* иероглифа, значащий «камень», был просто заменён на *элемент* «огонь», а *правая* часть иероглифа осталась неизменённой. Так состоялась ***подмена***. – А. Драгункин). ***Метательные машины***, а вовсе не пушки применяли войска Южной Сун при защите городов и крепостей. Хроники сообщают о наличии у китайцев *камнемётных машин*, метавших десяти-, семи-, шести-, пяти- и трёхфунтовые ядра. В правление сунского императора Ли-цзуна (1225–1265 гг.) якобы было сделано 35 148 единиц этого оружия.

В настоящее время некоторые китайские авторы, описывая военную историю древнего и средневекового Китая, зачастую намеренно *подменяют* иероглиф «*камнемёт*» (砲) иероглифом 炮*, обозначающим «*артиллерийское орудие*», создавая тем самым неверную картину возникновения и применения огнестрельного оружия.

* Ещё раз прошу читателя обратить внимание на ***подменённую*** «левую» часть иероглифа, привносящую **теперь** семантику «*огонь*». – – А. Драгункин.

Во время двух неудачных вторжений монголов в Японию в 1274 г. и в 1281 г. монголы применяли различные *метательные машины*, стрелявшие каменными и разрывными снарядами.

Характерно, что во всех перечисленных случаях применения пороха китайцами последний не спас его обладателей от поражения.

Это говорит о крайнем несовершенстве данного вида вооружений в то время.

Первая китайская пушка, сделанная из *железа*, датируется **якобы** 1356 г., однако эта датировка вызывает сомнения, так как на китайских орудиях – в отличие от европейских пушек – никогда не ставились ни даты их изготовления, ни гербы, ни клейма.

В эпоху династии Мин (1368–1644 гг.) огнестрельное оружие эпизодически применялось во время войн с монголами в конце XIV – начале XV в., во время войн с вьетнамским государством Дайвьет (1406–1428 гг.), при осаде монголами Пекина в 1449 г., в период Имчжинской войны с Японией в 1592–1598 гг. В эпоху Мин в китайской армии появилось и *ручное* огнестрельное оружие.

Однако появление огнестрельного оружия не произвело коренного переворота в военном деле Китая, подобного тому, какой имел место в эту же эпоху в Европе. Ко времени прихода в Китай европейцев (XVI в.) огнестрельное оружие Китая находилось на уровне XIII в.

Что же касается высказывания «китаиста» Фридриха Энгельса о «пушках в 618 г. до н.э. в Китае», то следует помнить, что в середине XIX в. европейское китаеведение находилось ещё в начале своего развития, поэтому даже в серьёзной научной литературе Европы часто повторялись самые разные ***небылицы*** о Китае.

194. «*Пушки* пришли в Европу *из Китая*».

Это *заблуждение* относится к числу весьма распространённых на Западе. В действительности же современная наука не располагает конкретными доказательствами того, что «пушки попали в Европу из Китая».

Дело в том, что никакое военное изобретение не может долго оставаться неизвестным противнику. История показывает, что первобытные племена Африки, Америки и Сибири пугались действия огнестрельного оружия только в первых боестолкнове-

ниях. Впоследствии они добывали себе это оружие либо *захватывая* его в качестве военного трофея, либо *покупая* у конкурентов врага – и довольно быстро учились с ним обращаться. Например, европейская колонизация Северной Америки началась в первые годы XVII в., а к концу XVII – началу XVIII в. вооружение индейцев уже мало чем отличалось от вооружения английских или французских солдат и колонистов (а пользовались индейцы им гораздо лучше, чем пришлые европейцы. – А. Драгункин). Когда в первой половине XVI в. португальцы добрались до Японии, самураи довольно быстро переняли у них аркебузы и мушкеты, а также доспехи и шлемы европейского типа (так называемые «*намбан-гусоку*»). Уже во второй половине XVI в. японцы наладили массовое производство ручного огнестрельного оружия, качеством ничуть не уступавшего европейским аналогам. **Почему** же тогда японцы **не позаимствовали** огнестрельное оружие **из Китая**? Ведь японские пираты в XIV–XVI вв. неоднократно нападали на побережье Китая и вступали в боевые столкновения с китайскими войсками. Неужели японцы до прихода португальцев не могли догадаться заимствовать огнестрельное оружие у своего противника на материке? – Да японцы оттого и не заимствовали огнестрельное оружие у китайцев, потому что его у китайцев *либо* не было, *либо* оно было крайне несовершенным и не произвело на самураев никакого впечатления.

Монголы, с XIII в. контактировавшие с китайцами, а в XIV–XVI вв. почти непрерывно воевавшие с империей Мин, тем не менее познакомились с огнестрельным оружием **только** через посредство жителей Средней Азии и русских в Южной Сибири. В войнах с Китаем монголы *почему-то* не узнали о пушках и ружьях у «самой продвинутой в техническом отношении страны мира» и не переняли их от китайцев. Даже в XVIII в. у западных монголов (джунгар) были бухарские и кашгарские тюрки-мушкетёры, пушки же отливал заезжий шведский офицер Ренат, а вовсе не китайцы. Что же касается последних, то они скорее предпочитали отгородиться от кочевников Великой Стеной и держать на ней пассивную оборону, чем с помощью ружей и пушек попросту

перебить всех монголов и прочих «северных варваров» или покорить их. Огнестрельное оружие собственно *китайского* производства (если оно вообще и было!) оставляло, видимо, желать лучшего. Не будем забывать, что именно огнестрельное оружие в XVI–XVII вв. свело на нет превосходство степной конницы на поле боя, однако в войнах Китая **с кочевниками** не произошло ничего подобного.

В настоящее время твёрдо установлено, что пушки появились в Европе самостоятельно. Это видно из хронологии распространения артиллерии по Европе XIV в.:

- 1300 г. – во Франции появляются “canons” – – примитивные огнестрельные орудия;
- 1305 г. – в Италии появились «*металлические пушки*»;
- 1324 г. – правительство Венеции поручает должностным лицам «заготовить для защиты города пушки и ядра»;
- 1338 г. – огнестрельное оружие появляется в Англии;
- 1342 г. – огнестрельное оружие появляется в Испании;
- 1372 г. – в Германии действует производство артиллерийских орудий. Оружейный мастер Питер Аарау за год изготавливает двадцать орудий в Аугсбурге.
- 1382 г. – первое применение артиллерии на Руси при осаде Москвы войсками хана Тохтамыша.

Таким образом, к концу XIV в. пушки состоят на вооружении уже практически всех стран Европы. В 1346 г. в Турции некий оловянщик Петер Бригге отливает бронзовое двухфунтовое орудие для султана. В 1453 г. во время осады Константинополя главой турецких артиллеристов был венгерский пушечный мастер Урбан – как видим, к XV в. артиллерия становится массовым оружием по всей Европе и на Ближнем, а потом и на Среднем Востоке – однако на Дальнем Востоке мы не видим ничего подобного. *Вьетнам* познакомился с применением огнестрельного оружия опять же только через португальцев в начале XVI в. О Японии мы уже говорили. В том же столетии изготовление артиллерийских орудий начинается в Китае, причем они известны там под названием

«***франкских*** орудий» (佛郎機炮 – «*фоланцзи пао*»). Китайские мастера начинают **копировать** европейские образцы артиллерийских орудий, но и в XVII в. лучшие пушки изготавливали миссионеры-иезуиты.

Появление в Европе артиллерии отразилось на крепостном строительстве – стены становятся толще и ниже, в XVI в. появляются бастионы и равелины. В Китае же вплоть до XIX в. стены строились в основном из утрамбованной глины или земли, облицованной камнем, башни при этом нередко строились из дерева. К. Коткову доводилось видеть неплохо сохранившиеся китайские крепости, построенные в эпоху Мин – все эти сооружения предназначались против неприятеля, не обладавшего артиллерией, и значительно уступают русским и европейским крепостям того же периода.

На островах Сулу (Филиппины) местный султан к концу XVI в. имел отличную артиллерию, которую ему создали европейские перебежчики-ренегаты.

Возможно, пушки появились в Китае и независимо от Европы, однако можно считать фактом то, что в основе большинства артиллерийских систем Дальнего Востока лежали *европейские* образцы.

Откуда же тогда, скажете Вы, появилось *заблуждение* о том, что «пушки пришли в Европу из Китая». Надо сказать, что этот *миф* возник совсем недавно. Ещё в первой половине XX в. мало кто так считал, однако процесс разрушения колониальных империй, а в некоторых странах – «неоспоримые утверждения» классиков марксизма-ленинизма заставили учёных начать пересматривать собственные же теории. В результате некоторые пытаются доказать, что на самом деле «Европа и Запад всем и вся обязаны странам Востока, в особенности Китаю». Подобная политика является не чем иным, как **дешёвой** *политкорректностью*, за которой не стоит никаких серьёзных доказательств.

195. «Китайцы *задолго до европейцев применяли* химическое оружие».

Эту *глупость* приводят в «Лексиконе популярных заблуждений» Вальтер Кремер и Гетц Тренклер[1]. В «Лексиконе» говорится, что «ещё за тысячу лет до Первой Мировой войны китайцы использовали в военных действиях ядовитые газы» – и на самом деле в китайских хрониках эпохи Сун (960–1279 гг.) и Мин (1368–1644 гг.) упоминаются устройства, предназначенные для «поражения противника ядовитым газом». Это было *ручное* оружие, представлявшее собой нечто вроде длинного шеста с несколькими трубками на конце, которые были заполнены серой и порохом. Порох воспламенялся с помощью фитиля, и сернистый газ в виде струи вылетал в направлении неприятеля – однако об эффективности данного оружия ничего неизвестно.

Что же касается первого *достоверного* применения химического оружия в истории военного искусства, то оно имело место во время осады Платей спартанцами в 429 г. до н.э. – спартанцы жгли серу, чтобы получить поражающий дыхательные пути *сернистый ангидрид*.

В благоприятных ситуациях, например, когда противник укрывался в пещере, или направлялся в осаждаемую крепость подземным ходом, или рыл подкоп, греки и римляне жгли мокрую солому с серой. При помощи мехов или в силу естественного течения воздушных потоков удушающее облако попадало в пещеру/в подкоп и вызывало отравление находившихся там людей.

Что же касается истории Нового и Новейшего времени, то, как известно, во время колониальной войны в Алжире в 1855–1857 гг. французские войска под командованием генералов Пелисье и Мак-Магона при завоевании Кабилии (горная область на севере Алжира) загоняли противника в горные пещеры и разводили костры у входа. Целые селения были истреблены именно таким способом.

---

[1] Кремер В., Тренклер Г. Лексикон популярных заблуждений / пер. с нем. – М. : Крон-пресс, 1997. – С. 338.

Считается, что в истории XX в. химическое оружие было впервые применено 22 апреля 1915 г. («Чёрный день химии») на реке ***Ипр***, когда генерал германской армии Фалькенхайн на фронте протяженностью в четыре мили прибег к газобаллонной атаке против английских войск (отсюда: «***ипр****ит*». – А. Драгункин) – в результате хлором было отравлено около 15 тысяч англичан, из них умерло около 5 тысяч. Но ещё раньше, в январе 1915 г., германская армия обстреляла русские позиции на Восточном фронте (в Карпатах) химическими снарядами. При этом также имели место человеческие жертвы, правда, не столь значительные, как позднее на Ипре.

Как видим, впервые химическое оружие применять стали отнюдь не китайцы. Они были лишь одними из многих, кто *додумался* до применения этого оружия.

196. «Во время Второй Мировой войны химическое оружие *не применялось*».

Как известно, химическое оружие на Европейском театре военных действий не применялось, так как оно было у обеих воюющих сторон и могло быть использовано ими для адекватного ответа на его применение.

Но мало кто знает о том, что химическое оружие во время Второй Мировой войны всё же неоднократно использовалось – но только не в Европе и не в военных действиях на Тихом океане, а в Китае. Химическое оружие применялось в Китае японцами в связи с тем, что противник таким оружием не обладал, и, следовательно, не мог ответить теми же средствами.

С 1937 г. по 1945 г. Китай находился в состоянии войны с Японией. Эта война, известная в Китае под названием «Антияпонской войны», стала составной частью Второй Мировой войны. Вот некоторые факты применения химического оружия.

В 1938 г. японские войска, наступавшие в течение апреля и мая одновременно на юг от г. Цзинань (провинция Шаньдун) и на север

от г. Нанкин (провинция Цзянсу), применив против китайцев химическое и бактериологическое оружие, взяли г. Сюйчжоу.

25 июня 1938 г. японские войска подвергли бомбардировке химическими снарядами с фосгеном и хлором китайскую крепость Матань на р. Янцзы.

В июле 1938 г. при нападении на г. Воцюй провинции Шаньси японцы применили около 1000 единиц химических бомб.

24 августа 1938 г. японские войска снова применили химическое оружие при взятии г. Жуйчань.

Во время уханьской операции 1938 г. химическое оружие применялось японцами не менее 375 раз. Было использовано 48 тыс. снарядов с ядовитым газом.

В марте 1939 г. химическое оружие было применено против расквартированных в Наньчане гоминьдановских войск. В результате атаки погиб полный штатный состав двух дивизионов.

С августа 1940 г. в Северном Китае японцы 11 раз применяли химическое оружие вдоль железнодорожных линий, в результате чего погибли свыше 10 тысяч китайских военнослужащих.

В августе 1941 г. 5 тысяч военнослужащих и мирных жителей погибли в результате химической атаки на военную базу китайских войск. В том же году в г. Ичан (провинция Хубэй) в результате распыления *горчичного газа* было уничтожено около 600 китайских солдат и офицеров и около 1000 человек было ранено.

В мае 1942 г. в селе Бэйтан уезда Динсянь провинции Хэбэй свыше 800 китайцев, прятавшихся в подземном укрытии, были уничтожены с помощью химического оружия (так называемая «Бэйтанская трагедия»).

При наступлении японских войск в 1944 г. в районе Гуйлиня (провинция Гуанси) против китайских войск также было применено химическое оружие. Учитывая тот факт, что у китайцев практически не было средств защиты, они понесли значительные потери.

После капитуляции Японии в 1945 г. в Китае остались целые склады химического оружия, значительная часть которого сконцентрирована на северо-востоке Китая и до сих пор не уничтожена.

197. «Огнемёты изобретены *китайцами*».

Вальтер Кремер и Гетц Тренклер в своем «Лексиконе популярных заблуждений» с уверенностью, заслуживающей лучшего применения, сообщают, что «ещё в XI в. при осаде и обороне городов китайцы применяли "*огнемёты*", выбрасывавшие горящую сырую нефть»[1]. Это действительно так, однако в Европе и на Ближнем Востоке *огнемёты* использовались уже на 1,5 тысячи лет раньше.

Первый достоверный случай «выбрасывания зажигательного состава из трубы» зафиксирован в битве при Делии (424 г. до н.э.). «Труба» представляла собой полое бревно, а «горючая жидкость» была смесью сырой нефти, серы и масла.

Несколько позднее был изобретён *огнемёт*, метавший не горючий состав, а чистое пламя вперемешку с искрами и угольями. В жаровню засыпалось топливо, предположительно древесный уголь, затем при помощи мехов начинал нагнетаться воздух, после чего с оглушительным и страшным рёвом из жерла приблизительно на пять метров вырывалось пламя.

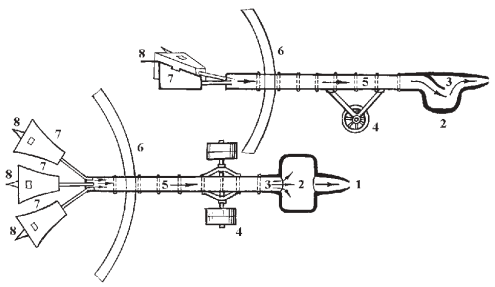

Мобильный огнемёт эпохи античности с принудительным нагнетанием воздуха: 1 – жерло огневой трубки; 2 – жаровня; 3 – заслонка для отклонения воздушной струи; 4 – колёсная тележка; 5 – скреплённая железными обручами деревянная труба для нагнетания воздушного потока; 6 – щит для обслуги; 7 – мехи; 8 – рукоятки мехов.

[1] Кремер В., Тренклер Г. Лексикон популярных заблуждений... – С. 209.

Несмотря на небольшую дальнобойность, это оружие было весьма эффективным в морском бою, особенно при сближении деревянных судов или во время вылазки осаждённых против деревянных осадных сооружений противника.

В 673 г. н.э. (***не*** в Китае!) было изобретено по-настоящему *огнемётное* оружие, известное под названием «греческий огонь».

Античность не знает этого оружия, но в военном трактате Энея Тактика (IV в. н.э.) упоминается огневая смесь, состоявшая из нефти, серы и древесного угля.

Настоящий «греческий огонь» появился в Раннем Средневековье. Считается, что он был изобретён неким *Каллиником* – сирийским ученым и инженером, беженцем из Баальбека. В 673 г., во время осады Константинополя арабами Каллиник сообщил императору Константину IV Погонату (668–685 гг.) рецепт *особой* горючей *смеси*. *Смесь* эта заливалась в глиняный сосуд, который с помощью метательной машины бросали в неприятеля. Кроме того, «жидкий огонь» извергался из сифонов. Из описаний действия «греческого огня» известно, что эта горючая смесь воспламенялась от соприкосновения с воздухом и горела даже на поверхности воды.

«Греческий огонь» был практически неотразимым оружием в морских сражениях, поскольку именно скученные флоты деревянных кораблей представляли собой превосходную цель для зажигательной смеси. И греческие, и арабские источники в один голос заявляют, что действие «греческого огня» было просто-таки ошеломительным.

Точный рецепт этой горючей смеси остаётся загадкой и по сей день. Обычно называются такие *составляющие*, как *нефть*, *различные масла́*, *горючие смо́лы*, *сера*, *асфальт* и обязательно некий «*секретный компонент*». Наиболее адекватным вариантом видится смесь негашёной извести и серы, которая загорается при соприкосновении с водой, а также лёгких фракций перегонки нефти (типа *бензина*) с загустителем. По своему действию «греческий огонь» весьма напоминал *напалм*.

Впервые трубы с «греческим огнем» были установлены и опробованы на дромоне (византийское одномачтовое судно с одним рядом вёсел. – А. Драгункин), а потом они стали главным оружи-

ем всех классов византийских кораблей. При помощи «греческого огня» были уничтожены два больших арабских флота вторжения.

Византийский историк Феофан сообщает: «В год 673 ниспровергатели Христа предприняли великий поход. Они приплыли и зазимовали в Киликии. Когда Константин IV узнал о приближении арабов, он подготовил огромные двухпалубные корабли, оснащённые Греческим огнем, и корабли – носители сифонов ... Арабы были потрясены ... Они бежали в великом страхе …»[1].

В 718 г. византийский флот в очередной раз разгромил флот арабский на подступах к Константинополю – и опять-таки с помощью «греческого огня».

В начале X в. византийский император Лев VI Философ (886–912 гг.) в своём военном трактате «Тактика» писал: «Следуя обыкновению, должно всегда иметь на носу корабля трубу, выложенную медью, для бросания огня в неприятеля. Из двух гребцов на носу один должен быть трубником»[2].

Любопытно, что византийцам в течение нескольких веков удавалось сохранять в строжайшей тайне секрет приготовления этой горючей смеси. Специально распространялись слухи о том, что «огонь был открыт ангелом Божиим лично императору Константину». Византия сохраняла свою монополию на «греческий огонь» до XII в.

Непонятно, почему столь мощное и эффективное оружие к XIV в. было совершенно забыто и вытеснено порохом. Ведь – как показывает практика – во многих случаях *зажигательный* снаряд способен нанести противнику гораздо больший ущерб, чем эквивалентный ему по мощности *фугасный*.

Огнемётное оружие в Китае появилось лишь в XI–XII вв. Ничего подобного «греческому огню» Дальний Восток не знал вплоть до 1944 г., когда американская авиация в боях с японцами за остров Сайпан (Марианские острова) впервые применила *напалм*.

---

[1] Зорич А. Греческий огонь и зеркала Архимеда. Доступно: http://www.legio.com.

[2] Там же.

Что же касается истории Европы XX в., то *огнемёты* впервые применили германские войска в Первую Мировую войну во время боев в Вогезах (граница французских провинций Эльзаса и Лотарингии) в 1915 г.

198. «В XVI в. *китайское* огнестрельное оружие было *совершеннее европейского*».

А почему же тогда *наиболее совершенные* «китайские» орудия XVI в. назывались «***франкскими*** орудиями» (по-китайски 佛郎機炮 – «*фоланцзи пао*») ..? (Может, китайцы готовили их для экспорта во Францию? И вообще, может, китайцы уже в XVI в. были «лидерами на рынке вооружений»? – А. Драгункин). – Нет, это были орудия, купленные у европейцев (в основном у португальцев) или изготавливавшиеся по европейским образцам. Увы, в XVI в. китайская артиллерия значительно уступала европейским образцам, причём уже тогда сами китайцы признавали этот факт.

Артиллерия была известна китайцам с XIII–XIV вв., однако появление пушек на полях сражений не привело к революции в китайском военном искусстве. С середины XV в. и до начала XVII в. (войны империи Мин с маньчжурами) серьёзных войн практически не велось, исключение, пожалуй, составила лишь Имчжинская война с вторгшимися в Корею японцами в 1592–1598 гг. В Китае эпохи Мин (1368–1644 гг.) – да и в последующую эпоху Цин (1644–1912 гг.) – *артиллерии* как отдельного *рода войск* не существовало, она не имела организации и использовалась эпизодически.

В XVI в. в Китае были известны различные типы орудий, однако в основном это были крепостные пушки на громоздких лафетах, напоминавших ящики. Прицельный огонь из таких орудий оставлял желать лучшего из-за невозможности нормального наведения пушки.

Полевой артиллерии не было. *Колёсные лафеты* были известны, но они отличались от европейских и скорее напоминали *телеги*, на которые устанавливали пушки.

В Европе XVI в. артиллерия широко использовалась не только при осадах городов и крепостей, но и на полях сражений (с конца XV в.). Во всех крупных сражениях XVI в. использовалась артиллерия, нередко решавшая исход боя (например, сражение под Оршей 1513 г.).

В первой половине XVI в. появляются теоретические труды по *баллистике* (труды Николо Тартальи 1537 г.).

В XVI столетии в Европе уже делались попытки деления артиллерии на *осадную*, *полевую* и на *орудия навесного огня* («мортиры»). Кроме того, в Европе существовали *многоствольные* орудия («*орга́ны*» или «*сороки*») – такие орудия не были уже чем-то исключительным.

В XVII в. они составляли значительный процент крепостной артиллерии. Например, по описи 1637 г. в Суздале имелось «две пищали сороковых медных, к ним 37 ядер железных, ядро по полугривне». В Калуге — «пищаль сороковая медная в стану на колёсах, к ней ядер 25 железных».

В Китае же XVI–XVII вв. ничего подобного не существовало.

Когда в 1620-е гг. империи Мин стали угрожать маньчжуры, китайское правительство попросило миссионеров-иезуитов организовать отливку пушек европейского образца, так как аналогичной технологии отливки пушек у китайцев не было, а пушки собственно китайского производства при выстреле часто разрывались.

Пушки, отлитые миссионерами, известны в китайской истории под названием «пушки рыжеволосых варваров» (по-китайски 紅夷炮 – «*хунъи пао*»).

С помощью этих орудий временно удалось остановить натиск маньчжуров на границы империи, однако превосходство в артиллерии всё-таки не сыграло особой роли в войне с маньчжурами, которые к 1683 г. всё равно завоевали Китай – а завоевав Китай, также использовали помощь миссионеров в создании артиллерийских орудий (для себя). Орудия, отлитые миссионерами, состояли на вооружении манчжуро-китайских войск вплоть до середины

XIX в., так что ***роль*** европейских типов огнестрельного оружия в Китае и вообще на Дальнем Востоке хорошо видна – исходным вариантом были образцы артиллерии, ввезённые в Китай из Португалии и Голландии.

Все вышеперечисленные факты говорят о том, что китайская артиллерия XVI, да и XVII в. значительно уступала европейской.

199. «Китайские "*вазоподобные мортиры*" XVI в., стрелявшие картечью».

Эта *выдумка* вместе с рисунком (см. ниже) взяты авторами данной книги из того же самого труда В.Е. Еремеева «Традиционная наука Китая – краткая история и идеи»[1].

На данном рисунке изображены устройства для запуска фейерверков, а не *мортиры*. Последние должны были непременно иметь *лафеты*, так как иначе в случае выстрела «вазоподобная мортира» неизбежно должна была бы опрокинуться. Кроме того, мортиры никогда не стреляли картечью, так как основной задачей мортиры является ведение по противнику *навесного* огня, поэтому основным снарядом мортиры являлись *бомбы*.

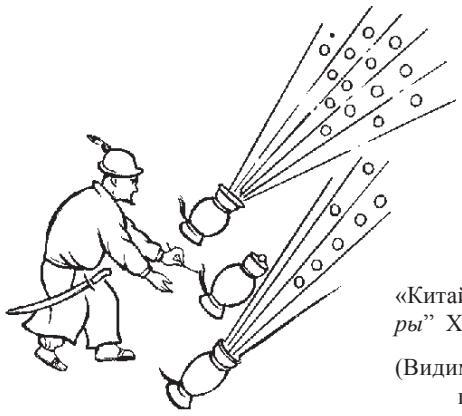

«Китайские "*вазоподобные мортиры*" XVI в., стрелявшие картечью»

(Видимо, они палят по маньчжурским парашютистам. – А. Драгункин).

[1] Еремеев В.Е. Традиционная наука Китая...

200. «В Китае уже в XVII в. появились *казнозарядные орудия*».

В Европе *казнозарядные орудия* появились ещё в XIV в. Более того, европейские артиллерийские орудия XIV–XV вв. в основном были *казнозарядными*. Как правило, это были орудия со съёмной камерой, куда закладывались снаряд и порох. В походе такие орудия перевозили в разобранном виде.

В Санкт-Петербургском Артиллерийском музее хранится ствол пищали «Три аспида» середины XVI в., заряжавшейся с казённой части, длиной 493 см при калибре 45 мм. В XVI в. в России был изобретён *клиновый затвор*. В том же Артиллерийском музее хранится железная казнозарядная пищаль с клиновым затвором калибра 2,5 дюйма – одно из первых орудий такого типа. В канале её ствола имеются нарезы, а над дулом – приспособление для крепления мушки.

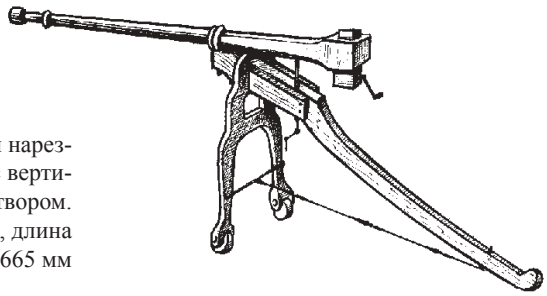

Русская казнозарядная нарезная пищаль XVII в. с вертикальным клиновым затвором. Калибр ствола – 25 мм, длина ствола – 665 мм

Такие пушки отливали и при Петре I, и сам царь объяснял посланнику Куракину, почему от них мало толку: «Сия инвенция давно нам знакома, но не употребляли для того, когда раза два или три выстрелят, то так от селитры нагорит, что клина нельзя опустить». *Казнозарядные* механизмы XVI–XVII вв. при тогдашнем уровне технологии обработки металлов невозможно было сделать надёжными и обеспечить непроницаемость ствола для пороховых газов, а соответственно, и мощность для крупных орудий. Поэтому *дульнозарядные* орудия были мощнее, надёжнее и дальнобойнее *казнозарядных* – и в Европе от *казнозарядных затворов*, известных с XIV в., к середине XVII в. отказались.

В Китае казнозарядные орудия, представлявшие собой фальконеты со съёмной камерой заряжания, появились где-то в XVII в. и широко применялись вплоть до середины XIX в. Основными снарядами были картечь и небольшие ядра. В Европе китайские казнозарядные орудия известны под названием *гингальсов* или *веглеров*. Практика применения этих орудий (например, Опиумные войны 1839–1842 гг. и 1857–1860 гг. – см. стр. 164) показала, что орудия такого типа были маломощными и недальнобойными.

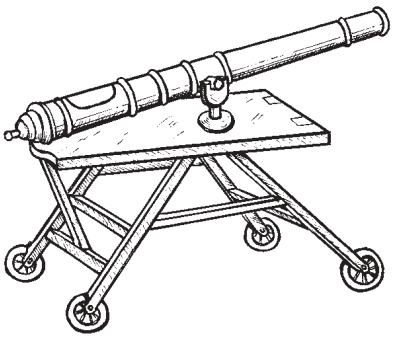

Китайский гингальс 1762 г.

201. «Ракеты».

«Страшилки» про *ракеты*, которыми **якобы** «была вооружена китайская армия в эпоху Средневековья», повторяются из книги в книгу не только любителями-дилетантами, но даже маститыми учёными-китаеведами.

В частности, касаясь темы *ракет*, многие авторы любят упоминать китайские сведения о том, что ещё «в 1232 г. в битве под стенами Кайфэна, когда город обложило тридцатитысячное монгольское войско, атака кочевников была отражена с помощью ракет». Далее эти же китайцы сообщают совершенно невероятные подробности о том, что «ракеты эти летели на расстояние 100 ли» (по Бушкову, «Россия, которой не было», стр. 280) – то есть на 50 км, или «на 9 километров (по книге Еремеева, отдел «Оружие», Интернет), и в месте своего падения выжигали всё на 60 м в окружности». (Какой разброс данных! И всё равно не верится,

поскольку если бы это было так, то китайцы уже давно были бы в Лондоне и в Лиссабоне, а весь Дальний Восток – от монголов до вьетнамцев – уже давно летал бы в космос … – А. Драгункин). При этом те же самые китайские авторы утверждают, что «сражение под Кайфэном было отмечено **первым в истории** применением *боевых ракет*».

В уже упоминавшейся книге В.Е. Еремеева, посвящённой и военному делу древнего и средневекового Китая, встречаются и «сведения» о том, что в средневековом Китае «успешно применялись так называемые "огненные ястребы", которые представляли собой деревянные сосуды с порохом или глиняные горшки, наполненные расплавленным легкоплавким металлом. Против живой силы противника использовались осколочные снаряды, начинённые порохом и разбрасывавшие при взрыве железные колючки, осколки железной или фарфоровой оболочки. Взрыв такого снаряда мог быть слышен на расстоянии 50 км, а осколки пробивали латы». Также упоминаются «разрывные снаряды, снабжённые соломенным хвостом для стабилизации в полёте». «… Изготавливались специальные стационарные пусковые установки, которые позволяли выпускать одновременно до 320 ракет. Имелись также портативные ручные пусковые установки ракет. Это были конические корзины, которые не изготавливались очень прочными, поскольку при изнашивании их просто заменяли … С XIV в. ракеты делались иногда многоступенчатыми. Такова была ракета "Огненный дракон, выходящий из воды", применявшаяся при морских сражениях. Когда ракеты около головы дракона сгорали, то зажигались фитили, поджигавшие ракеты у хвоста. Полёт ракеты совершался по прямой траектории на небольшом расстоянии над водой»[1]. (Наверное, и сами многоступенчатые ракеты были с разделяющимися боеголовками. – Авторы).

Более того, часто приводятся изображения «ручных ракетомётов корзинного типа», которые сделаны, естественно, по **современным** реконструкциям.

---

[1] Еремеев В. Е. Традиционная наука Китая...

«Китайский воин с ракетомётом корзинного типа» – современная «реконструкция»

Все эти «страшилки» суть не более чем *мифы* и *заблуждения*. И вот почему!

Во-первых, здесь следует обратить внимание на некоторые моменты, связанные с китайским языком. Дело в том, что по-китайски «*ракета*» будет 火箭 – «*хоцзянь*» (в данном случае мы приводим современное значение слова). Так вот: данное слово состоит из двух иероглифов, означающих «огонь» – 火 – «*хо*», и «стрела» – 箭 – «*цзянь*». В древнекитайском же письменном языке *вэньянь*, который употреблялся вплоть до начала XX в., слово 火箭 – «***хо**цзянь*» и означало «**огненная** стрела». По-видимому, в сражении под Кайфэном монголы были обстреляны ***зажигательными*** *стрелами*. Кстати сказать, именно зажигательные стрелы с утолщением на древке, начинённом порохом, китайцы применяли против англичан во время Опиумных войн XIX в.

Во-вторых, до нас не дошло ни одного вещественного доказательства существования «ракетного» оружия. Всё, что можно видеть сегодня, это **современные** «реконструкции».

В-третьих, что касается «ручных ракетомётов», то – если судить по их «реконструкции» – можно с уверенностью утверждать, что подобное устройство скорее всего попросту взорвалось бы в руках стреляющего, так как в нём исключена возможность наличия безопасной системы воспламенения ракет – именно поэтому у всех современных реактивных гранатомётов («базук») труба пус-

кового устройства открыта с обеих сторон, и при стрельбе необходимо, чтобы за спиной у стрелка находилось несколько метров свободного пространства, иначе пламя (не имея выхода) сожжёт стреляющего. Кроме того, пороховая ракета, выпущенная из подобного устройства, не может лететь по прямой траектории из-за малой начальной скорости и невозможности стабилизации. Справедливости ради необходимо добавить, что подобное оружие появилось в современных вооружённых силах (и, кстати, не в китайских) лишь во второй половине XX в.

Известно, что зажигательные стрелы с пороховым зарядом употреблялись в средневековом Китае и эти стрелы выпускали из лука или из арбалета, но **никогда** – из «ручных ракетомётов корзинного типа».

Не менее удивительно и то, что соседние с Китаем народы – монголы, японцы, корейцы, вьетнамцы – не переняли у китайцев ничего подобного. Как известно, военные новинки остаются *тайной* сравнительно недолго.

И, наконец, в «Приложении» (стр. 396) мы не случайно привели хронологию монгольских и маньчжурских набегов на Китай с 1400 г. по 1644 г. Если внимательно изучить эту хронологию, то окажется, что монголы, а затем и маньчжуры настоящим дамокловым мечом всё время висели над Китаем – империи Мин так и не удалось устранить опасность, исходившую со стороны воинственных соседей. На 67 побед, одержанных китайскими войсками, приходится 90 поражений. С XV по XVII в. стратегия Китая в отношении северных соседей представляла собой пассивную оборону и лишь изредка китайцы осуществляли походы против монголов, но не удалялись от Великой Стены более чем на 100 км. Видимо, были памятны пять походов императора Чэн-цзу (1403–1424 гг.) в Монголию, окончившиеся полным провалом. Во многих случаях китайские войска были вынуждены отсиживаться в крепостях, опасаясь прямого столкновения с противником. Если учесть несоизмеримость людских ресурсов Китая (около 150 млн человек на тот момент) и его противников (порядка 800 тыс. – 1 млн монголов в XV–XVI вв. и 600 тыс. маньчжуров

к началу XVII в.), то получится, что Китай не мог справиться со значительно более слабым во всех отношениях (не имевшим «ракет» и в 100 раз более малочисленным! – А. Драгункин) неприятелем, а предпочёл отгораживаться от него строительством Великой Стены.

Кроме того, в XIII в. «наличие» камнемётных машин и «ручных ракетомётов корзинного типа» не спасло Китай от завоевания монголами.

Подведём итоги. Если бы китайцы в действительности располагали «ракетным оружием», то никакой Великой Стены им не пришлось бы строить и никакие монголы или маньчжуры никогда не смогли бы завоевать Китай – китайцы просто уничтожили бы своих противников за очень короткое время.

А как же «средневековые китайские рисунки»? Если очень внимательно присмотреться, например, к рисунку на стр. 336, то это, скорее, устройства для запуска *фейерверков*. Подобные устройства, представляющие собой банку или коробку с пороховыми ракетами, находящимися внутри в отдельных секциях, производят и по сей день. Для безопасного пуска такого фейерверка необходимо поджечь фитиль и отойти на несколько метров – пороховые ракеты вылетают из банки на небольшое расстояние и взрываются. Полёт такой ракеты не является направленным из-за невозможности её стабилизировать и из-за малой начальной скорости.

Конечно, не следует исключать того, что, возможно, кто-то в Китае и пытался экспериментировать с «системами залпового огня», однако никаких вещественных доказательств этому у нас нет. Всё, что можно видеть в китайских военных музеях, является «*реконструкциями*» **Новейшего** времени, в то время как в России и в Европе сохранились **подлинные** многоствольные орудия, по крайней мере с XVI в.

Что же касается Европы, то в ней только в XVIII в. стали появляться более или менее перспективные разработки боевых ракет – и то только во второй половине столетия, когда в Англии над ракетами стал работать В. Конгрев, а в России – майор Дани-

лов и А.П. Денисов. В Индии ракеты были применены против английских войск армией майсурского раджи Хайдара Али в конце XVIII в., но неудачно – англичане всё равно завоевали Майсур. В 1801 г. во время осады Копенгагена англичане выпустили по городу около 1000 ракет системы Конгрева, также ракеты применялись англичанами и во время англо-американской войны 1812–1814 гг. А русские войска применяли пороховые ракеты систем Засядко и Константинова во время русско-турецкой войны 1828–1829 гг., при подавлении русской армией венгерского восстания 1848 г. и в Крымскую войну 1853–1856 гг. Образцы английских и русских ракет можно видеть в военных музеях обеих стран, однако следует заметить, что это оружие так и не стало массовым в XIX в. Во всех вышеперечисленных войнах оно не сыграло особой роли, а во второй половине XIX в. ракеты были вообще сняты с вооружения и снова появились лишь в 40-х гг. XX в.

202. «Истребитель-бомбардировщик F-10 “Летающий леопард” – самолёт *собственно китайской* разработки».

Это *заблуждение* известно только в пределах КНР и является не чем иным, как продуктом пропаганды.

Практически всё, что находится на вооружении Народно-Освободительной Армии КНР (сокр. НОАК), является продуктом *советской* или *иностранной* разработки. Так, основной автомат Т-56 – это советский АК-47, танк Т-59 – это советский Т-55, истребитель F-5 – это советский МиГ-23. Данный список можно продолжать долго …

Что же касается истребителя-бомбардировщика F-10 «Ле бао», что значит «Летающий леопард», то он был принят на вооружение НОАК в 1999 г. Пресса КНР подняла шумиху вокруг данного самолёта, утверждая, что это – «машина собственно китайской разработки», однако на самом деле «собственно китайского» в самолёте – только его название. *Фюзеляж* истребителя-бомбардировщика представляет собой *копию* американского F-16, который

Китаю продали пакистанцы. *Приборы* и *РЛС* самолёта – с неудавшегося проекта истребителя-бомбардировщика «Лави» израильского производства, а *двигатель* – российского производства (как у отечественного МиГ-29). На испытаниях несколько F-10 разбились, при этом выявились серьёзные конструктивные недостатки самолета. В результате истребитель-бомбардировщик F-10 «Ле бао» так и не был запущен в серийное производство, а вооружённые силы КНР предпочли закупить российские истребители СУ-27 и МиГ-29.

КИТАЙСКАЯ КУХНЯ

203. «Рис *всегда* был основным продуктом питания китайцев».

Это не так, хотя в сознании европейцев китайская кухня действительно ассоциируется именно с *рисом*. В Древнем Китае приблизительно до IV в. до н.э. основным продуктом питания было ***просо***. В древнекитайской «Книге песен» (“詩經” – «Ши-цзин», время составления – около VII в. до н.э.) упоминаются *просо* и другие злаковые культуры как *основа* питания древних китайцев. *Рис* же был заимствован древними китайцами у народов, обитавших в бассейне р. Янцзы и к югу от неё, прежде всего – у племён *вьет* (кит. «*юэ*») – предков современных вьетнамцев. В первые века до нашей эры рис употреблялся ещё как сравнительно дорогое *лакомство* и был доступен далеко не всем слоям населения, и только в период правления династии Хань (206 г. до н.э. – 220 г. н.э.) *рис* стал *основным* продуктом питания китайского народа.

204. «Китайцы в основном едят *рис*».

Этот *стереотип* встречается и сейчас. С тем же успехом можно утверждать, что «русские питаются в основном хлебом» – и надо сказать, очень многие китайцы именно так и думают. *Рис* является *основой* китайской кухни. Эта кухня, в свою очередь, подразделяется на «*основную* пищу» 主食 – «*чжу ши*», к которой

относятся *рис* и *мучные изделия* (*лапша*, *пампушки*, *пельмени*), и «*вспомогательную* пищу» 副食 – «*фу ши*», к которой относятся *овощи*, *зелень*, *мясо* и прочее. Это разделение возникло в те времена, когда рис действительно был *основной пищей* большинства китайцев. Деление кухни на «*основную*» и «*вспомогательную*» еду как бы говорит о том, что без «основной пищи» обойтись нельзя – точно так же, как редко какая трапеза в России обходится без хлеба. Блюда из *вспомогательной* еды как бы *прилагаются* к *основной* еде. Нередко *овощи*, *зелень*, *мясо* действительно служат чем-то вроде *приправ* к рису или к лапше, и без этих «*приправ*» в принципе можно обойтись. Впрочем, те времена, когда китайцы действительно питались в основном рисом, отошли в прошлое к концу 1980-х – началу 1990-х гг., когда в Китае были окончательно отменены продовольственные карточки.

205. «В Китае *плохо* с продуктами питания и до сих пор случается *голод*».

Парадоксально, но факт: в России иногда встречаются люди, которые искренне *думают*, что «с едой в Китае плохо». На самом деле, проблема обеспечения людей продовольствием в Китае решена, как минимум, с конца 1980-х гг. Прилавки в магазинах и на рынках поражают своим ассортиментом, ничуть не уступающим – а то и превосходящим – соответствующие магазины и рынки в России и на Западе. Продукты питания, а также общественное питание в Китае очень дёшевы по сравнению, например, с Россией. Практически на любой улице можно увидеть не только рестораны и/ли кафе, но и множество забегаловок, закусочных, а также людей, готовящих еду прямо на улице. Обычно готовят *баоцзы* (*китайские манты*), *лапшу*, *китайские шашлычки* и многое другое – так что умереть в современном Китае с голоду просто невозможно.

В настоящее время Китай не только сумел полностью обеспечить себя продовольствием, но даже экспортирует какую-то часть продуктов питания (рис, мясо, овощи, фрукты) за гра-

ницу. Достижение возможности обеспечения полуторамиллиардного населения Китая продовольствием само по себе является весьма значительным успехом страны – в этом огромная заслуга трудолюбивых китайских крестьян, заботливо возделывающих буквально каждый пригодный, а иногда и непригодный (с точки зрения европейцев) к обработке кусок земли. При этом надо иметь в виду, что далеко не все китайские хозяйства механизированы и зачастую земля обрабатывается самыми простыми сельскохозяйственными орудиями. В качестве удобрений используются химические и минеральные удобрения, в том числе и производимые в России*.

* Если Вы читали прекрасное произведение Гончарова «Фрегат “Паллада”», то Вы можете вспомнить эпизод о том, как японские «*охотники за удобрениями*» (во время пребывания фрегата в Японии) ходили за русскими матросами и ждали, пока те «*присядут*» где-нибудь, чтобы справить естественную нужду. А ***объём*** того, что «выходило» из русских матросов, восхищал и радовал японцев. – А. Драгункин.

206. «Китайская кухня *полезна* для здоровья».

Подобные фразы любят писать в *рекламах* китайских ресторанов. Дескать, «китайские блюда не только вкусны – они ещё и очень полезны».

На самом деле среди блюд китайской кухни начисто отсутствуют молочные продукты, содержащие значительное количество белка, необходимого организму. Китайская кухня (независимо от её *регионального* варианта) состоит в основном из *овощных* и *растительных* блюд, которые обычно малокалорийны. Блюда готовятся как правило из полуфабрикатов – то есть из заранее приготовленных компонентов (овощи, мясо и т. д.) – таким образом, получается, что блюда китайской кухни готовятся из *субпродуктов*. (Кстати, именно поэтому китайские рестораны и являются самыми дешёвыми в мире – из-за низкой себестоимости «составляющих» китайских блюд, в то время как *русские* и *французские* рестораны – одни из самых дорогих. – А. Драгункин).

Мясных блюд в китайской кухне сравнительно мало. В приготовлении мясных блюд используются тонко нарезанные или нарубленные ломтики мяса, а также внутренности животных, уши, жир, которые готовятся на сильном огне*. При этом мясо обязательно перемешивается с овощами или поливается соусом. Интересно, что среди блюд китайской кухни полностью отсутствуют блюда, состоящие из отдельных больших кусков мяса, вроде бифштекса, ромштекса, стейка, шашлыков, также отсутствуют блюда, приготовленные на вертеле. Блюда готовятся на очень сильном огне в течение нескольких минут*. После приготовления блюд *таким* способом мясо и овощи становятся очень мягкими, что не способствует укреплению зубов и дёсен у человека, особенно у детей. Не случайно у большинства китайцев плохие зубы и развит неправильный прикус.

* В учебниках криминалистики для следователей пишется, что «90% самых важных улик лежат на поверхности». И историческая причина именно ***такого*** «китайского» метода приготовления пищи (быстро, на очень сильном огне и в одном и том же масле – см. «*Заблуждение*» № 210) также проста до опупения – постоянный **дефицит *топлива***, которым в Китае являлась *древесина*. Хочу добавить («Хочешь – смейся, хочешь – плачь!»), что в настоящее время дефицит *древесины* привёл к ещё одной огромной **для Китая** проблеме (Слава Богу – ни у нас, ни в Европе, ни в Америке именно **этой** «*проблемы*» нет! – и см. ещё одно моё примечание** в конце этой главки) – им **не из чего** делать *палочки для еды* (筷子 «*куайцзы*»)! Вы не можете себе даже представить, ***сколько*** отличного леса вырубается в Китае именно для изготовления этих *палочек* … – А. Драгункин.

Преобладание растительной пищи отражено даже в китайском *языке*, где понятия «*пища*» и «*овощи*» обозначаются одним иероглифом 菜 – «*цай*».

Китайская пища зачастую (хотя и не всегда) бывает достаточно *острой* (см. «*Заблуждение*» № 208), поэтому у китайцев распространены желудочно-кишечные заболевания.

Можно сказать, что именно *голод* создал китайскую кухню. Не случайно один из первых вопросов, который китайцы задают собеседнику при встрече, это вопрос: «Вы поели?». (По-китайски он звучит как “你吃飯了嗎?” – «*Ни чифань ла ма*?». А отвечать

надо так: “吃了. 謝謝” – «*Чи ла*! *Сесе*!» – «Поел, спасибо!» – Запомните, пожалуйста! Наверняка когда-нибудь пригодится. – А. Драгункин).

В связи с вышеописанным можно считать, что блюда китайской кухни являются лёгкой пищей, поэтому полного насыщения организма не происходит. Не случайно китайцы всё время стараются что-то есть или жевать.

Такое питание отразилось и на телосложении китайцев. В Народно-Освободительной Армии Китая рядовым солдатам полагается нести груз не более 11 кг. По свидетельствам советских военных инструкторов, находившихся в вооружённых силах Коммунистической Партии Китая в 1930–1950-е гг., у китайских солдат не хватало сил для переключения рычагов при поворотах танка, поэтому советские инструкторы буквально настаивали на введении специального пайка для солдат танковых войск. Примерно такие же свидетельства сохранились и от советских лётчиков, обучавших китайских пилотов в начале 1950-х гг. Известно, что из-за слабой конституции тела китайские пилоты часто не выдерживали перегрузок.

Так что перечисленные факты, увы, говорят сами за себя.

** Сегодня Ф.И. Тютчев сказал *бы*, наверное (*перефразируя* самого себя): «Умом *Китай* нам не понять, умом *Китай* нам не измерить …» – и правда, в Китае (кроме *палочек*!) существуют **такие** «*проблемы*», которые Вам даже в голову не придут … Например, каждое утро тысячи поездов везут на работу миллионы китайцев. Они – и мужчины, и женщины – едут в них *стоя*, стиснутые как селёдки зачастую по нескольку часов – а как насчёт *попи́сать* ..? – А никак! Поэтому ***ВСЕ*** они едут **в *памперсах*** *для взрослых* и на конечных станциях стремятся от них избавиться. Мне продолжать ..? (Эта же «*проблема*» существует на Тайване и в Японии). – А. Драгункин.

207. «Китайская кухня *не способствует ожирению*».

Это *заблуждение* связано с тем, что в китайской кухне преобладают *овощные* и *растительные* продукты. Однако не следует забывать, что при приготовлении блюд широко используются

маслá или *жир*. Именно поэтому большинство европейцев, приезжающих в Китай, как правило, прибавляют в весе. В частности, один из авторов этой книги, проживший в Китае около года (К. Котков), поправился с 73 кг до 78 кг.

208. «Китайская пища – *острая*».

Не всегда так. Дело в том, что китайцы живут в *различных* регионах с *различными* природными и климатическими условиями, поэтому китайская кухня не представляет из себя единого целого и фактически распадается на несколько *региональных*, весьма отличающихся друг от друга *кухонь*. Обычно выделяют *северокитайскую*, *сычуаньскую*, *хунаньскую*, *кантонскую кухни*, *кухню восточного побережья* Китая (район Шанхая, провинций Чжэцзян и Фуцзянь). Иногда ещё выделяют *кухню Северо-Западного Китая* (провинции Шэньси и Ганьсу), *кухню китайских мусульман* и некоторые другие. Так вот, *острые* блюда характерны только для *сычуаньской* (по-китайски 川菜 – «*чуаньцай*»), а также для *хунаньской* кухни (по-китайски 湘菜 – «*сянцай*»). Китайцы говорят: «Сычуаньцы не боятся острой пищи, а хунаньцы боятся, что (пища) не острая».

Что же касается остальных видов региональной китайской кухни, то острые блюда для них нехарактерны.

209. «Китайская кухня – это различные *экзотические* блюда».

Именно так представляет себе *китайскую кухню* большинство наших сограждан и европейцев: «суп из ласточкиного гнезда», «водка со змеёй или со скорпионами», «блюда из змей / собак / кошек / крыс», «жареные скорпионы / пауки» и тому подобное.

На самом деле блюда китайской кухни на 90% состоят из риса, овощей, свинины, курятины, говядины, баранины и других привычных для нас составляющих, просто приготовленных зачастую необычным способом.

Что же касается *экзотики*, вроде «супа из ласточкиного гнезда» или «змеиного мяса», то блюда эти очень дороги, и лишь немногие китайцы могут их себе позволить. Во всяком случае, большинство из них вряд ли пробовало их хотя бы 1–2 раза в жизни.

210. «Гений китайского повара позволяет приготовить овощи со вкусом мяса или рыбу со вкусом овощей»*.

Подобные «экзотические блюда» на самом деле готовятся весьма *простым* способом. Дело в том, что большинство блюд китайской кухни (независимо от её *регионального* варианта) готовят путём быстрого обжаривания небольших кусочков овощей, мяса, рыбы и других продуктов в глубокой сковороде в кипящем масле. Обычно блюда готовят, не меняя масла (чтобы беречь топливо! – А. Драгункин). После приготовления, скажем, мясного блюда, ***в то же самое масло*** бросаются *баклажаны* – в результате получается блюдо «Баклажаны со вкусом мяса». Вслед за этим ***в это же масло*** можно положить кусочки *рыбы* – и получается «Рыба со вкусом овощей». Так что рецепт приготовления таких блюд весьма прост.

* От себя добавлю китайскую пословицу: «Тот не повар, кто не приготовит 100 блюд из света Луны». Комментарии излишни …

А. Драгункин.

211. «Китайцы едят *всё*».

Эта *выдумка* распространена даже среди специалистов по Китаю. На самом деле так можно сказать – и то с натяжкой – лишь о жителях провинции *Гуандун* на юге Китая. При приготовлении блюд *кантонской* (*гуандунской*) *кухни* используются самые невероятные составляющие: лягушки, различные виды насекомых, собаки, кошки, змеи, ящерицы. Такие блюда, как «Битва дракона с тигром» (то есть суп из кошки со змеёй), суп из ласточкиных гнёзд, бульон из крысиного мяса, блюда и алкогольные напитки из змеи и различных экзотических морепродуктов давно стали визитной карточкой *кантонской* кухни.

Для остальных регионов подобные блюда нехарактерны. Например, северные китайцы не употребляют в пищу мясо кошек и змей.

И, наконец, китайцы практически не употребляют в пищу молочных продуктов. Крайне редко продукты (например, мясо, овощи, зелень) употребляются в сыром виде. В основном в пищу употребляются продукты, прошедшие горячую обработку.

212. «*Пельмени* заимствованы *из Китая*».

Пельмени были заимствованы русскими у *финно-угорских* народов Урала. Слово «*пельмени*» пришло в русский язык из языка *коми*, и происходит оно от слов «*пель*» – «*хлеб*» и «*нянь*» – «*ухо*». *Пельмени* также являются блюдом и *украинской* («*вареники*»), и *итальянской* («*равиоли*»), и *грузинской* («*хинкали*»), и *среднеазиатской* («*манты*»), и *бурятской* («*позы*») кухонь.

Сомнительно, чтобы в глубокой древности, ещё при отсутствии дорог и торговых связей между Уралом, Италией, Грузией и Китаем, *пельмени* были бы заимствованы *уральцами*, *итальянцами* и *грузинами* из Китая. (А почему, например, не ***китайцами*** / *бурятами*, *уральцами* и *итальянцами* у ***грузин***? – Ведь Грузия примерно *равноудалена* от них от всех, то есть находится как бы *посерединке* этой «*пельменной*» географической *параллели*: Средиземноморье–Россия / Украина–Кавказ–Средняя Азия–Бурятия / Китай! – А. Драгункин). Сам факт наличия ***собственных*** (а ***не*** «китаеподобных»! – А. Драгункин) названий этих блюд в языке *коми*, в *итальянском*, в *грузинском* и т.д. свидетельствует об их *местном* происхождении, а не о заимствовании.

213. «Китайские пельмени *более разнообразны*, чем русские пельмени, в которых присутствует *только* мясо».

Это весьма распространённое *заблуждение* основано на том, что большинство жителей нашей страны мало знакомы с **нашей** же национальной кухней, покупают замороженные пельмени в магазине и редко делают их сами по рецептам, полученным

от бабушек или взятым из кулинарных книг. Те же, кто бывал в китайских пельменных ресторанах, действительно имели возможность попробовать китайские пельмени с весьма разнообразными начинками. К сожалению, замороженные пельмени, продаваемые в наших магазинах, различаются в основном только торговой маркой, а не начинкой, которая почти исключительно мясная. Кроме того, «заморозка» мало похожа на настоящие русские пельмени. Мало кому, увы, известны уральские *рыбные* пельмени, или пельмени, начиняемые *рыбой со свининой*. А кто знает, что такое «*кундюмы*»? – Это старинное русское блюдо напоминает пельмени, но отличается от последних способом приготовления: *кундюмы* сначала пекут, а затем томят в духовке, и в качестве начинки используются грибы с гречневой кашей или рисом. Мало кому известны пельмени с медвежатиной и с жареными грибами. Здесь приведены лишь некоторые примеры – так что о *разнообразии* русской пельменной кухни суди́те сами.

214. «*Лапша* заимствована *из Китая*».

Лапша характерна не только для китайской, но и для многих других национальных кухонь, находящихся в разных частях света. *Лапша* есть и в итальянской кухне, и в кухне германских народов (лапша «*нудль*» – очень распространённое в Германии блюдо), и в среднеазиатской, и в ряде других кухонь. ***Принято*** считать, что в русскую кухню *лапша* попала из среднеазиатской, так как слово «*лапша*» **якобы** «происходит от татарского "*лакча*" (общепринятое мнение, с которым мы не согласны – см. примечание**), что означает "мелкие кусочки теста, сваренные в бульоне"».

* Слово «*лакча*» не может быть исконно татарским, так как в тюркских языках не встречается слов, начинающихся на «***л***-» или на «***р***-», а если таковые и есть, то это заимствования из других языков, поэтому этимология М. Фасмера в очередной раз неверна. – К. Котков.

** ***Корень*** в слове «***лап***-ша» – это **чисто русский** *корень*, имеющийся в словах: х-***леб***, ***леп***-ёшки, а также в кавказском ***лав***-аше, в литовском k***liep***-as, в латышском k***laip***-s, в готском h***laif***-s, в древнеисландском

h***leif***-r, в финском ***leip***-а, в английском ***loaf*** («***лом***-оть»), в греческом ***loib***-arai и пр., произошедших от *составного* русского слова «ко-***лоб***-ок» (первое «***хлеб****обулочное* изделие» на Земле). А в мировой *этимологии* гуляет ещё и якобы «древнекитайское» слово "g***liep***" – «рисовые зёрна»! Читайте мою книгу «5 сенсаций». – А. Драгункин.

215. «Рецепт приготовления лапши и пельменей был привезён в Европу *Марко Поло*».

Эту *выдумку* любят повторять китайцы, когда речь заходит о знаменитом венецианце. Вряд ли Марко Поло привёз рецепт *лапши* и *пельменей* из Китая, так как он в своей книге нигде не упоминает об этих блюдах, столь характерных для Северного Китая. Заметим, что судя по «Книге Марко Поло», её автор был очень наблюдательным человеком, подробно описавшим обычаи, нравы и даже пищу тех народов, среди которых ему удалось побывать. Однако *ни* о *лапше*, *ни* о китайских *пельменях* он не упоминает.

216. «"Лапша быстрого приготовления" изобретена *в Китае*».

Лапша быстрого приготовления изобретена не в Китае, а в Японии в 1958 г. Её изобрёл Момофуки Андо, основатель крупнейшей японской компании по производству питания – «Nissin Food Products Company».*

После Второй Мировой войны Япония испытывала острую нехватку продовольствия. Молодой безработный финансист решил поправить свои дела, выпуская недорогой и вкусный продукт – лапшу быстрого приготовления. Он пробовал разные способы сушки лапши: от старинного японского способа до копчения продукта на солнце. Открытие было сделано случайно на основе японского вида жарки бездрожжевого теста в масле – именно эта технология и легла в основу лапши под названием «Рамэн из курятины»: лапшу замачивали в приправленном специями бульоне, после чего её обжаривали во фритюре и высушивали. Через тридцать лет, побывав в США, Андо увидел, как американцы разламывают обычную

сухую лапшу, кладут её в пластиковый стаканчик и заваривают. Вернувшись в Японию, он разработал новый продукт – «Лапша в чашке». Момофуки Андо продолжает руководить компанией «Nissin Food Products Company» и девизом его жизни является фраза: «Делайте еду для всего мира!».

В Россию *лапша быстрого приготовления* попала в 1993–1994 гг., причём это была лапша *китайского* производства. Отсюда и возник наш *миф* о том, что «лапшу быстрого приготовления изобрели китайцы».

217. «*Лагман* – это блюдо *среднеазиатской* кухни».

Лагман – это *лапша* с овощной и мясной подливой. В сознании русских и европейцев *лагман* твёрдо ассоциируется со *среднеазиатской*, прежде всего с *узбекской* и с *уйгурской* кухнями.

Однако на самом деле это блюдо появилось в Средней Азии лишь с середины XIX в. Рецепт его приготовления привезли с собой *дунгане* – китайские мусульмане, бежавшие в Среднюю Азию после подавления в Китае дунганских восстаний (1850–1870-е гг.).

По-китайски это блюдо называется 拉麵 – «*ламянь*», что означает «вытянутое тесто». По-дунгански это блюдо называют ещё 涼麵 – «*лёнмянь*», то есть «охлаждённое тесто». Именно от слова «*лёнмянь*» (**якобы**) и произошло слово «*лагман*»*. *Ламянь* в Китае известен как блюдо северо-западной китайской кухни, а *родиной* этого блюда *считается* город Ланьчжоу – административный центр провинции Ганьсу, где проживает преимущественно мусульманское население.

Интересно, что уйгуры и узбеки до сих пор иногда называют *лагман* «дунганской лапшой».

* По моему мнению, слово "***lag-man***" имеет чисто *индоевропейское* происхождение и состоит из двух **понятных** каждому *индоевропейцу* слов: "*la*(*n*)*g*" – «*длинный*» и "*man*" ("*pan*") – «*хлеб*» (Вспомните русские «***ман***-ную крупу», «***ман***-ну небесную», а так-

же китайские «***пам***-пушки» («*н*-» перед «-*п*» всегда переходит в «*м*». – А. Драгункин), романский "***пан****е*" – «хлеб» и английскую "***бип***" – «булочку»!).

То есть «*лаг-ман*» значит просто «*длинный хлеб*» – а разве это не «*лап*-ша»? – См. «*Заблуждение*» № 214. И снова отсылаю Вас к своим «5 сенсациям». – А. Драгункин.

218. «"Утка по-пекински" – это *исконно китайское* блюдо».

Это верно лишь в том смысле, что «утка по-пекински» является «визитной карточкой» китайской кухни. Для того, чтобы понять происхождение этого блюда, необходимо кратко описать его приготовление и ритуал его «поедания». Чтобы приготовить «утку по-пекински», обычно используют мясо «утки пекинской породы» (Не путайте: «*пекинская утка*» и «*утка по-пекински*» – это ***разные*** вещи! См. «*Заблуждение*» № 255. – А. Драгункин), которых специальным образом откармливают. В Пекине существуют особые рестораны, специализирующиеся на приготовлении «утки по-пекински» – наилучшими из них считаются рестораны семейной сети «Цюаньцзюйдэ». Тушку утки запекают в печи, после чего приносят на стол к клиенту*. Далее утка либо нарезается тонкими ломтиками непосредственно на столе, либо блюдо относят обратно на кухню и режут его там. Очень любопытно то, ***как*** едят «утку по-пекински». Сначала принято выпивать крепкую настойку-аперитив. Потом на стол подаётся блюдо с нарезанной уткой, а также небольшие блюдца с пресными лепёшками, кусочками огурца, зелёным луком и густым соевым соусом тёмного цвета. Ломтики утки обмакиваются в соус, заворачиваются в лепёшку и съедаются вместе с другими составляющими. Лепёшки обычно берутся руками. На банкетах в качестве *гарнира* к «утке по-пекински» могут подаваться утиная печень, язык, яйца, а для гурманов – даже перепонки с утиных лапок. В конце трапезы могут принести бульон, сваренный из костей утки. Поскольку утиное мясо само по себе очень жирное, «утка по-пекински» является весьма сытным блюдом.

Заметим, что описанный процесс «поедания» утки *необычен* для китайской кухни, поскольку в китайской кухне отсутству-

ют *лепёшки* как обязательный элемент – и мясо или овощи никогда не заворачиваются в них. Все другие блюда китайской кухни обычно едят палочками, супы и бульоны либо пьют из пиал, либо едят небольшими ложками – и только «утку по-пекински» принято есть не палочками, а руками. Мясо и другие составляющие, завёрнутые в лепешки, весьма напоминают арабскую *шаверму* (*шаурму*) или турецкий *дэнер-кебаб*. Кроме того, большинство блюд китайской кухни готовятся быстро, а «утка по-пекински», наоборот, медленно.

Итак, «утка по-пекински», скорее всего, блюдо *некитайского* происхождения. (Знающие китайцы утверждают, что в сам Пекин рецепт приготовления утки пришёл из провинции Шаньдун. Однажды шаньдунские повара так искусно приготовили это блюдо императору, что тот повелел впредь готовить его в столице). По-видимому, это блюдо могло прийти в Китай во времена монгольской династии Юань, когда в Китае было очень много выходцев из мусульманских стран. Постепенно «утка по-пекински» стала оригинальным блюдом именно *китайской* кухни.

* Если Вы вдруг захотите приготовить «утку по-пекински» дома, то вот как это делается: купите большую жирную утку, сделайте у неё на шее *надрез* и через него наполните тушку утки *китайским маринадом*, который лучше всего приобрести в китайском ресторане. Потом утку нужно сильно *запечь* или *обжарить* до тёмно-коричневого цвета. Утку подавайте на стол *целой* и уже на столе нарежьте её *тонкими ломтиками*. Кусочек утки кладут на ***тонкую*** лепёшку, посыпают ***зелёным*** *луком*, сворачивают лепёшку и обмакивают полученную трубочку в ***соевый*** *соус*. – А. Драгункин.

219. «Красный перец – *неотъемлемая составляющая* блюд китайской кухни».

Красный перец действительно присутствует во многих блюдах китайской кухни, однако он появился в Китае только в XVI в. Его завезли в Китай португальцы или испанцы из Америки – до этого *красный перец* в Китае не был известен.

220. «Кетчуп».

Данный вариант томатного соуса был изобретён не американцами, а *китайскими* эмигрантами – выходцами из Кантона, поселившимися в Калифорнии в 1840-е гг. и жившими в Америке. Слово «кетчуп» происходит от кантонского 茄汁 – "*ke jap*" («*кхе джяп*»), что значит «томатный соус». Потомок немецких иммигрантов Генри Джон Хайнц организовал массовое производство этого соуса и превратил *кетчуп* в продукт, родиной которого *считают* США.

221. «Горячая вода. Китайцы пьют много горячей воды из-за того, что *живут в жарком климате*».

Многие европейцы, общаясь с китайцами или побывав в Китае, замечали, в каких огромных количествах китайцы потребляют *горячую воду* (по-китайски 開水 – «*кайшуй*»). В китайских гостиничных номерах **обязательно** присутствуют термосы. Приезжая в Россию или в Европу, китайцы очень удивляются отсутствию термосов с кипятком в гостиничных номерах и тяжело привыкают к этому. Самый распространённый вопрос, который китайский турист задаёт персоналу в российской или в европейской гостинице, это: «Где можно взять кипятку?». Как правило, китайцы часто носят с собой небольшие банки или бутылки, наполненные чаем или кипятком, который они время от времени попивают.

По-видимому, китайцы гораздо тяжелее переносят жажду, чем европейцы. Это связано не с жарким климатом страны (так как ни арабы, ни жители Средней Азии не носят с собой банок с чаем), а с особенностями *питания* китайцев.

Дело в том, что вплоть до недавнего времени (почти до начала 1980-х гг.) в Китае ощущалась более или менее постоянная нехватка продовольствия – и вообще можно с уверенностью сказать, что китайцы недоедали по крайней мере последние две тысячи лет. Это связано с частыми стихийными бедствиями и, главное, со сравнительно рано наступившей нехваткой природ-

ных ресурсов: эрозия почв, уничтожение лесов (см. стр. 348) и истребление большей части диких животных уже в 1-м тысячелетии до н.э. В старом Китае голод был очень частым явлением – практически каждый год в той или иной части страны люди голодали. Даже в XX в. крупнейший голод столетия случился именно в Китае в 1958–1959 гг. (он унёс жизни около 37 млн человек. – А. Драгункин).

Голод, часто имевший место в прошлом, наложил определённый отпечаток на национальную психологию китайцев. Сидя за столом, китайцы любят поговорить о еде, об особенностях разных блюд или вариантов национальной кухни. Вошедшему в дом гостю всегда предлагается чай или стакан кипятку.

Потребление кипятка в больших количествах связано именно с *голодом*. Видимо, уже в древности было замечено, что если голодающий человек пьёт горячую воду, то шансы получить язву желудка из-за голодания заметно снижаются, поскольку горячая вода разбавляет желудочный сок и его «разъедающее» воздействие на стенки желудка ослабевает. Кроме этого, выпивая кипяток, человек чувствует, что его желудок наполнен – а это создаёт иллюзию сытости.

Постепенно систематическое употребление горячей воды перешло в национальную привычку всего народа.

222. «“Китайский самовар” изобретён *китайцами*».

На самом деле «*китайский самовар*» (по-китайски 火鍋 – «*хого*», букв.: «*огненный котёл*»), использующийся для быстрого приготовления пищи, был изобретён *монголами* в XIII в.* Сегодня *хого* представляет собой закрытый котёл с трубой посередине, ставящийся на печку (как наша «*чудо-печь*». – А. Драгункин). Монгольские предания связывают изобретение «китайского самовара» с Чингис-ханом. Однажды во время военной кампании Чингис-хану необходимо было накормить своё войско. Поскольку пищу надо было приготовить очень быстро, Чингис-хан приказал нарезать баранину именно *очень тонкими* ломтиками и бросить

её в котлы с кипящей водой, которые для *поддержания* высокой температуры **плотно накрыли крышками** (чего раньше не делалось!). Благодаря этому баранина сварилась в считанные мгновения, и воины сумели быстро подкрепиться перед боем.

* Поэтому *китайский самовар* ещё называют «*монгольским котлом*». Его используют и в ресторанах, где он представляет собой *горшок* или *кастрюлю* с крепким острым бульоном, кипящим прямо на столе (на небольшой газовой плитке), в который опускают ***тонко*** нарезанное мясо, овощи, прозрачную лапшу, яйца и прочее. Эту «*солянку*» варят прямо на столе в течение нескольких минут, а затем едят палочками, причём бульон, ставший ещё вкуснее, едят только в самом конце. – А. Драгункин.

223. «Алкогольные напитки в Китае делаются *из риса*».

Это *заблуждение* происходит, видимо, из не совсем правильного представления о том, что «китайцы в основном питаются рисом». На самом деле, алкогольные напитки в Китае делаются не только из риса, но и из *проса*, *гаоляна* (*сорго*) и из *плодов*.

224. «Китайцы потребляли крепкие алкогольные напитки уже *3–5 тысяч лет назад*».

Авторам доводилось слышать такое как от китайцев, так и от русских, увлечённых китайской культурой и долго живших в Китае. Мол, утверждали они, «уже 3–5 тысяч лет назад китайцы знали перегонный куб и с удовольствием потребляли 56–70-градусную водку». Также утверждалось, что «сам Конфуций особенно любил выпить чего-нибудь крепкого со своими учениками». Затем, по словам информаторов, «водку от китайцев переняли монголы, привезли её на Русь и споили русский народ». Так как же обстоит дело в действительности?

История производства хмельных напитков в Китае действительно насчитывает по крайней мере 3–4 тысячи лет. Первоначально алкогольные напитки делались из проса и (позднее) из риса,

однако надо иметь в виду, что никаких самогонных аппаратов китайцы тогда не знали. Сообщения некоторых учёных относительно того, что «процесс дистилляции был изобретён китайцами аж в 3-м тысячелетии до н.э.», не имеют под собой никаких реальных оснований, да и само́ китайское слово «спирт» – по-китайски 酒精 – «*цзюцзин*», букв.: «винный дух» – позднего происхождения и представляет собой очевидную кальку с латинского “spiritus”, что означает «дух».

По некоторым данным, даосский алхимик Гэ Хун (IV в. н.э.) упоминает о некоем «дистиллированном алкогольном продукте». Казалось бы, этого факта достаточно, чтобы отдать пальму первенства в открытии крепкого алкоголя китайцам, однако не следует забывать, что **подлинник** трактата Гэ Хуна, естественно, **не сохранился**, а дошёл до нас в позднейших **копиях** XVII в., поэтому этот фрагмент, возможно, является **более поздней** вставкой (тем более, что подобные факты неоднократно имели место). Кроме того, нет никаких сведений о том, что китайцы в тот период *вообще* употребляли крепкие спиртные напитки. Кочевники, постоянно контактировавшие с Китаем, заимствовали крепкие напитки от своих западных соседей – арабов и персов. В частности, монгольское слово «*архи*», означающее «водка», арабского происхождения (см. второе примечание А. Драгункина ниже). Если бы китайцы знали *водку* в древности, то, скорее всего, монголы заимствовали бы её название от них.

Известно, что вплоть до XIII–XIV вв. н.э. китайцы употребляли *слабоалкогольные* напитки, напоминавшие по вкусу японское *сакэ* и приготовлявшиеся путём длительного брожения. Именно таким «*сакэобразным*» вином – если это, конечно, можно назвать «*вином*» – и были те самые алкогольные напитки, которые воспевались поэтами династий Тан (618–907 гг.) и Сун (960–1279 гг.). Хорошо известно, что в древнем и в средневековом Китае пили *подогретое* вино – а это автоматически исключает возможность употребления в таком виде *крепких* напитков, поскольку абсолютно все виды *подогретых* хмельных напитков *слабоалкогольны* и содержание алкоголя в них не превышает 16% (поскольку при *нагревании* спирт попросту *улетучивается*. – А. Драгункин).

Как известно, *перегонный куб* был изобретён арабскими алхимиками во второй половине 1-го тысячелетия н.э. Само слово «*алкоголь*» произошло от арабских слов «*Al Kuhl*», что в переводе значит «белый, летающий, одурманивающий порошок». В 1250 г. некто Arnaud de Villeneuve во Франции предложил дистиллировать виноградное вино. Продукт своей дистилляции он назвал "eau de vie", то есть «живая вода». "Eau de vie" – или по-латински "aquavita" – до сих пор часто используется как название для многих крепких напитков в Европе. На Русь крепкий алкоголь впервые был привезён генуэзскими купцами* в 80-х гг. XIV в. и быстро завоевал популярность вследствие своей способности «сугревать» организм в суровые зимы. Как видим, монголы здесь совершенно ни при чём …

Народы Востока познакомились с крепким алкоголем от его непосредственных изобретателей – арабов. «**Считается**», что название крепкого алкогольного напитка в большинстве стран Востока (малайское и тибетское «*арак*, *арака*», грузинское «*араки*», турецкое «*ракы*», монгольское «*архи*») **арабского** происхождения**. По-арабски слово «*арақ*» буквально значит «пот».

Скорее всего, китайцы познакомились с процессом *дистилляции* во время монгольских завоеваний, так что как раз в Китае без помощи «диких кочевников» и не обошлось. Именно с XIII–XIV вв. началась история крепких алкогольных напитков Китая.

* **А**. **Драгункин**.

Лично я считаю, что в Россию «*крепкий алкоголь*» был не «*привезён генуэзскими купцами*», а «*создан*» прямо у нас. Русское слово «*вод-ка*» является *редукцией* («*сокращённой формой*») слова «*вод-*ич-*ка*» (сравните с польской *парой* "*wód*ka-*wód*eczka", где второе слово значит «*водочка*») – этот же *славянский*/*русский корень* «*во**д** – *ве**с***» есть и в слове "***wh**i**s***-ky" (с *чередованием* "*o-i*" в *закрытом* слоге: "St***o***k – st***i***ck", «к***о***т – к***и***т», «с***о***ль – с***и***ль» и пр.). Учитывая ещё и то, что "*t*/*d*" и "*s*" являются согласными ***одной*** группы и в родственных языках постоянно *взаимозаменяются*, нетрудно сделать вывод, что «*во**д**-ка*» является ***первичным*** словом, а «*ви**с**-ки*» – *производным* от него (у нас же есть, например, слова «*ве**с***-на» – «время поло*во**д***ий», «*в+о**с*** -ень» – тоже "время *во**д***-ы"», а также пары «*с-т*/

д»: «***т***уда – ***с***юда», «***т***ам – ***с***ям», «***т***акой – ***с***якой», «***т***о – ***с***ё», «***т***итьки – ***с***иськи», «***т***ень – ***с***ень» и др.). И в ***любом*** случае этот напиток имеет (по моему мнению!) *местное*, восточноевропейское происхождение;

** С моей точки зрения «*арабское*» слово «*+арак*» (с *утерянной* при *заимствовании* первой согласной – а такое часто бывает!) – это **наше** *редуцированное* («*урезанное*») слово «*п+арок*», что полностью совпадает с семантикой «*перегонка*».

225. «*С давних времён* в Китае пиво варилось семейными пивоварнями и было популярным напитком среди населения».

Эту *глупость* авторам довелось прочитать на рекламе пива «Харбин» в одном из китайских ресторанов Санкт-Петербурга.

На самом деле, до появления в Китае европейцев *пиво* вообще не было известно в Китае как *напиток* и тем более не было популярным среди населения.

Наиболее распространёнными алкогольными напитками были *ханшинная водка* (на севере страны), производившаяся из проса или гаоляна (сорго) и напоминавшая русский самогон, *сливовое вино*, *жёлтое рисовое вино* (в Южном Китае) и различные виды *водок*, настоенных на целебных травах, змеях, насекомых, популярные на юге.

Первые пивоваренные заводы в Китае были основаны иностранцами (*русскими* и *немцами*) в 1900–1903 гг.

226. «*В первые* пивоваренное производство в Китае основано *немцами* в г. Циндао».

Это также очень распространённое *заблуждение*. В 1898 г. русские инженеры-путейцы, прокладывавшие по территории Маньчжурии Китайскую Восточную железную дорогу (КВЖД), основали на месте маньчжурской деревни на берегу р. Сунгари город Харбин, а в 1900 г. **русский** купец Рублевский открыл в Харбине

первый в Китае пивоваренный завод, выписав (из Германии) около 100 мастеров и специалистов пивоваренного дела. Таким образом, пиво «Харбин» (по-китайски 哈爾濱啤酒 – «Хаэрбинь пицзю» или сокращённо 哈啤 – «Хапи») стало **первой** маркой пива, произведённой в Китае и на **русском** заводе. В настоящее время концерн «Харбинское пиво» состоит из 13 заводов.

Пивоваренный завод в г. Циндао был основан немцами лишь в 1903 г. (с 1897 по 1914 гг. Циндао был колонией Германии) – то есть через 3 года после завода Рублевского. В 1959 г. по указанию Мао Цзэдуна один из сортов Циндаоского пива «Пятизвёздное пиво» получил статус «банкетного» и стал официальным напитком, подаваемым на многих правительственных мероприятиях. В настоящее время марка «Циндаоское пиво» (по-китайски 青島啤酒 – «Циндао пицзю») является наиболее распространённой в Китае, что и породило ***легенду*** о том, что «пивоварение в стране основали немцы».

227. «Китай *не производит* виноградного вина».

В сознании западного или российского обывателя Китай действительно не ассоциируется со страной, где производят *виноградное вино*. Тем не менее в Китае производят как *красные*, так и *белые* виноградные вина. Виноделие проникло в Китай в конце XIX в. из Европы. Наиболее крупные виноградники находятся в провинциях Хэбэй, Шаньдун и Ляонин. В основном производятся *полусладкие* сорта вин, гораздо реже – *полусухие* и *сухие* вина. Многие марки вин, например, “長城” – “Chang Cheng” («Чан Чэн», то есть «Великая Стена»), ничем не уступают лучшим европейским винам.

Мало кто знает о том, что Китай производит и *игристые* вина. Одно из наиболее известных в Китае местных игристых вин – “貴族禮炮” – «Гуйцзу липао» («Салют аристократии»), производимое в провинции Шаньдун.

Пока китайское виноделие мало известно за пределами КНР, однако вполне вероятно, что в скором времени китайские вина обретут популярность и в других странах.

228. «Слово “*чай*” происходит от китайского слова “茶” – “*ча*”».

Это не совсем верно. Русское слово «*чай*» заимствовано из тюркских языков (ср. турецкое, татарское и уйгурское «*чай*», узбекское «*чой*», казахское «*шай*»). Эти тюркские слова происходят не от слова 茶 – «*ча*», а от словосочетания 茶葉 – «*ча е*», что означает «чайные листья»*. Китайские купцы продавали *чай* именно в виде прессованных листьев, и называли их словосочетанием «*ча е*».

Что же касается названий *чая* на других европейских языках, то английское “tea”, французское “thé”, немецкое “Thee” были заимствованы из южнокитайского языка «*хоккиен*», где иероглиф «*ча*» произносится как “*te*”*. А вот португальское слово “chá” происходит напрямую от северокитайского «*ча*» (или от *кантонского* «*са*»).

* У меня есть ***своё*** мнение и относительно происхождения *европейских* слов, значащих «*чай*» – оно также *кардинально* отличается от «общепринятого». Я считаю, что «***первые***» согласные «в са́мом начале» произносились с *придыханием*, а слова были *полнозвучными* – поэтому русское слово «*трава*» имело *первоформу* «*therava*». Позднее это *праслово* «*расщепилось*», причём ***нам*** (как *хранителям* праязыка) **осталась** *полная* «*база*» из *основных* согласных (“***trav****a*”), а в других древнерусских *диалектах* (из которых *позднее* развились *другие* языки) либо «*урезалось*» само это слово (до *обломка* “*the-*”), либо потерялась первая *базовая* согласная “*t-*”, но сохранилось *придыхание* в форме начального “***h****-*” (“***herva*** / ***herba***” – учитывая при этом, что “*-v-*” и “*-b-*” являются очень часто взаимозаменяемыми *губно-губными* согласными). Поэтому в *романских* языках осталась “*herba*”, а в *германских* – “*t*(*h*)*e*”. По-польски и на других славянских языках «*чай*» так и будет “*herbata*”, и русская *семантика* «*травы*» остаётся. Казак Иван Петлин, которого в 1618 г. московское правительство направило в Пекин с первой торговой миссией, в своём описании Дальнего Востока и Китая ещё чётко называл чай «*травой*» (см. «*Заблуждение*» № 232). – А. Драгункин.

229. «Китайцы *всегда* пили чай».

Чай настолько прочно ассоциируется в нашем сознании с Китаем, что большинство из нас *думают*, что китайцы пили чай *всегда*. На самом деле, *чай* как повседневный напиток вошёл в обиход только в III–VI вв.

В Древнем Китае *чай* не был известен. Согласно китайским хроникам, в древности китайцы зимой пили горячий *травяной* отвар, представлявший собой нечто вроде супа, а летом – воду.

Первоначально отвар из листьев чайного куста использовался как *лекарственное средство*. Китайцы переняли чаепитие у малых народов Южного Китая в III–VI вв., а в VI–VII вв. культура *пития чая* распространилась и на севере страны. Листья чая не заваривали, а *варили* – напиток получался очень густым и напоминал кашицу. Только в средние века чай стали ***заваривать*** современным способом.

230. «Китайцы пьют *только* зелёный чай».

Китайцы пьют не только зелёный чай, но и разные другие сорта чая. В Китае известны *цветочные*, *белые*, *жёлтые*, *красные*, *чёрные* сорта чая. В частности, знаменитые китайские сорта чая «*Улун*» или «*Те Гуаньинь*» не являются сортами, из которых производят зелёный чай. Известный «*жасминовый чай*» также не относится к сортам зелёного чая. Чаи «*Пуэр*» или «*Индэ*» относятся к числу *чёрных чаёв*. Следует заметить, что *чёрные чаи* китайцы тоже употребляют – хотя и гораздо реже, чем чай *зелёный*.

231. «“Чайная церемония” – это “элемент *китайской* культуры”».

Данное *заблуждение* является не слишком распространённым, так как значительная часть жителей России и стран Запада знают, что *чайная церемония* – это элемент *японской* культу-

ры. Тем не менее, некоторые *думают*, что раз чайная церемония есть в Японии, значит, она должна быть и в Китае. Более того, некоторые *китайские* чайные или чайные клубы, например в Москве, предлагают посетителям «принять участие в чайной церемонии».

В действительности, в Китае **никогда** не существовало **своего** действа, даже отдалённо напоминающего чайную церемонию – последняя возникла в среде **японских** *дзэн-буддийских* монахов как «способ постижения истины с помощью медитации в чайной комнате». Другое дело, что *корни* чайной церемонии действительно находятся в Китае, поскольку *сам* напиток «*чай*» пришёл в Японию оттуда. В само́м Китае *чайную церемонию* можно наблюдать и заказать в японских, но не в китайских ресторанах. В традиционных китайских чайных вы не увидите никаких церемоний, хотя надо заметить, что в искусстве *разливания* чая китайцы весьма преуспели. В чайных обученные официанты наливают чай из чайников с тонким и длинным – иногда до одного метра – носиком. Струя горячего чая, преодолев расстояние от 20–30 см до полутора метров, точно попадает в чашку, не задев клиента. Это действительно искусство, хотя и не имеющее отношения к само́й *чайной* церемонии.

232. «В Россию чай впервые доставили *китайские послы*, направлявшиеся в Европу в 1618 г.».

Никакие китайские послы не направлялись в Европу в 1618 г. и тем более не привозили чай в Россию. В том году в Китае побывал первый русский посол – казак Иван Петлин. Вернувшись в главный город Сибири – Тобольск, он составил подробное описание своей поездки под названием «Роспись Китайскому государству, и Лобинскому, и иным государствам, жилым и кочевым, и улусам, и великой Оби, и рекам, и дорогам».

В «Росписи» Иван Петлин упомянул о разных обычаях китайцев, и, в частности, об употреблении ими напитка, приготавливаемого «из особого рода “***травы***” – «*чая*» (см. стр. 365).

Первый же *чай* в количестве четырёх пудов был привезён в Москву ко двору царя Михаила Федоровича (1613–1647 гг.) в 1638 г. послами одного из ханов Северной Монголии – Алтын хана.

233. «Европейцы привыкли пить чёрный чай потому, что *китайцы продавали* европейским купцам *именно* этот далеко не лучший вид чая».

В действительности же, *чёрный чай*, который китайцы называют «*красным чаем*» (по-китайски "紅茶" – «*хун ча*». – А. Драгункин), покупался в Китае иностранными (в основном, английскими) купцами не из-за того, что он был дешевле «элитных» сортов чая – дело заключалось в *обработке* чайного листа.

Красный чай считается сильно ферментированным, его *ферментация* – то есть окисление чайного сока – достигает 45–50%. История утверждает, что *красный чай* появился совершенно случайно, из-за резкого изменения погоды. Проще говоря, однажды ночью выдался сильный туман, и чай, оставленный в кучах, что называется «сопрел» гораздо сильнее. Потом эту технологию усовершенствовали и стали производить именно *красный чай*. Английские купцы заинтересовались именно таким чаем, поскольку его было гораздо легче транспортировать и хранить. Интересно, что именно англичане стали насаждать чайные кусты в своих колониях — в Индии и на Цейлоне, при этом они изначально были движимы чисто коммерческими интересами, что и определило многие условия выращивания, сбора и обработки чайного листа на индийских и цейлонских плантациях.

Именно из-за удобства транспортировки и хранения *красного чая* он поставлялся англичанами в Европу, где и приобрёл популярность.

234. «Китайцы едят *только* палочками».

Китайцы используют для еды не только *палочки* (筷子 «*куайцзы*»), но и небольшие фаянсовые или фарфоровые *ложки* для супа (勺子 «*шаоцзы*») – с помощью этих же ложек они наливают в пиалы и жидкую кашу. *Шаоцзы* также могут использоваться и для соусов, которые в небольших чашечках ставят к основным блюдам.

* * *

Дорогие друзья!

По адресу **vesdrag@mail.ru**
принимаются заявки на абсолютно новый

«***Классный самоучитель китайского***»,

написанный нами –
Александром Драгункиным и Кириллом Котковым –
по методике А. Драгункина!

Ждём заявок **!!!**

МЕДИЦИНА

235. «Женьшень – *панацея* от всех болезней».

О чудодейственных свойствах *женьшеня* ходят легенды. Считают, что корень женьшеня сохраняет молодость и является панацеей от всех болезней.

В Россию весть о таинственном корне впервые принёс в 1675 г. русский посланник в Китае Н.Г. Спафарий (другая фамилия *Милеску* – молдавский учёный и дипломат, с 1671 г. находившийся на русской службе. – А. Драгункин). В начале XX в. китайский богдыхан прислал в дар русскому царю в Петербург богатую посылку с отборными корнями женьшеня. Боясь употреблять загадочный корень, царь передал его для научных исследований в Военно-медицинскую академию, а лучшие экземпляры – в Ботанический музей. В результате химического анализа, проведённого в 1906 г., вопрос о действующих веществах *женьшеня* окончательно не был выяснен. Только много лет спустя научная медицина приняла корень как уникальное и ценное лечебное средство.

В корнях *женьшеня* содержатся тритерпиновые гликозиды, пектиновые вещества (до 23 %), крахмал (до 20%), «панаксовая кислота», состоящая из смеси пальмитиновой, стеариновой, олеиновой и линолиевой кислот, тростниковый сахар, слизи, смолы, алкалоиды, витамины С, B_1, B_2, эфирное масло (0,25–0,5%). Известно всего 13 видов таких растений. *Женьшень* является сильным *стимулятором* и *регулятором* работы мозга, а также *тонизиру-*

ющим общеукрепляющим средством и *адаптогеном* – то есть он способен помогать адаптации организма к физиологическому стрессу.

При всех этих положительных достоинствах *женьшень* отнюдь не «излечивает от всех болезней». К тому же следует знать, что *женьшень* – не единственное в своём роде лекарственное средство. Так *элеутерококк* и *золотой корень* (*родиола розовая*) по своим свойствам ничуть не уступают *женьшеню*.

236. «Атипичная пневмония – "*чума XXI века*"».

Эпидемия *атипичной пневмонии* (SARS), поразившая в 2003 г. страны Восточной и Юго-Восточной Азии, а также некоторые другие страны, была очень серьёзно преувеличена средствами массовой информации, прежде всего в США и в Европе. В результате некоторые страны в мае–июле 2003 г. перестали пускать к себе туристов из Китая и сопредельных стран, резко сократился объём торговли со странами Восточной и Юго-Восточной Азии.

Число людей, умерших от *атипичной пневмонии*, едва ли превысило 1,5 тыс. человек, из них в Китае скончалось около 800 человек. Для сравнения: в Европе эпидемия гриппа «испанка» в 1919–1920 гг. унесла жизни более 20 млн человек – так что называть *атипичную пневмонию* именно «чумой XXI века» никак нельзя (или ещё рано. – А. Драгункин).

237. «В Китае *самая большая в мире* средняя продолжительность жизни».

Самая большая в мире средняя продолжительность жизни – в Японии (80 лет). Средняя продолжительность жизни в Китае – 71 год, что, кстати, существенно выше, чем в России (57 лет на 2003 г.). За последние полвека средняя продолжительность жизни в Китае поднялась с 35 лет (1949 г.) до 71 года, что свидетельствует о значительном повышении уровня жизни и здравоохранения в стране.

СПОРТ

238. «*Б*ольшинство китайцев владеет боевыми искусствами».

Этот *стереотип* распространился в 1960–1970-е гг. на Западе, а в конце 1980-х – начале 1990-х гг. и в России благодаря фильмам с участием *Брюса Ли*, *Джеки Чана*, *Джета Ли*, *Саммо Хунга*, *Чоу Юнь-фата* и других известных гонконгских и китайских актёров. На экранах мастера восточных единоборств в одиночку расправляются с целыми ордами своих противников, голыми руками сокрушая целые армии врагов. Имена мастеров восточных единоборств стали известны повсеместно – сначала Запад, а затем и Россию захлестнул настоящий бум *ушу* (*кунфу*), *каратэ*, *дзюдо*, *тэквондо*, и даже ещё более экзотических боевых искусств: *муай тай*, *вьет во дао*, *пенчак силат* и других.

Благодаря кинофильмам и возникло представление о том, что чуть ли не все китайцы с детства знакомы с *ушу* и мастерски им владеют. На самом деле, лишь единицы (в том числе и в Китае) являются настоящими мастерами *ушу*. Так было не только сейчас, но и раньше, поскольку занятия каким-либо видом восточных единоборств требуют многих лет изнуряющих тренировок, упорной работы над своим телом, пока, наконец, не появится определённый результат. Людей, у которых хватает терпения и, главное, времени для этого не так-то уж и много – в результате *ушу* или другие виды восточных единоборств никогда не были *широко* распространены среди китайского населения. Очень важен и тот

факт, что в Китае никогда не существовало воинского сословия наподобие европейских *рыцарей*, индийских *кшатриев* или японских *самураев*, поэтому боевые искусства не были востребованы даже в рамках отдельных групп населения. В китайской армии существовали лишь отдельные люди, способные показать настоящее мастерство владения оружием, а основная масса солдат была обучена этому достаточно плохо. (+ См. стр. 168). Именно поэтому, а также вследствие отсутствия природной склонности к военному делу, отсутствию *престижа* ратного подвига, китайские войска чаще проигрывали, чем выигрывали войны ...

Что же касается наших дней, то и сейчас мастеров *ушу* единицы. Подавляющее большинство китайцев боевыми искусствами не владеет. На улицах китайских городов, правда, можно заметить по утрам людей, занимающихся гимнастикой *цигун* или отрабатывающих приёмы *ушу*, однако это в основном пожилые люди – молодёжи среди них немного. Следует заметить, что спорт как массовое явление не слишком распространён среди китайцев.

Иногда на улицах можно видеть драки, однако в них Вы не заметите изощрённых приёмов «стиля обезьяны» или «стиля пьяницы». Драка скорее напоминает обычную потасовку. Наблюдая за уличной дракой, нетрудно понять, что китайцы, как правило, просто не умеют драться. В целом китайцы мало склонны к совершению уголовных преступлений, и поэтому шансы для иностранца попасть в переделку невелики.

Так что боевыми искусствами в Китае, как, впрочем, и везде, владеет *ограниченное* число людей.

239. «*Ушу* – это *один из видов* восточных единоборств».

Так *думают* многие жители России и стран Запада. На самом деле, китайское слово“武術” – «*ушу*» является *собирательным* и значит «*воинская техника*» – то есть это не один из видов восточных единоборств, а ***общее*** *название* для них. В средние века под словом *ушу* подразумевались не только техника рукопашного боя, но и владение холодным и метательным оружием, стрельба из

лука, джигитовка, тактика одиночного и группового боя. В настоящее время *ушу* – это спорт или, если говорить точнее, «спортивная гимнастика» (поскольку из него *выхолощены* «стремление и готовность убивать». – А. Драгункин).

240. «Слово "*кунфу*" означает: "боевое искусство"».

Это *заблуждение* распространено везде, кроме самого Китая. На самом деле, слово 功夫 «*кунфу*» значит по-китайски «усилие, время, умение», а в значении «боевое искусство» это слово употребляется не в китайском, а в *кантонском* языке, распространённом на юге Китая и среди китайских эмигрантов, живущих в Америке, Австралии, Новой Зеландии, Юго-Восточной Азии (см. стр. 59 и 70). Слово «*кунфу*» сперва попало в английский язык из *кантонского*, а уже затем через посредство английского вместе с фильмами с участием Брюса Ли и других мастеров *ушу* пришло и в русский язык. В настоящее время слово «*кунфу*» в значении «*боевое искусство*» употребляется и в китайском языке.

241. «"*Ушу*" и "*кунфу*" – это *разные* понятия».

Это *заблуждение* является чисто советским. Восточные единоборства стали проникать в нашу страну в 1970-е гг. Следует заметить, что информация о боевых искусствах Востока проникла в СССР не из Китая, а с Запада, поскольку именно оттуда приходили практические руководства по *каратэ*, *дзюдо*, *ушу*, которые потом перепечатывались самиздатовским способом, а также видеофильмы, зачастую плохо переведённые и плохо дублированные. Возможно, именно из-за плохого перевода и возникло *заблуждение*, что «"*ушу*" и "*кунфу*" – это понятия *разные*». В 1981 г. боевые искусства попали под действие статьи 219, ч. 1 УК РСФСР (которая была отменена лишь в конце 1980-х гг.), но несмотря на это, многие отечественные школы *каратэ* и *ушу* продолжали существовать на подпольном, нелегальном положении. Пик популярности, массового увлечения *каратэ*, *ушу* и другими видами

боевых искусств пришёлся на вторую половину 1980-х гг. Тогда в рекламе некоторых школ восточных единоборств действительно слова «*ушу*» и «*кунфу*» зачастую стояли в одной строке. На самом деле, «*ушу*» и «*кунфу*» – это *синонимы*. Как уже говорилось выше, слово «*ушу*» является *общекитайским* термином, а слово «*кунфу*» в значении «воинское, боевое искусство» проникло из языка *кантонского*.

242. «*Научиться* ушу можно *только* под руководством китайцев (в Китае)».

До сих пор в России и на Западе бытует мнение, что Китай – это «настоящий кладезь различных тайных знаний, в том числе и в области единоборств». Многие россияне, европейцы и американцы даже специально едут в Китай, чтобы научиться боевым искусствам в неких «глубоко засекреченных тайных школах», в «монастырях, запрятанных в заоблачных горах». Там их – **якобы** – с нетерпением ожидают буддийские или даосские наставники, которые, как предполагается, ни за какие деньги не выйдут на спортивную арену, чтобы показать таинственный стиль «*влюблённого богомола*» или «*прыгающей обезьяны*», ибо эти стили – не что иное, как «сверхоружие народа Поднебесной».

Надо сказать, что некоторые из жителей Запада или наших соотечественников, съездив ненадолго в Китай и вернувшись оттуда, начинают пропагандировать «смертоносное искусство монахов монастыря N», с успехом выдавая себя за «потомственных воинов-монахов» или «мастеров, прошедших многолетнюю выучку в тайном китайском (иногда – в тибетском) монастыре в горах Эмэйшань» – и так далее ...

В последние годы, кажется, уже и не надо ехать в Китай, чтобы учиться в «законспирированной школе *ушу*», так как и в России появились различные наставники и мастера «из самого Китая», все, как на подбор, «воины в …надцатом поколении», «потомственные даосские (буддийские) наставники школы Чой (Шаолиня)» и многое другое.

На самом деле никаких «глубоко законспирированных школ» в КНР уже **давно не существует**. Когда-то, в XVIII–XIX вв., большинство школ боевых искусств действительно существовали подпольно, так как многие из них были связаны с различными тайными обществами, направленными на свержение маньчжурской династии Цин. В конце XIX в. бойцы школ *ушу* были в первых рядах *Боксёрского восстания* (см. стр. 177), направленного против иностранцев. Надо сказать, что подавление *Боксёрского восстания* международным экспедиционным корпусом восьми государств нанесло тяжёлый удар по различным школам *ушу*, так как многие мастера погибли в боях (ведь любой *школьник*, имеющий скорострельный пистолет и умеющий и готовый его применить, в один момент ухайдокает практически любого мастера восточных единоборств. – А. Драгункин). После 1949 г., с образованием КНР школы боевых искусств подверглись гонениям (особенно в годы Культурной революции) и были практически полностью уничтожены. Многие традиции оказались безвозвратно потеряны. Эти школы действительно могли представлять опасность для правящего коммунистического режима хотя бы потому, что они во все времена принимали активное участие в сопротивлении властям. С конца 1970-х гг. *ушу* в КНР стало возрождаться, но «под чутким контролем партии и правительства». Фактически последние постарались сделать всё для того, чтобы поставить преподавание боевых искусств под свой контроль, поэтому никаких «тайных и глубоко засекреченных» школ в КНР попросту не существует, а если они и есть, то простым смертным (тем более иностранцам) туда не попасть. *Ушу* и прочие «таинственные боевые искусства» преподаются в соответствующих институтах и академиях. Знаменитый монастырь Шаолинь превратился в настоящий коммерческий центр обучения восточным единоборствам, где за соответствующую плату можно пройти курс обучения и даже получить диплом.

Кроме того, следует иметь в виду, что в КНР *ушу* было в значительной мере препарировано. Из него была исключена важнейшая составляющая – обучение ***умению убивать***. Фактически сегодня *ушу* – это просто «спортивная гимнастика».

Что же касается приезжающих в Россию китайцев, мастеров *ушу*, «знаменитых врачей школы N» и «воинов в …надцатом поколении», то большинство из них являются мастерами средней руки или просто шарлатанами, приезжающими с единственной целью – заработать деньги. Настоящие *мастера* своего дела находятся в Китае и никуда не едут, потому что к ним стоит очередь на обучение и в их школы трудно попасть, ибо у них нет отбоя от клиентов – всё это надо иметь в виду нашим соотечественникам, желающим изучать боевые искусства Востока. В 1980-е гг. в нашей стране сложилось немало собственных школ восточных единоборств, и в настоящее время отечественных школ самых разных направлений такое множество, что описать их не представляется возможным, причём многие из них возглавляются высококвалифицированными мастерами.

243. «*Ушу* – самозащита на *все* случаи жизни».

Один из авторов этих строк (К. Котков) в своё время отдал занятиям *ушу* несколько лет, *думая*, что это в какой-то степени – *самозащита* на все случаи. Многие, обучаясь *каратэ*, *кунфу*, *айкидо* действительно так думают: «Стоит, мол, выучить несколько приёмов, потренироваться хорошенько, и … “нам не страшен серый волк”». Однако следует всегда помнить, что прежде чем начать заучивать приёмы *ушу* или *каратэ*, необходимо научиться быть морально готовым к внезапному нападению и к его отражению **всеми** возможными средствами (вплоть до нанесения нападающему «повреждений, несовместимых с жизнью». – А. Драгункин). Это и есть самое главное в любом виде боевых искусств. Как правило, при внезапном нападении обороняющаяся сторона несёт наибольшие потери именно в первые минуты боя. То же самое и в обыденной жизни – человек, владеющий, например, *каратэ*, но психологически не готовый к нападению, на 90% «проиграет» тому, кто приёмами не владеет, но настроен на убийство.

И, наконец, следует помнить о том, что «Бог создал людей, а мистер Кольт сделал их равными». *Наличие* у противника огне-

стрельного оружия и *готовность* им воспользоваться не оставляет самому лучшему мастеру *кунфу* никаких шансов – именно поэтому воинские искусства Китая и сопредельных стран не вызывали никакого интереса у европейцев в XIX – начале XX в. В годы англо-бурской войны 1898–1903 гг., например, английская пехота была прекрасно обучена штыковому бою и намного превосходила в этом отношении буров, у которых не было даже штыков. Только вот буры за всю войну ни разу не дали англичанам возможности сойтись с ними врукопашную. Будучи прекрасными стрелками, они издали расстреливали плотные цепи и колонны английских войск, а когда тем всё-таки удавалось приблизиться к бурским позициям, буры просто садились на коней и скакали в вельд. Некоторые вьетнамцы утверждают, что «вьетнамские боевые искусства сильнее китайских», потому что, мол, вьетнамцы побеждали и китайцев, и французов, и американцев. На самом же деле, если взять средний уровень боевых потерь обеих сторон в полевом бою в годы войны во Вьетнаме 1965–1973 гг., то получается по 15–16 вьетнамцев на одного американца. Вьетнам выиграл войну с США не боевыми искусствами, а высоким моральным духом, пренебрежением к смерти, природным умением воевать и отличным советским вооружением.

244. «Китай – *родина* боевых искусств».

Происхождение этого *заблуждения* связано с присущим китайцам *мнением* об исключительной роли своей цивилизации в мире.

Конечно же, боевые искусства возникали в разных регионах мира, в разное время и независимо от Китая. Что же касается Дальнего Востока, то *китайские* боевые искусства действительно во многом повлияли на формирование воинских искусств соседних народов, прежде всего корейцев, японцев и вьетнамцев, однако многие элементы вьетнамского воинского искусства «*вотхуат*», японских *каратэ* и *кэндо* говорят об их **местном** происхождении.

245. «Слово “*пинг-понг*” пришло из *китайского* языка».

Это повсеместно распространённое *заблуждение*. Данное слово для обозначения игры в настольный теннис придумали *англичане* где-то в начале XX в. Оно является *звукоподражанием* и имитирует звуки целлулоидного шарика, скачущего по поверхности стола.

246. «Японская борьба “*сумо*” пришла из Китая».

Это скорее китайское *заблуждение*. Действительно, китайские хроники упоминают о борьбе 相撲 «*сянпу*» («взаимное толкание»), существовавшей в Древнем Китае. От этого *вида* борьбы якобы и произошло *сумо**.

На самом деле, и *сумо*, и *сянпу* происходят от древней национальной тюркской и монгольской борьбы «*куреш*», и по сей день широко распространённой в Центральной Азии. В Китай *куреш* попал через хуннов, неоднократно совершавших набеги на его границы. В Японию, по-видимому, *куреш* попал через Корею и слился с похожими на него боевыми искусствами местного происхождения.

* Если учесть, что слог «*сян*» (без конечного «*-н*», которое *может* быть просто *вариантом* произношения этого слога и которое **перед** «*п*» почти всегда со временем начинает произноситься как «*м*» [“*нп*” → “*мп*” → “*м*”]) *может* иметь и вариант «*ся-*/*су-*», а *губно-губные* согласные «*м*» и «*п*» часто *взаимозаменяются* (или *переходят* одна в другую), то сразу же становится понятно, что пара «*сянпу*/*сумо*» на самом-то деле является просто двумя *вариантами* произношения **одного и того же** слова. – А. Драгункин.

247. «Китай – *родина* футбола».

Не так давно в некоторых отечественных средствах массовой информации (СМИ) появились сообщения о том, что «родина *футбола* находится не где-нибудь, а опять-таки в Китае». Якобы

были обнаружены «древнекитайские рисунки», на которых изображены люди, «играющие в мяч».

О древности «рисунков» мы уже не раз говорили. Напомню, что у китайцев в понятие «древность» входит всё до 1840 г. В действительности игры, напоминающие футбол, существовали и в Древнем Китае*, и в античной Греции, и в Мексике (“***p*e*l*-**ota” – “***b*a*l*l**” – «***в*ал**»). В Древнем Риме игра с мячом называлась «*гарпастум*» и считается, что «римские легионеры занесли эту игру на Британские острова». Хотелось бы подчеркнуть, что в любом случае все эти игры лишь *напоминали* современный футбол, не более того.

Футбол в современном виде возник в Англии в 1863 г., когда была основана Футбольная ассоциация и были разработаны правила игры. В 1872 г. был проведён первый футбольный матч между сборными Англии и Шотландии. Профессиональный футбол был узаконен в Великобритании в 1885 г., а в 1904 г. была основана Международная Ассоциация Футбола (Fédération Internationale de Football Associations – FIFA). В настоящее время штаб-квартира FIFA находится в швейцарском Цюрихе и она объединяет 140 стран мира.

Что же касается объявления Китая «родиной футбола», то, по-видимому, это было сделано с подачи китайского правительства. Хронические неудачи сборной КНР по футболу на международной арене вызвали к жизни своеобразный «комплекс неполноценности» нации относительно этой игры – в результате и было решено утешить себя «моральной победой» над окружающим миром, объявив, что и «футбол изобретён в Китае»*.

* Самое «древнее» упоминание об «игре в мяч в Китае» я встретил в старинной китайской пьесе о влюблённом студенте (XIII в.). В ней в одном из диалогов обсуждается «недостойное поведение» двух студентов, которые вместо того, чтобы заниматься наукой, «***пинали мяч***» … – А. Драгункин.

КИТАЙСКИЕ ТОВАРЫ

248. «Китайские товары имеют *плохое качество*».

Так *думают* практически все в России, на Западе и даже значительная часть китайцев.

Стереотип о плохом качестве китайских товаров возник на рубеже 1980–1990 гг., когда в Россию и в другие страны из Китая хлынул поток дешёвого и зачастую некачественного ширпотреба. «Куртки, швы на которых расходились через несколько дней после покупки, кроссовки, разваливающиеся на третий день, дешёвые магнитофоны и телевизоры, от которых во время эксплуатации идёт лёгкий запах горелой пластмассы ...».

«В настоящее время рынок России наводнён сомнительного качества игрушками из ядовитых материалов, мобильными телефонами с плохо работающими кнопками, а также автомобилями, корпуса которых превращаются в сплющенную консервную банку после лёгкого столкновения» ...

В то же время эти (в общем-то правдивые) слова не означают, что *все* китайские товары – плохие. Люди старшего поколения ещё помнят прекрасное качество китайской тушёнки, а также китайских фонариков, одеял, полотенец и многих других текстильных изделий фирмы «Дружба», которые появлялись на прилавках советских магазинов в 1950–1970 гг. Качество промышленных

изделий было столь высоким, что они могли служить десятки лет. Тогда на экспорт шли китайские товары высочайшего качества.

(А в XVIII в. в одной только Кяхте уже было около 100 китайских магазинов и китайские *шёлковые* и *хлопчатобумажные* ткани [особенно ткань «*китайка*»], *бархаты*, *атласы*, *фарфоровые изделия*, *корень ревеня*, *анис*, *табак*, *сахар-леденец* и многое другое пользовались огромным спросом. – А. Драгункин).

В современном Китае – как и везде – тоже можно найти высококачественные товары. Это те же текстильные изделия, фотоаппараты, видеокамеры и так далее – другое дело, что эти вещи дороги. В то же время отечественные «челноки», а также китайские торговцы, которые едут заниматься бизнесом в Россию, обычно стремятся извлечь максимум прибыли из своего предприятия, и поэтому покупают оптом изделия низкого качества. Дорогие же вещи «челнок» обычно не берёт. Следует заметить, что во многом благодаря деятельности «челноков» и возник *стереотип* о «плохом качестве китайских товаров».

На самом же деле в Китае – как и в любой другой стране – есть как качественные, так и некачественные изделия.

А. **Драгункин**.

Именно благодаря сверхнизкой себестоимости китайских товаров в 1980–2000 гг., а также решимости китайского правительства в течение определённого периода времени продолжать сохранять в стране такой низкий уровень потребления (= низкий уровень жизни) Китай и смог «выдемпинговать» конкурентов с международного рынка товаров народного потребления и заполонить весь мир **своими** товарами, привлекая в страну огромное количество иностранной валюты. Результат: стремительно развивающаяся страна с постоянно и быстро растущим уровнем жизни населения и со вторыми в мире по объёму золотовалютными запасами.

249. «В Китае производится *всё*».

Так *думает* немало людей в России и на Западе. Это связано с тем, что перенос развитыми странами сборочных предприятий в Китай (из-за дешёвой рабочей силы и высокой политической стабильности китайского общества) превратил Китай к началу XXI в. в «мастерскую мира». Однако это не совсем так. Китай, например, **не производит** своих авиадвигателей, вертолётов и боевых самолётов собственной разработки, а те, которые выпускаются, просто копируют иностранные, главным образом российские, образцы. Этих примеров достаточно, чтобы показать, что в Китае делается отнюдь не всё.

А. **Драгункин**.

Ещё «Китай не производит» *воздух для воздушных шаров* и *воду для рек*, однако …

Китайский рынок уже давно является «*рынком* ***покупателя***», а не «*рынком продавца*» … Предложение 86% ассортимента товаров **превышает** спрос. Китай **полностью** обеспечивает себя *продовольствием* и **лидирует** в мире по добыче *золота*, *олова*, *цинка*, *свинца*, по производству *стального проката*, *угля*, *химических удобрений*, *цемента*, *цветных телевизоров*, *холодильников*, *зерна*, *мяса*, *хлопка*, *морепродуктов* и *фруктов*. В 1999 г. ВВП России составлял лишь 1/5 ВВП Китая! А по *валютным резервам* у Китая ***второе*** место в мире (после того, естественно, кто ***сам*** эти «*валютные резервы*» и *печатает*). – Вот так-то!

ЖИВОТНЫЕ и РАСТЕНИЯ

250. «Синантроп – *предок* человека».

В данной главе хотелось бы развеять и *заблуждение* насчет того, что «*синантроп* является прямым предком современного человека».

В 1927–1937 гг. в пещере у деревни Чжоукоудянь в 54 км от Пекина шведскими и китайскими антропологами были обнаружены фрагменты костей и зубов вымершего вида *гоминидов*, получившего название «*Sin anthrop*» (букв.: «*Китайский человек*»). Останки *синантропов* отнесли к периоду от 200 тыс. до 400 тыс. лет до н.э. Кроме фрагментов костей, были обнаружены остатки кострища и каменные рубила.

Многие учёные посчитали *синантропа* прямым предком человека. В конце XX в. пещера у деревни Чжоукоудянь была объявлена памятником Всемирного наследия ЮНЕСКО, а в некоторых китайских публикациях (к счастью, *ненаучного* характера!) время от времени начали появляться утверждения, что «*предыстория* китайского народа насчитывает … 600 тысяч лет».

По данным современных ученых, *синантроп* представлял собой вымерший вид *гоминидов* из рода Homo и **не являлся** предком современного человека. Это подтверждено находками китайских учёных в пещере Шаньдиндун, неподалеку от Чжоукоудяня, где были обнаружены останки человека современного типа, дати-

рованные в 20 тыс. лет. Кости принадлежат вполне современному человеку с выраженными монголоидными признаками черепа. Переходных звеньев между *синантропом* и *современным человеком*, а также между *синантропом* и *неандертальцем* до сих пор не обнаружено. Кроме того, следует учесть и тот факт, что пока не обнаружено **ни одного** полного скелета *синантропа*.

Поэтому считать *синантропа* «предком современного человека» нет никаких оснований.

251. «Панда – один из *традиционных символов* Китая».

Сегодня *большая панда* является символом редких и исчезающих животных планеты, но она *никогда не была* «традиционным символом Китая». В настоящее время *большая панда* обитает в нескольких заповедниках в провинции Сычуань, в горах Циньлин и в Сычуаньских Альпах (Восточный Тибет). В доисторические времена это животное населяло почти всю территорию Северного и Южного Китая, южные склоны Гималаев и север современной Бирмы. Несмотря на то, что *панда* обитает на территории Китая, её никогда не изображали в китайской живописи и в других видах искусства. Сейчас можно увидеть китайские картины в традиционном жанре *гохуа* с изображением *панд*, но это – современное искусство.

В традиционном Китае и за его пределами *панда* не была известна вплоть до начала XX в. Первые сведения об этом животном, ведущем очень скрытный, ночной образ жизни, были получены миссионерами от местных жителей. В 1935 г. шкуру *большой панды* доставил в Европу немецкий исследователь Тибета Эрнст Шеффер, тем самым доказав существование этого животного, а спустя год первая живая *панда* была привезена в США.

252. «Панда – *самое* редкое животное Китая».

Это не так. *Большая панда*, безусловно, самое знаменитое, но не самое редкое животное Китая. В настоящее время численность

больших панд в дикой природе составляет около 1200 особей, кроме того, несколько сот *больших панд* живут в зоопарках. Самым редким животным Китая является *олень Давида*, или «*милу*». Впервые это животное было открыто и описано в 1865 г. французским миссионеров Давидом в императорском парке около Пекина, поскольку в дикой природе к тому времени *олень Давида* уже полностью исчез. Некогда *олень Давида* обитал в Северном Китае, в Маньчжурии и в Японии – в настоящее же время его *разводят* в некоторых зоопарках и в одном графстве в Англии. Ещё одним редким животным Китая является *тонкинский гиббон*, обитающий в лесах провинции Гуанси на юге страны. Всего в Китае насчитывается около 16 этих обезьян.

253. «Панда – это один из видов *медведя*».

Несмотря на то, что *большая панда* действительно похожа на медведя, учёные-зоологи считают, что *панда* – не медведь, а гигантский ***енот***.

254. «Панда – это *хищник*».

Как ни странно, но в некоторых книгах можно встретить и такое мнение. В действительности, *большая панда* питается преимущественно побегами молодого бамбука и лишь иногда *панда* может употреблять в пищу мелких животных. Живут *большие панды* в густых зарослях бамбука на высоте от 1500 от 3500 м над уровнем моря. *Панда* может напасть на человека – однако такое случается крайне редко и происходит лишь в случае (её) самозащиты.

255. «“Пекинская утка” – это только *название блюда*».

Вокруг Китая и китайской культуры сочинено столько *заблуждений* и *мифов*, что многие из них встречаются и повторяются даже в серьёзных книгах, посвящённых Китаю и написанных

серьёзными, высококвалифицированными специалистами. В частности, авторам этих строк часто приходится сталкиваться с мнением, что «*пекинская утка*» – это *способ приготовления* обычной утки, а вовсе не *вид* водоплавающей птицы.

«Пекинская утка»:

Между тем, следует знать, что существует знаменитое *блюдо* «*утка по-пекински*» (см. стр. 356), но в то же время «*пекинская утка*» – это просто *название* ***породы*** уток. Данная порода была выведена в Китае и насчитывает 300-летнюю историю. В Россию «пекинские утки» были завезены около 1873 г. и сегодня являются одной из самых распространённых пород домашних уток. «Пекинские утки» имеют белую окраску и оранжево-жёлтый клюв, они скороспелы и хорошо откармливаются. Живая масса селезня – 4 кг, утки – 3–3,5 кг.[1]

256. «“Яблоня-китайка” и “китайские яблочки”».

Большинство наших соотечественников считают, что «*яблоня-китайка*» происходит из Китая – на самом же деле большинству китайцев данный вид яблони неизвестен. Научное название этого *вида* яблонь звучит как «яблоня сливолистная» (Malus prunifolia). *Название* своё яблоня получила за своеобразную *форму* листьев – в большинстве случаев она *узкоовальная* или *эллиптическая*, чем напоминает лист *сливы китайской* (при этом имеется в виду слива *китайского*, а не европейского происхождения, у которой лист более-менее округлый). По-видимому, «*яблоня-китайка*» произошла от скрещивания *яблони низкой* и *сибирской ягодной яблони* – отсюда и её маленькие плоды.

---

[1] Энциклопедический словарь юного натуралиста. Домашние птицы / сост. А.Г. Рогожкин. – М. : Педагогика, 1981. – С. 70.

ПОСЛЕСЛОВИЕ

(или «Личное мнение одного из авторов»)

О(б)суждать Китай можно долго .., а можно и не обсуждать – с ним и так многое уже ясно …

Идеализировать его не надо … –

– он **очень** прагматичен …

Китай вчера – это одна из 10 самых бедных стран мира …

Китай сегодня – это:

страна, накопившая **более 2 триллионов** долларов (почти целый бюджет США!) …

Страна, которую сам Президент Соединённых Штатов Америки признал «2-й страной мира» и которую он просит, умоляет как минимум вдвое увеличить внутреннее потребление, чтобы снять нагрузку с США (в Китае население в 5 раз больше, а объём потребления в 2 раза ниже, чем в США – то есть разница в 10 раз!) ...

Страна, в которой капитализм процветает под чутким руководством Коммунистической партии и которая на практике создаёт **новые** работающие политические реалии («Одна страна – две системы», например) …

Страна, «одевшая, обувшая, накосметившая и наэлектронившая» весь мир и ставшая настоящей «мастерской мира» …

Страна – лидер мира по очень многим показателям в промышленном производстве и в производстве огромного ассортимента товаров различного (в том числе и бытового) назначения …

Страна, в которой действует уже более 120 «технопарков» и «зон развития высоких технологий». В этих новообразованиях финансирование работ на целых 40% осуществляется государством, остальное – частными инвесторами …

Страна, молодые граждане которой учатся в лучших университетах Европы и Америки (ещё и подрабатывая при этом!), а после окончания учёбы в подавляющем большинстве **возвращаются** на Родину, чтобы работать там, засучив рукава и не борясь за сокращение рабочего дня и за нерабочие субботы и воскресенья …

Страна, из-за своих явных преимуществ типа бытовой безопасности, политической стабильности и защищённости бизнеса ставшая настоящей Меккой для иностранных бизнесменов и инвесторов …

Страна, ставшая явным и неоспоримым **лидером** всего Азиатско-Тихоокеанского региона. А ведь Китай может и Америку сменить на «посту» лидера всего мира …

Страна, умело осуществляющая истинную – уже **всемирную** – экспансию через свои диаспоры и через умело выбранные сегменты хозяйственной деятельности – торговля, общепит и пр. (Например, в Новой Зеландии абсолютно официально все концессии на оптовую и розничную торговлю отданы китайцам) …

Страна, **не позволившая** «инородцам» – прислужникам «Золотого миллиарда» или «наднационального» («однонационального») «Мирового правительства» – захватить ключевые (или вообще какие бы то ни было!) посты в государстве …

Страна, плюющая на «339-е серьёзные предупреждения», на одёргивания или намёки так называемого «Мирового сообщества», на ублюдочную «политкорректность» и делающая **всё** для процветания собственного государства и нации …

Страна с ограниченными «сельскохозяйственными возможностями», **самостоятельно** решившая для себя проблему полного самообеспечения продовольствием (и даже его экспорта!) …

Страна, сохранившая свою **самобытность** (включая иероглифическую письменность и религии), восстанавливающая свою историю именно в том её варианте, который угоден, удобен и комплиментарен **для неё самой**, и внедряющая этот «вариант» своей истории в сознание всего мира всеми возможными способами – от туристских справочников до роскошных киноэпопей, завоёвывающих призы на кинофестивалях и неизвестных у нас ...

Страна, распространившая и распространяющая своё культурное влияние (философия, искусство, медицина, оздоровительные техники, боевые искусства и пр.) на весь мир и заставившая полмира приступить к изучению своего языка …

Страна, ломающая наши стереотипы мышления и поведения, смеющаяся и издевающаяся над нашими «признаками элитарности» в виде престижных «эксклюзивных» торговых марок и брендов, наводнившая мир **отличными** копиями и подделками и плюнувшая на патенты и авторское право – и ей всё это сходит с рук ..!

Страна, не побоявшаяся **одноразово** в 1989 году расстрелять на центральной площади свой столицы толпу оголтелых «демократов», чьи лозунги угрожали сохранению государства и страны в целом … А ведь если бы лозунги этих идиотов от «дерьмократии» прошли, то Китай наверняка **уже** распался бы как минимум на Север, Юг, Тибет и Синьцзян!

Страна, не попавшаяся на *обманки* типа «демократия», «свобода слова», «неприкосновенность личности», и до сих пор приговаривающая к смертной казни мздоимцев, взяточников, коррупционеров и тех, чьи действия угрожают здоровью и благосостоянию нации (самый последний случай: 2 китайских бизнесмена были приговорены **к смертной казни** за то, что они – в погоне за прибылью – подмешивали в молоко препарат, повышающий его жирность и смертельно опасный для жизни людей) …

А чего стоит хотя бы недавняя крупномасштабная противомафиозная акция в городе Чунцине? (Чунцин – это технологический мегаполис, конгломерат промышленных городов с общим населением около 32 000 000 человек). До недавнего времени вся фактическая власть в городе принадлежала *триаде* – то есть китайской мафии (причём руководил этой преступной организацией сам прокурор города). Триада в буквальном смысле терроризировала весь город – похищения людей с целью выкупа, грабежи, рэкет и насильственное «крышевание» были явлениями обычными и повсеместными. Дело доходило даже до таких, например, «акций» триады, как захват местного аэропорта группой мафиози в количестве 100 человек с целью грабежа всех пассажиров и «конфискации» их багажа … Для единоразового решения проблемы Чунцина китайскими властями была создана группа из 1200 следователей и силовиков, собранных со всей страны. В результате уже более 2000 членов банд арестованы и осуждены, а 9 из них (включая нескольких высокопоставленных местных чиновников) приговорены к смертной казни – причём в Китае к вытью «правозащитников» власти не прислушиваются … Криминальная ситуация в мегаполисе нормализована.

И почему всё это не может быть сказано о России ..?

Мы в этой книге «покритиковали» Китай за то, что ни одно крупное открытие, сделанное в Китае (порох, бумага, книгопечатание, компас) «не дало толчок развитию Китая» – но никто никогда не задавался вопросом о том, а **нужно ли** было Китаю такое «развитие» ..? – По **моему** мнению, Китай не «погряз в древности» и не «остановился в развитии» – у Китая просто и не было цели **такого** «пути развития»! Целью Китая было **выживание** и сохранение **нужного Китаю** status quo – но они не всегда гарантируются «прогрессом» (в **нашем** понимании этого слова) … А вот *конфуцианство* прекрасно служило и служит этой цели! Настоящей же китайской религией был и остаётся ***даосизм***, чья прямая и общая функции состоят в познании законов природы, в профилактике болезней, в «пестовании»

жизни и в увеличении продолжительности её активной и здоровой части. «Путь дао» – это постоянное личное духовное и физическое самосовершенствование. Конечной же целью всего этого является развитие и процветание **нации**, расцвет цивилизации через гармонизацию человека и природы, человека и общества – а «технический прогресс» играет в этом случае минимальную (если вообще не отрицательную!) роль.

Поэтому в Китае и **нет** «подмены понятий», когда за «прогресс» человека принимается только его рост «в бизнесе» ...

Поэтому в Китае до сих пор ценятся **роль** человека в обществе и степень его **полезности** для всего общества …

Поэтому в Китае до сих пор ценятся «полярники» и «передовики труда» …

И хотя *идеализировать* мы не должны, и знаем, что китайская деревня **пока** нищенствует, что в реальной жизни эти идеалы **не всегда** выдерживаются и что «финансовая составляющая» также очень греет душу китайца, но всё же новая **общность цели**, основанная на результатах длительного упорного труда всех китайцев, на их самопожертвовании и на прекрасном руководстве, появившаяся как следствие феноменальных успехов Китая и сформулированная Политбюро КП Китая («Первенство Китая в мире и процветание китайцев»), однозначно накладывает отпечаток на сегодняшние приоритеты (и на поведенческие стереотипы!) **всех** китайцев …

Просто Китаю от нас, от «мира» нужны очень определённые вещи – и чтобы получить их от нас, Китай и *мимикрирует*, «играя» с нами (как с глупыми маленькими детьми) в наши «*игры*» – в наши «ценности» («карьера», «личная свобода», «неприкосновенность личности», «главенство интересов отдельного человека перед интересами государства»), и, смеясь над нами, умело и издевательски пренебрегает этими «ценностями» или уменьшает их роль, снисходительно заседая во всяких «международных комиссиях» и «растворяя» наши «ценности» в колоссальных объёмах псевдоэлитарной продукции … А не имея таких «булыжников» (или «гирь на ногах») как «свобода слова», «акциониро-

вание» или «при(х)ватизация», Китай, тем не менее, привлекает в страну в десятки раз больше иностранных инвестиций, чем «демократическая» Россия … Бродя по стерильно чистым улицам Пекина, чувствуешь биение мощнейшего делового пульса, буквально кожей ощущаешь, что в Китай вливаются миллиарды долларов. И эти инвестиции не переправляются сразу же за границу на секретные счета китайских чиновников или китайских «Абрамовичей» (этих паразитов **везде** по негласному распоряжению китайских властей достала бы китайская Триада!) – Нет! **все** эти деньги идут в дело, крепя «китайскую силу» …

Мы хотим создать новое общество, нового человека, новую Россию – однако у нас уже нет квалифицированных рабочих, наша молодёжь хочет быть менеджерами (но не инженерами!), наше образование «продано», миллиарды народных средств расходуются не на повышение благосостояния народа, а на предвыборные кампании агентов «Золотого миллиарда», жуликов и тунеядцев, у нас полностью разрушено государственное здравоохранение – а на востоке от нас имеется страна с трудолюбивейшим и очень способным к обучению населением, не испорченным ложными целями, не отягощённым искусственными потребностями и желанием бесконечно их удовлетворять. Мы и Америка стали чистыми потребителями (причём Америка расплачивается «договорной бумагой» [пока её **ещё** принимают!], а мы – нефтью и газом [пока они **ещё** есть!]), тогда как Китай стал крупнейшим в мире **производителем**, с продукцией которого мы уже сталкиваемся не «кое-где» и не «каждый день», а уже **везде** и **каждую секунду** ..! Наши восточные «конкуренты» энергичны, образованны, не пьянствуют, верят своему руководству и поддерживают поставленные им цели («Величие Китая через труд!»), «осознают» себя «китайцами» и гордятся своей принадлежностью к китайской цивилизации … 5:0 в их пользу ..!

PS 1. Если вернуться к утверждению, что «великие открытия ничего не дали Китаю», то уж не нам, русским, об этом гово-

рить … Вспомните Черепанова, Попова, Зворыкина, Сикорского и других – а заодно вспомните и о том, ***где*** и ***кем*** были реализованы проекты «Паровоз», «Радио», «Телевидение», «Вертолёт» и др. …;

PS 2. А вот с *этим* что делать ..? – Недавно в Китае (в одном захоронении, естественно!) были найдены 52 хорошо сохранившихся фрагмента человеческого черепа, которые учёным удалось беспроблемно «сложить» в единое целое – то есть в цельный череп. Английские исследователи дали этой находке 100 000 лет, а китайские учёные из Пекинского университета оказались скромнее и оценили возраст данного черепа «всего лишь» в 80 000 лет … Показательным является то, что и те, и другие умолчали о его **расовой** принадлежности – комментарии, по-моему, излишни …

Но мы всё равно верим в Россию! Просто Китай (из чисто конъюнктурных, «сегодняшних» соображений) пошёл по «пути вчерашнего дня» – то есть по пути технологическому – и преуспел на нём … Россия же должна идти по совершенно другому пути – по пути альтернативных «сберегающих» технологий и изменения образа мышления с принятием других ценностей, которые приведут к качественному изменению уровня потребления.

А.Н. Драгункин

* * *

Друзья!

С нетерпением ждите наш (А. Драгункина и К. Коткова)
новый совместный
«***Классный самоучитель китайского языка***»!

Друзья!

Заходите на **сайты**

www.dragunkin.ru

www.dragunkin-shop.ru

www.dragunkin-partner.ru

* * *

На сайте www.dragunkin.ru Вы сможете подписаться на **БЕСПЛАТНЫЙ** миникурс «Английский по Драгункину».

А по следующим телефонам Вы можете **записаться на курсы** английского по системе А.Н. Драгункина:

Санкт-Петербург: +**7 911 263 64 68** – Ольга

Москва: +**7 903 779 52 45** – Игорь

Казань, Самара, Нижний Новгород: +**7 987 290 74 19** – Ирина

Сочи: +**7 918 419 16 00** – Светлана

Хельсинки – Ольга Щербакова
из-за границы: +**358 415 243 705**
в Финляндии: **524 37 05**

Приложение

Ниже приводится хронология военных действий в пограничных районах Китая с 1400 по 1644 гг. – то есть в эпоху строительства Великой Стены. Все данные основаны на *китайских* источниках, сведения которых – при всей своей тенденциозности – сами по себе убедительно доказывают всю *бесполезность* постройки этого грандиозного сооружения.

С конца XIV и до начала XVII в. северные границы империи Мин постоянно подвергались набегам монголов, а с начала XVII в. – и маньчжуров.

Следует заметить, что численность монгольских войск, совершавших набеги на Китай, обычно не превышала нескольких тысяч человек. Правда, иногда монголам удавалось собрать войско до 100 тысяч. Численность армий обеих сторон китайскими историками очень часто преувеличена.

9-й месяц 1428 г. Около 10 тысяч урянхайских монголов (из восточных районов Внутренней Монголии) вторглись на территорию округа Цзичжоу (совр. уезд Цзисянь района центрального подчинения г. Тянцзинь). Император Сюаньцзун (1426–1435 гг.) во главе 3 тысяч отборных воинов лично встретил монгольское войско на р. Куаньхэ и разбил их наголову.

10-й месяц 1430 г. Монголы под предводительством нойона Элютэя вторглись на территорию области Ляодун (совр. пров. Ляонин). Китайские пограничные войска под командованием Хуанфу Биньвэня были разбиты, однако монголы понесли большие потери и отступили.

9-й месяц 1433 г. Монголы под предводительством Элютэя вторглись в округ Лянчжоу (совр. г. Увэй пров. Ганьсу), но потерпели поражение от пограничных войск военачальника Лю Гуана и отступили.

1-й месяц 1444 г. Урянхайские монголы совершили набеги на Ляодун – северную часть провинции Шаньси и Хэбэя. Китайские войска отразили противника и отбили захваченный монголами скот.

6-й месяц 1449 г. Ойраты, монголы и кыргызы под предводительством Эсэн-хана и Токто-буха хагана общей численностью около 100 тысяч воинов вторглись в Китай. Силы вторжения состояли из четырёх армий. Токто-буха атаковал Ляодун, Эсэн-хан – северную Шаньси (г. Датун). Ещё две армии напали на округ Сюаньфу (совр. г. Сюаньхуа в пров. Хэбэй) и на провинцию Ганьсу. 11 числа того же месяца Эсэн-хан в сражении у деревни Мяоэрчжуан (около г. Датун) разгромил китайские войска военачальника У Хао (погиб в бою). Китайские войска генералов Чжу Мяня и Ши Сяна общей численностью 20 тысяч человек встретили ойратов около Янхэкоу (около совр. местечка Гаоян пров. Шаньси), но были разбиты. После этого сражения ойраты и монголы овладели всеми укреплёнными пунктами к северу от г. Датун. Навстречу противнику выступила армия под командованием императора Ин-цзуна (1436–1449 гг. и 1457–1464 гг.) и евнуха Ван Чжэна.

3 число 8-го месяца 1449 г. Войска Эсэн-хана разбили под г. Сюаньфу арьергард китайской армии численностью около 40 тысяч человек.

14 число 8-го месяца 1449 г. Войска Эсэн-хана разгромили в битве при Туму (около г. Хуайлай к северо-востоку от Пекина) полумиллионную китайскую армию под командованием императора Ин-цзуна и евнуха Ван Чжэна. По китайским сведениям, потери китайской армии убитыми и ранеными составили более 50% от её численности. Император Ин-цзун и многие высшие сановники попали в плен. Ван Чжэн был убит собственными воинами.

1 число 10 месяца – 15 число 11 месяца 1449 г. Битва за Пекин. Разгромив китайскую армию и взяв в плен императора, Эсэн-хан попытался взять столицу империи. Три ойратские армии общей численностью около 60 тысяч человек атаковали заставы Цзюйюнгуань, Цзыцзигуань и Губэйкоу. Армии во главе с Эсэн-ханом удалось прорваться через заставу Цзыцзигуань и подойти к Пекину. Город обороняла армия полководца Юй Цяня численностью около 220 тысяч человек. Штурм Пекина ойратами был неудачен. 15.11 Эсэн узнал, что двум другим армиям не удалось прорвать оборону застав Цзюйюнгуань и Губэйкоу, и отступил. Спустя год он вернул Китаю пленного императора.

5-й и 6-й месяцы 1450 г. Две тысячи ойратов Эсэн-хана атаковали г. Сюаньфу в провинции Хэбэй, но были отбиты китайскими войсками.

Весна 1457 г. Монголы под предводительством князя Болая атаковали окрестности г. Юйлинь в провинции Шэньси. Пограничные китайские войска потерпели поражение, командующий Ли Юй погиб.

4-й месяц 1457 г. Монголы князя Болая вторглись в провинцию Нинся, нанесли поражение пограничным частям китайской армии, разграбили часть провинции Нинся, округа Лянчжоу и Чжанъе провинции Ганьсу.

11-й месяц 1458 г. Болай снова вторгся в провинцию Шэньси. Пограничные войска генералов Ян Синя и Чжан Циня разбили монголов у Цинянгоу.

1-й месяц 1459 г. 20 тысяч монголов под предводительством Болая вторглись в провинцию Шэньси, но были разбиты армией генералов Ши Бяо и Ян Синя при Аньбяньине. Китайские войска преследовали монголов на протяжении 60 ли (ок. 30 км) и ещё раз нанесли поражение монголам, захватив много скота.

2-й месяц 1465 г. Болай вместе с урянхайскими монголами (всего около 90 тысяч человек) вторгся в Ляодун, но был отбит.

7-й и 10-й месяцы 1465 г. Монголы под предводительством Малахая дважды вторгались в провинцию Шэньси в район г. Яньань, но были отбиты китайскими пограничными войсками.

Весна 1470 г. Монгольские отряды князя Арачу разграбили окрестности г. Яньань провинции Шэньси, но были отбиты в бою к востоку от этого города.

7-й месяц 1470 г. Монголы Арачу отбиты у крепости Шуаншаньбао.

7-й месяц 1470 г. 10 тысяч монголов Арачу нанесли поражение китайским войскам у деревни Нюцзячжай, но вскоре были разбиты прибывшими к китайцам подкреплениями у р. Кайхуанчуань.

Зима 1471 г. Монголы под предводительством князей Малахая и Шичжа Цэрэна перекочевали из Внутренней Монголии в Ордос (большая излучина р. Хуанхэ) и напали на провинцию Шэньси. Китайские пограничные войска потерпели поражение у крепости Аньбяньин.

3-й месяц 1471 г. Десятитысячное монгольское войско вторглось в район крепости Хуайюаньбао провинции Шаньси. Китайские войска под командованием Ван Юэ и Чжу Юна отбили неприятеля. В 5-м месяце того же года китайские войска под командованием Ван Юэ предприняли поход в Ордос.

Лето 1472 г. Монголы Шичжа Цэрэна вторглись в провинции Шэньси и Нинся, разграбив приграничные области. Китайский генерал Ма Вэньшэн разбил неприятеля при Вэйчжоу.

1-й месяц 1473 г. Монголы князя Шичжа Цэрэна были отбиты при Маньтяньлине войсками Ван Юэ. Вскоре Шичжа Цэрэн атаковал г. Юйлинь, но снова потерпел поражение.

9-й месяц 1473 г. Шичжа Цэрэн снова вторгся из Ордоса в провинции Ганьсу и Нинся, но был разбит пограничными войсками Ван Юэ при Хунъяньчи. После этого набеги монголов на регион Ганьсу-Шэньси временно прекратились.

Зима 1480 г. Монголы князя Исмаила совершили набег на окрестности г. Юйлинь. В ответ китайские войска численностью 20 тысяч человек под командованием Ван Юэ и Чжу Юна совершили поход во Внутреннюю Монголию и разбили монголов при Вэйнинхайцзы. В конце того же года Исмаил напал на окрестности г. Датун, но был отбит.

Лето 1483 г. Неудачный набег князя Исмаила на г. Сюаньфу.

Весна 1495 г. Неудачный набег Даян-хана на Лянчжоу (пров. Ганьсу).

Осень 1497 г. Набеги небольших отрядов монголов на провинции Нинся, Ганьсу.

7-й месяц 1498 г. Ван Юэ разбил монголов у гор Хэланьшань и захватил много скота.

7-й месяц 1501 г. Начало войны империи Мин с монгольским Даян-ханом (1479–1543 гг.). Последний, объединив всю Монголию, летом 1501 г. вторгся со стотысячным войском в провинцию Нинся. Китайские войска были разбиты, военачальник Ван Тай погиб. Разграбив провинцию, Даян-хан отступил.

8-й месяц 1501 г. Монголы под предводительством князя Хоши вторглись в Нинся, но были отражены при Гуюани.

5-й месяц 1505 г. Монгольские войска Даян-хана перешли Великую Стену через проход Синькайкоу в провинции Хэбэй, нанесли поражение китайским войскам, разграбили окрестности г. Сюаньфу и ушли в Монголию через провинцию Шаньси.

10-й месяц 1505 г. Даян-хан с десятитысячным войском вторгся в Нинся. Китайский генерал Ян Ицин обманом заставил Даян-хана отступить от крепости Гуюань.

11-й месяц 1509 г. Даян-хан нанёс поражение китайским войскам генерала Цай Куаня при Хуамачи (совр. г. Яньчи пров. Нинся).

5-й месяц 1513 г. Монгольское войско Даян-хана вторглось в провинцию Шаньси. Местные китайские войска были разбиты при Хуантулине. Даян-хан разграбил северные уезды провинции и ушёл в Монголию.

7-й месяц 1514 г. Набег Даян-хана на Датун, Сюаньфу, Хуайань.

9-й месяц 1514 г. Набег 50 тысяч монголов Даян-хана на Сюаньфу, Вэйчжоу, Хуайань провинции Хэбэй. Китайские военачальники Цун Лань и Бай Юй оставили монголам лагерь с отравленными съестными припасами, в результате чего многие монгольские воины отравились, и Даян-хан отступил.

8-й месяц 1515 г. Успешный набег Даян-хана на провинции Нинся и Шэньси.

7-й месяц 1516 г. Войско Даян-хана (около 70 тысяч человек) вторглось в Хэбэй. Китайские войска были разбиты при Сюаньфу и Лаоинпо. Даян-хан разрушил 20 крепостей и укреплений в провинции, разграбил округ Сюаньфу и ушёл в степи.

Лето–осень 1517 г. «Северный поход» императора У-цзуна. Сражение к северу от Пекина в районе г. Инчжоу между монгольским войском Даян-хана (около 50 тысяч человек) и китайскими войсками императора У-цзуна (1505–1521 гг.). По китайским источникам, результаты сражения были неопределёнными. Монголы потеряли 16 человек убитыми, в то время как потери китайцев составили 52 человека убитыми и 563 человека ранеными (эти «*странные*» данные о крошечных для такого сражения *потерях* взяты из **китайского** источника, но они ещё раз демонстрируют гораздо более слабую (чем у кочевников) «*боеспособность*» китайцев. – А. Драгункин). Монголы, тем не менее, отступили, и император У-цзун объявил о большой победе.

1520 г. Монгольское войско Бучи-хана опустошило округа г. Датун и г. Сюаньфу. Отдельные отряды монголов приближались к столице империи. Опустошив северные уезды провинции Хэбэй и Шаньси, Бучи-хан отступил.

9-й месяц 1524 г. Набег 20-тысячного войска правителя Могулистана (совр. Восточный Туркестан) Мансура на г. Сучжоу (совр. г. Цзюцюань пров. Ганьсу).

1-й месяц 1525 г. Неудачный набег кукунорских монголов князя Бурхая на Лянчжоу (провинция Ганьсу).

8-й месяц 1527 г. Неудачный набег монголов Бучи-хана на Нинся.

10-й месяц 1529 г. Начало войны монгольского Алтан-хана (1508–1583 гг.) с империей Мин. Войско Алтан-хана совершило опустошительный набег на провинции Шаньси и Хэбэй.

1531 г. Алтан-хан опустошил округа г. Датун и Сунпань.

8-й месяц 1534 г. Монгольское войско численностью около 100 тысяч воинов атаковало район Хуамачи, но было отражено китайскими военачальниками Лян Чжэнем и Лю Вэнем.

4-й месяц 1536 г. Стотысячное монгольское войско напало на провинцию Ганьсу, но потерпело поражение при Лянчжоу, Фэншуйлине и Пинлине. Монголы ушли в степи.

7-й месяц 1540 г. Набег Алтан-хана на Сюаньфу и Вэйчжоу в провинции Хэбэй. Китайские генералы Бай Цзюэ и Юнь Мао были разбиты Алтан-ханом.

9-й месяц 1540 г. Сражение при Хэйшуйюане (провинция Нинся) между вторгшимися монголами и китайскими войсками генерала Чжоу Шанвэня. Монголы потерпели поражение и отступили.

Осень 1541 г. Первый поход Алтан-хана на провинцию Шаньси, китайские войска разбиты в сражениях при Таньдигоу (около г. Тайюань) и при Нинъугуани. Значительная часть территории провинции опустошена, после чего Алтан-хан ушёл в Монголию.

Лето 1542 г. Второй поход Алтан-хана на провинцию Шаньси. Монгольские войска Алтан-хана снова опустошили провинцию Шаньси до г. Тайюань. Сражение с китайским войсками генерала Чжан Шичжуна не выявило победителя. Обе стороны понесли большие потери.

1-й месяц 1544 г. Алтан-хан совершил набег на северную часть провинции Хэбэй. Монголов удалось отразить в сражениях при Хуанъякоу и Дашуйгу лишь соединёнными силами войск округов Сюаньфу, Цзичжоу и провинции Ляодун под командованием полководца Хо Пэна.

1544 г. Отряд чжурчжэней в 800 всадников во главе с князем Лисаньчиха нанесли поражение гарнизону крепости Цинхэ и вторглись в Ляодун. Отряд китайских войск под командованием Кан Юня попал в засаду у заставы Яюйгуань (к юго-востоку от совр. г. Фушунь пров. Ляонин) и потерял около 200 человек. Это было первое крупное нападение чжурчжэней на границы Китая (начиная с XIII в.).

Осень, зима 1544 г. Набег Бучи-хана на Хэбэй. Монголы разорили округ Вэйчжоу и подступили к окрестностям Пекина. Пограничные войска под командованием Хо Пэна потерпели поражение.

2-й месяц 1548 г. Войско Алтан-хана численностью около 10 тысяч всадников вторглось в округ Сюаньфу провинции Хэбэй. Китайские пограничные войска разгромлены в битве при Дишуйя. Конница Алтан-хана дошла до г. Юннин (недалеко от Пекина), создав тем самым угрозу столице Китая. Недалеко от деревни Цаоцзячжуан монголы столкнулись с китайскими войсками полководца Чжоу Шанвэня. Алтан-хан потерпел поражение и начал отступать, но вскоре снова был разбит войсками командующего округом Сюаньфу генералом Чжао Гочжуном на р. Хутохэ. Остатки войска Алтан-хана отступили в Монголию.

8-й месяц 1548 г. Алтан-хан осадил г. Датун. Штурм города не удался, однако монголы окружили пограничные китайские войска в районе г. Митошань. В битве погибли оба командующих китайскими войсками – Гу Сян и Чжоу Фэн. Лишь с подходом свежих частей генерала Ли Мэя китайцам удалось выйти из окружения. Алтан-хан начал отступать и устроил засаду в проходе Цыекоу в районе Великой Стены, где он снова нанёс поражение китайским войскам, после чего ушёл в степи.

Лето 1550 г. Армия Алтан-хана (около 100 тысяч) вторглась в провинцию Хэбэй. Войска империи Мин были разбиты у г. Датун. Затем Алтан-хан атаковал г. Сюаньфу, был отбит, двинулся на Пекин и в битве у г. Цзичжоу снова разгромил китайские войска. 18 числа 8-го месяца авангард войска Алтан-хана подошел к воротам Пекина. Столица не была подготовлена к обороне, однако Алтан-хан не стал штурмовать город. Монголы в течение восьми дней жгли и грабили окрестности столицы, а затем повернули обратно в степи.

1-й месяц 1552 г. Осада г. Датун войсками Алтан-хана. Китайская армия генерала Цю Луаня потерпела поражение от монголов у крепости Чжэньчуаньбао (к северо-востоку от Датуна). По китайским сведениям, потери китайских войск составили около 400 человек, в то время как монголы потеряли всего четырёх, однако Цю Луань сообщил императорскому двору о победе.

4-й месяц 1552 г. Монголы (около 20 тысяч) под предводительством Батура и Синая совершили набег на Ляодун, разбили китайские пограничные войска в сражении при Саньдаогоу и опустошили провинцию до г. Гуаннин.

10-й месяц 1552 г. Набег монголов (около 10 тысяч) под предводительством Дарайсун-хана на г. Цзиньчжоу провинции Ляодун. Пограничные

войска империи были разбиты, потеряв около тысячи человек. Подошедшая на помощь к Цзиньчжоу армия генерала Чжао Гочжуна заставила Дарайсун-хана отойти.

7-й месяц 1553 г. Третий поход Алтан-хана на провинцию Шаньси. Монголы снова опустошили северные уезды провинции, но вскоре повернули назад из-за проливных дождей, размывших дороги.

9-й месяц 1553 г. Разгром китайских войск провинции Шаньси Алтан-ханом при Гуанъу (в северной части пров. Шаньси).

11-й месяц 1556 г. Стотысячная армия Дарайсун-хана совершила набег на округ Ляоси (совр. пров. Ляонин). Китайские войска потерпели поражение у г. Гуаннин. Дарайсун-хан опустошил провинцию, но был отражён свежими китайскими войсками генерала Оуян Аня.

9-й месяц 1557 г. Войско сына Алтан-хана Синая опустошило округа Датун, Инчжоу и Шочжоу провинции Шаньси. Монголы взяли и затем разрушили около 70 крепостей и укреплённых пунктов.

10-й месяц 1558 г. Войско Тумэн Дзасакту-хана (около 100 тысяч) атаковало проход Цзелинкоу в провинции Хэбэй. Китайские войска генералов Ма Фана и Оуян Аня отбили нападение и вынудили монголов отступить.

2-й месяц 1559 г. Монгольское войско (около 20 тысяч) под командованием Синая нанесло поражение китайским войскам генерала Ван Сюя и Оуян Аня в сражении при Паньцзякоу (совр. пров. Хэбэй). Монголы опустошили северные уезды провинции и угрожали нападением Пекину, после чего отступили.

8-й месяц 1563 г. Набег Алтан-хана на г. Гуаннин. Один китайский отряд, выступивший на выручку Гуаннину, заблудился в горах, попал в засаду и был разбит. Другой китайский отряд нанёс поражение монголам и вынудил их отступить.

10-й месяц 1563 г. Монгольское войско под предводительством Синая опустошило округа Цзичжоу, Шуньи и Саньхэ провинции Хэбэй и подступило к Пекину. Китайские войска были разбиты Синаем в битве при Тунчжоу (совр. пригород Пекина г. Тунсянь). Монголы 8 дней грабили окрестности Пекина, после чего вернулись в степи.

9-й месяц 1565 г. Набег Алтан-хана на провинцию Шэньси и победа монголов над китайским отрядом при Чжэньцзинбао.

9-й месяц 1566 г. Сын Алтан-хана Синай напал на г. Ваньцюань в провинции Хэбэй, но был разбит войсками генерала Ма Фана.

9-й месяц 1567 г. Набег Алтан-хана на провинцию Шаньси. Монголы почти безнаказанно опустошили округа Шичжоу и Инчжоу. Китайские войска не осмелились атаковать монголов и отсиживались в крепостях.

11-й месяц 1568 г. Набег Синая во главе 50-тысячного войска на Шаньси и Хэбэй. В ответ китайские войска генерала Лю Таня совершили поход во Внутреннюю Монголию и разорили кочевья Синая при Чаншуйхайцзы, вынудив монголов отойти от осаждённого ими г. Сюаньфу.

9-й месяц 1570 г. Сын Алтан-хана Синай напал на Цзиньчжоу, но был отогнан китайскими войсками генерала Ли Чэнляна.

1571 г. Заключение мира между империей Мин и Алтан-ханом на условиях, выгодных для монголов.

1573 г. Китайский полководец Ци Цзигуан дважды разбил монголов князя Дунхули около горного прохода Сифэнкоу (провинция Хэбэй).

10-й месяц 1574 г. Неудачный набег чжурчжэней под командованием князя Вангао на Ляодун.

Зима 1575 г. Двадцатитысячное монгольское войско ханств Чахар, Хэшиктэн и Хунтайчжи напало на г. Шэньян в Ляодуне, но было разбито генералом Ли Чэнляном.

Весна 1576 г. Успешный поход Ли Чэнляна против Хэшиктэнских монголов.

2-й месяц 1576 г. Отряд чахарских монголов отражён от прохода Губэйкоу (в 150 км к северо-востоку от Пекина). Преследовавший их китайский отряд попал в засаду и был уничтожен. Через некоторое время монголы снова напали на Губэйкоу, но были отражены генералом Ци Цзигуаном.

12-й месяц 1578 г. Монголы Субахая, Тумэн Дзасакту-хана и Хунтайчжи числом в 30 тысяч попытались напасть на Ляодун, но по дороге были разбиты Ли Чэнляном у горы Хуаньшань и отошли, потеряв около 800 человек.

Весна 1579 г. Генерал Ли Чэнлян совершил поход против монголов Тумэн Дзасакту-хана и Субахая и одержал победу при Пишане. Монголы потеряли около 400 человек.

10-й месяц 1579 г. 40 тысяч монголов Тумэн Дзасакту-хана напали на Ляодун и Ляоси, но были отбиты войсками генералов Ли Чэнляна и Ци Цзигуана.

1579 г. Набег 40-тысячного монгольского войска на Ляодун. Вначале монголы одержали победу, но вскоре были разбиты генералом Ли Чэнляном.

Зима 1580 г. Монголы Тумэн Дзасакту-хана числом в 20 тысяч напали на Ляоси, осадив города Далинхэ, Цзиньчжоу, Ичжоу. Китайские войска в сражении под г. Цзиньчжоу были разбиты. Одержав победу, монголы разорили область Ляоси и отступили.

1-й месяц 1581 г. Генерал Ли Чэнлян совершил поход против монголов Тумэн Дзасакту-хана, Буяньтая, Хэшиктэна, собиравшихся напасть на Ляоси, и нанёс им поражение во Внутренней Монголии при Яоланьту. Монголы потеряли около 340 человек.

4-й месяц 1581 г. Набег монголов Хэшиктэна, Ильдэна и Буянтая на г. Ляоян (совр. пров. Ляонин). Отряд китайских войск военачальника Цао Фу попал в засаду и потерпел поражение, потеряв около 300 человек и 400 лошадей. Ограбив окрестности города, монголы ушли.

3-й месяц 1582 г. Монгольское войско под предводительством князей Субахая и Буянту совершило набег на округ Ичжоу в области Ляоси, но попало в засаду и было разгромлено Ли Чэнляном. В бою погиб князь Субахай.

2-й месяц 1583 г. Поход генерала Ли Чэнляна против чжурчжэней. Китайцы разгромили чжурчжэней и разрушили их крепость Гулэ. В битве погибли отец и дед чжурчжэньского князя Нурхаци (1559–1626 гг.), будущего основателя маньчжурского государства.

1585 г. Набег монголов на Ляодун. Монголы осаждали города Шэньян, Кайюань, Телин, но ни одного из них не взяли. В том же году Ли Чэнлян совершил поход на монголов. Его войска в бою уничтожили около 800 человек и вернулись в Ляодун.

Лето 1586 г. Успешный поход Ли Чэнляна во Внутреннюю Монголию и поражение монголов на р. Хэхэ-мурэн. Монголы потеряли около 900 человек.

5-й месяц 1588 г. Успешный поход Ли Чэнляна против чжурчжэней.

9-й месяц 1588 г. Кукунорские монголы под предводительством князя Барху совершили набег на г. Синин (пров. Цинхай). Китайские пограничные войска были разбиты.

2-й месяц 1590 г. 50-тысячное монгольское войско Буянтая и Хунтайчжи вторглось в Ляодун. Выступившие навстречу войска генерала Ли Чэнляна попали в засаду и отошли, потеряв около тысячи солдат. Ли Чэнлян, однако, попытался скрыть поражение и представил доклад о

том, что одержал победу. Через некоторое время о поражении стало известно императору, и Ли Чэнляна разжаловали.

2-й месяц 1590 г. Кукунорские монголы князя Хорочи разорили округа Таочжоу и Хэчжоу в провинции Ганьсу. Китайские войска обоих округов были разбиты.

1590 г. Монголы (около 100 тысяч) совершили поход на округ Хайчжоу в Ляоси и разорили его. Китайские войска отсиживались в крепостях и не смели атаковать противника.

2-й месяц 1591 г. Успешный поход китайского отряда генерала Ю Цзисяня против кукунорских монголов.

1596 г. Неудачный набег кукунорских и ордосских монголов на округа Таочжоу и Хэчжоу в провинции Ганьсу.

1596 г. Успешный поход китайских войск (около 15 тысяч человек) генерала Ма Куя против монголов князя Бушиту, нападавшего на провинцию Шэньси. Монголы потерпели поражение в бою в 35 км к северу от Великой Стены.

Зима 1598 г. Успешный поход генерала Ли Вэня с десятитысячным войском против ордосских монголов.

1605 г. Неудачный набег ордосских монголов князя Ильдэндайцина на Ганьсу.

1605 г. Кукунорские монголы совершили набег на Ганьсу, но были отражены.

1608 г. Неудачный набег монголов Ильдэндайцина на г. Лянчжоу в провинции Ганьсу.

1617 г. Возникновение маньчжурского государства «*Позднее Айсинь*» (кит. «*Хоу Цзинь*», 1618–1637 гг.).

4-й месяц 1618 г. Начало войны маньчжуров с империей Мин. 20-тысячное войско маньчжурского хана Нурхаци выступило в поход против китайской крепости Фушунь в Ляодуне. Крепость капитулировала без боя. Китайские войска генерала Чжан Чэнъиня (около 10 тысяч человек) выступили на помощь, но были разгромлены маньчжурами.

7-й месяц 1618 г. Маньчжуры взяли и разрушили крепости Цинхэ, Дуцян и Сяньчан.

1619 г. Полный разгром маньчжурами четырёх китайских армий под общим командованием генерала Ян Хао при Сарху (северо-восточная

часть пров. Ляонин). Потери китайцев составили якобы свыше 300 тысяч, в то время как маньчжуры потеряли всего 2000 человек (и здесь данные о *потерях* взяты из *китайских* источников. – А. Драгункин).

6-й месяц 1619 г. 40-тысячное маньчжурское войско Нурхаци взяло крепость Кайюань. Китайский отряд в 3 тысячи солдат, прибывший из соседней крепости Телин, был также разбит.

7-й месяц 1619 г. Маньчжуры взяли крепость Телин.

3-й месяц 1621 г. Маньчжурское войско Нурхаци разгромило китайские войска (около 70 тысяч человек) в битве под Шэньяном и овладело городом. Подошедшая на помощь Шэньяну минская армия в 50 тысяч человек была также разбита Нурхаци.

3-й месяц 1621 г. После победы под Шэньяном сын Нурхаци Абахай (Хуантайцзи) с четырьмя знамёнами маньчжурского войска разбил китайские войска под г. Ляоян, после чего взял город штурмом. Минский генерал Юань Иньтай покончил с собой.

7-й месяц 1621 г. Маньчжурский отряд князя Аминя нанёс поражение китайским войскам, защищавшим крепость Чжэньцзян (около совр. г. Даньдун).

1621–1624 гг. Мелкие набеги монгольских отрядов на пограничные области провинций Шэньси, Шаньси и Ганьсу.

1-й месяц 1622 г. Поход маньчжурской армии на крепость Гуаннин. Хан Нурхаци взял крепости Сыпинбао и Гуаннин, после чего маньчжурам сдались около 40 укреплений в области Ляоси. Разорив местность, маньчжуры отступили.

1-й месяц 1625 г. Шеститысячный маньчжурский отряд князя Мангултая взял крепость Люйшунь в области Ляодун, после чего отступил.

1-й месяц 1626 г. 60-тысячное войско Нурхаци осадило крепость Нинъюань в области Ляоси. Гарнизон крепости под командованием генерала Юань Чунхуаня, усиленный европейскими пушками, нанёс маньчжурам поражение. Маньчжуры потеряли около 17 тысяч человек и отступили.

1626 г. Маньчжурское войско, отступая от Нинъюани, сожгло китайские суда (около 2 тысяч кораблей и лодок) и склады продовольствия на острове Цзюйхуадао.

5-й месяц 1627 г. Маньчжурская армия хана Абахая подступила к г. Далинхэ. Китайский гарнизон отступил, не приняв боя.

5-й месяц 1627 г. Маньчжурская армия (50–60 тысяч человек) осадила г. Цзиньчжоу и крепость Нинъюань, но потерпела полное поражение и отступила.

1628 г. Набег монгольского Лигдэн-хана (1604–1634 гг.) на области Сюань-фу и Датун в провинции Хэбэй. Китайское правительство откупилось от монголов.

1629 г. Набег Лигдэн-хана на область Яньсуй. Китайское правительство снова откупилось. Это последний зафиксированный набег **монголов** на границы Китая.

10-й месяц 1629 г. Три **маньчжурские** армии общей численностью около 100 тысяч человек под командованием хана Абахая (1627–1643 гг.), а также князей Юэто и Абатая форсировали Великую Стену в районе прохода Дааньков и вторглись в Северный Китай. Маньчжуры взяли г. Цзуньхуа, нанесли поражение китайским войскам у моста Лугоуцяо и осадили Пекин. В сражении у южных ворот города маньчжуры снова разбили 40-тысячную китайскую армию. Абахай не стал штурмовать слабо защищённый Пекин и отступил.

2-й месяц 1630 г. Маньчжуры снова перешли Великую Стену, захватили округ Юнпин, города Цзуньхуа и Дуньчжоу, но не смогли взять г. Чанли (пров. Хэбэй). После ухода маньчжуров в захваченных ими городах остались их гарнизоны.

3-й месяц 1630 г. 200-тысячная китайская армия полководца Сунь Чэнцзуна выбила маньчжуров из занятых ими городов в Хэбэе.

Лето–осень 1631 г. Осада и взятие маньчжурами г. Далинхэ в Ляоси. Также маньчжуры блокировали г. Цзиньчжоу.

6-й и 7-й месяцы 1633 г. Осада и взятие г. Люйшунь маньчжурскими войсками князя Юэто.

Осень 1634 г. 90-тысячная маньчжурская армия вторглась в провинции Шаньси и Хэбэй, опустошила округа Датун, Сюаньфу и окрестности Пекина.

1635 г. Маньчжурские войска князя Доргоня разорили провинцию Шаньси, взяли города Дайчжоу, Синьчжоу, Иньчжоу и Чунчжоу.

Лето–осень 1636 г. Маньчжурские войска князей Абахая и Ацзигэ форсировали Великую Стену через проход Душикоу, дошли до окрестностей Пекина, взяли 12 городов и крепостей, много пленных и скота.

9-й месяц 1636 г. Безрезультатная осада маньчжурами г. Цзиньчжоу в Ляоси.

8-й месяц 1638 г. Взятие маньчжурскими войска г. Гаоян в провинции Хэбэй. Китайский гарнизон во главе с полководцем Сунь Чэнцзуном был полностью уничтожен.

Конец 1638 г. – начало 1639 г. Маньчжуры под командованием князя Доргоня вторглись в Северный Китай через проход Циньшаньгуань в Великой Стене, разбили китайские войска у г. Цзюйлу, после чего взяли и сожгли города Чжэньдин, Гуанпин, Шуньдэ и Домин в провинции Хэбэй. Затем маньчжуры вторглись в провинцию Шаньдун и взяли г. Цзинань.

2-й месяц 1639 г. Сорокадневная осада крепости Суншань в Ляоси 30-тысячным маньчжурским войском. **3-тысячный** гарнизон генерала Цзинь Гофэна отбил все приступы и вынудил противника отступить (!).

5-й месяц 1640 г. Маньчжурско-монгольское войско нанесло поражение китайским войскам у горы Синшань в Ляоси.

3-й месяц 1641 г. Маньчжурская армия осадила крепость Цзиньчжоу в Ляоси. Китайский император направил 130-тысячное войско полководца Хун Чэнчоу для деблокады города. Маньчжуры окружили китайскую армию у крепости Суншань и полностью разгромили её. Потери китайцев только убитыми составили около 55 тысяч человек, а сам Хун Чэнчоу попал в плен. Гарнизон крепости Суншань также полностью погиб в бою, а саму крепость маньчжуры сравняли с землёй.

Осень 1642 г. – лето 1643 г. Успешный поход 100-тысячного маньчжурского войска на Китай. Маньчжуры разорили три области, 18 округов и 67 уездов, захватили много пленных и скота. Огромный обоз маньчжуров в течение 20 дней переправлялся через Великий канал у Пекина на глазах у китайской армии.

9-й месяц 1643 г. Маньчжурское войско князей Цзирхалана и Ацзигэ штурмом взяло крепость Нинъюань и, таким образом, полностью захватило всю область Ляоси.

В марте 1644 г. маньчжурская восьмизнамённая армия под командованием князя Доргоня форсировала Великую Стену у заставы Шаньхайгуань и вместе с примкнувшими к ней китайскими войсками генерала У Саньгуя разгромила повстанческую армию Ли Цзычэна у крепости Юнпин, начав тем самым завоевание Китая, которое было закончено к 1683 г.

Библиография

(**источники сведений**, **цитирования** и **иллюстраций**)

На русском языке:

Алкин С.В. История изучения и современные представления о времени сооружения «Вала Чингис-хана». Доступно: http://www.dvgu.ru.

Анучин В.А. Географические очерки Маньчжурии. – М. : Огиз-географгиз, 1948.

Апродов В.А. Вулканы. – М. : Мысль, 1982.

Астайкин А.А. Опыт сопоставительного исследования. Монгольская империя: хронология и генеалогия, военные действия монголов, дети и внуки Чингис-хана. Из сборника «Арабески истории». – М. : Ди-Дик, 1994.

Атлас мира. Азия / под ред. Л.М. Ворониной, С.И. Сергеевой. – М. : Главное Управление геодезии и картографии при Совете министров СССР, 1984.

Аттиас Ж.-К., Бенбасса Э. Еврейская цивилизация. Энциклопедический словарь / пер. с фр. – М. : Лори, 2000.

Атлас мира / под ред. А.Я. Марусова. – М.: Военное издательство министерства обороны СССР, 1958.

Баранов И.Г. Верования и обычаи китайцев. – М. : Муравей-Гайд, 1999.

Бартольд В. В. История изучения Востока в Европе и России. Работы по истории востоковедения. – Т. IX. – М. : Издательство восточной литературы, 1970.

Беккерт М. Железо – факты и легенды / пер. с нем. – М. : Металлургия, 1988.

Беляев Н.В. Современная энциклопедия траволечения. – Минск : Современный литератор, 1999.

Берков В.П. Германские языки. – СПб. : СПбГУ, 1996.

Библия. Перепечатано с Синодального издания. Библейские общества.

Бичурин Н.Я. Китай в гражданском и нравственном состоянии. – М. : Восточный дом, 2002.

Бичурин Н.Я. Статистическое описание Китайской империи. – М. : Восточный дом, 2002.

Бонгард-Левин Г.М., Грантовский Э.А. От Скифии до Индии. – М. : Мысль, 1983.

Букштынов А.Д., Грошев Б.И., Крылов Г.В. Леса. – М. : Природа, 1981.

Бутаков А.М., Тизенгаузен А.Е. Опиумные войны. – М. : АСТ, 2002.

Бушков А.А. Россия, которой не было – 3. Миражи и призраки. – М. : Олма-Пресс, 2004.

Валуйко Г.Г., Вислявская О.А., Знак Е.К., Митюков А.Д., Самуэль С.П. Сенчук В.С., Терехин С.Ф. Алкогольные напитки. Энциклопедия. – Минск; СПб. : Эридан, 1994.

Васильев Л.С. Проблемы генезиса китайской цивилизации (формирование материальных основ культуры и этноса). – М. : Наука, 1976.

Васильев Ф.И. 250 блюд китайской кухни. – М. : Госторгиздат, 1959.

Васту – индийский аналог фэн-шуй / пер. с англ. – Киев : София, 1999.

Вебер Э. Руническое искусство / пер. с нем. – СПб. : Евразия, 2002.

Внешняя политика государства Цин в XVII в. Сборник / под. ред. Л.И. Думана. – М. : Наука, 1977.

Военно-морской словарь / под ред. В.Н. Чернавина. – М. : Воениздат, 1990.

Географический энциклопедический словарь / под ред. А.Ф. Трешникова. – М. : Советская энциклопедия, 1986.

Голан А. Миф и символ. – М. : Русслит, 1993.

Гонсалес А. Что осталось от Китая? / пер. с исп. (Оригинал: «La Vanguardia». 18.06.2004).

Горбачев Б. Охота за секретным танком на Даманском // Аргументы и факты. 1994. № 14.

Грант Н. Конфликты XX века. – М. : Физкультура и спорт, 1995.

Грицак Е.Н. Пекин и Великая Китайская Стена. – М. : Вече, 2005.

Грицак Е.Н. Тибет. – М. : Вече, 2005.

Грум-Гржимайло Г.Е. Белокурая раса в Средней Азии. Сборник в честь 70-летия Г.Н. Потанина // Зап. ИРГО по отд. этнографии. Т. XXXIV. – СПб., 1909.

Грум-Гржимайло Г.Е. Почему китайцы рисуют демонов рыжеволосыми? (К вопросу о народах белокурой расы в Средней Азии). – СПб., 1899.

Гумилев Л.Н. Древние тюрки. – М. : Клышников, Комаров и Ко, 1993.
Гумилев Л.Н. Древний Тибет. Сочинения. – М. : Ди-дик, 1993.
Гумилев Л.Н. Поиски вымышленного царства. – М. : Ди-дик, 1994.
Гумилев Л.Н. Хунну. – СПб. : Тайм-аут – Компасс, 1993.
Гумилев Л.Н. Хунны в Китае. – СПб. : Абрис, 1994.
Гумилев Л.Н. Чёрная легенда: друзья и недруги Великой Степи. – М. : Экопрос, 1994.
Гюнтер Ганс Ф.К. Избранные работы по расологии / пер. с нем. – М. : Белые Альвы, 2002.
Далай Ч. Монголия в XIII–XIV вв. – М. : Наука, 1983.
Демин В.Н. Загадки Урала и Сибири. От библейских времен до Екатерины Великой. – М. : Вече, 2001.
Денисович А.Б. Русско-монгольский разговорник. – М. : Русский язык, 1975.
Довгань В.Н. Книга о пиве. – Смоленск : Русич, 1995.
Долин А.А., Маслов А.А. Истоки У-шу. – М. : Московский рабочий, 1990.
Долин А.А., Попов Г.В. Кэмпо – традиция воинских искусств. – М. : Наука, 1990.
Донини А. Люди, идолы и боги / пер. с ит. – М. : Политиздат, 1966.
Драгункин А.Н. 5 Сенсаций. – СПб. : АНДРА, 2006.
Драгункин А.Н. Происхождение японского языка. – СПб. : АНДРА, 2005.
Драгункин А.Н. «Новый» старый мир. – СПб. : АНДРА, 2008.
Дэвидсон Ф.Б. Война во Вьетнаме 1946–1975. – М. : Изографус, ЭКСМО, 2004.
Еврейская энциклопедия. Т. IX. – СПб., 1906.
Еремеев В.Е. Традиционная наука Китая: краткая история и идеи. Доступно: http://www.eremeev.by.ru.
Ефремов А.П., Шретер А. И. Травник для мужчин. – М. : Асадаль, 1996.
Заново составленное пинхуа по истории пяти династий / пер. с кит. – М. : Наука, 1984.
Зорич А. Греческий огонь и зеркала Архимеда. Доступно: http://www.legio.com.
Зорич А. Устройство и классификация метательных машин. Доступно: http://www.legio.com.
Иванов П. Новая китайская секта «Фалуньгун» // Китайский благовестник. 2000. № 3.
Ильинский М.М. Индокитай: пепел четырех войн (1939–1979 гг.). – М. : Вече, 2000.

Ирмшер Й., Йоне Р. Словарь античности / пер с нем. – М. : Прогресс, 1989.

История Востока. Т. III. Восток на рубеже средневековья и нового времени XVI–XVII вв. – М. : Вост. Лит. РАН, 2000.

История Древнего мира. Т. I–III / под ред. И.М. Дьяконова, В.Д. Нероновой, И.С. Свенцицкой. – М. : Наука, 1989.

История Европы с древнейших времен до наших дней (в восьми томах). Т. I. – М. : Наука, 1988.

История стран Азии и Африки в средние века / под ред. Л.В. Симоновской, Ф.М. Ацамба. – М. : МГУ, 1968.

Калашников М. Охотники на черных птиц. – М. : АСТ, 2003.

Карамзин Н.М. Предания веков. – М. : Правда, 1988.

Кац А. Евреи в Китае / пер. с польск. // Приложение к газете «Русский листок» за 1901 г. Варшава, 1900.

К вопросу о характере укрепленных поселков приамурских племен середины XVII века и значении нанайского термина. Б.А. Гасян. Доступно: http://www.altaica.nm.ru.

Келли Дж. Порох от алхимии до артиллерии: история вещества, которое изменило мир / пер. с англ. – М. : Колибри, 2005.

Керсновский А.А. История русской армии. Т. III. – М. : Голос, 1992.

Ким С.Ф. Фонетический словарь китайских иероглифов. – М. : Наука, 1983.

Китайская философия. Энциклопедический словарь / под ред. М.Л. Титаренко. – М. : Наука, 1994.

Китайские памятники мирового наследия / пер. с кит. – Пекин : иностр. Литературы, 2003.

Клавинг В.В. Япония в войне 1931–1945 гг. – СПб. : Ольга, 2000.

Книга Марко Поло. – М. : Государственное издательство географической литературы, 1955.

Козлов П.К. Тибет и Далай-лама. – М. : Товарищество научных изданий КМК, 2004.

Комарова И.Н. Тибетское письмо. – М. : Восточная литература, 1995.

Комэй Дж. Кто есть кто в истории евреев : словарь / пер. с англ. – М. : Внешсигма, 1998.

Котельников А. Некоторые оценки роли войны сопротивления японским захватчикам во Второй Мировой войне. Доступно: http://www.zabinfo.ru.

Котков К.А. Великие стратеги Древнего Китая – исторические портреты (рукопись). – СПб., 2002.

Котков К.А. Кантонский язык (пособие для начинающих). – СПб. : МАНЭБ, 2000.

Котков К.А. Кантонский язык на каждый день и на всякий случай. – СПб. : Политехнического университета, 2006.

Котков К.А. Кризисы в Тайваньском проливе с 1954 по 2000 г. // Страницы военной истории стран Восточной и Юго-Восточной Азии : сб. ст. – СПб. : Изд. СПбГУ, 2004.

Корнелий Тацит. Малые произведения. Жизнеописание Юлия Агриколы / пер. с лат. – М. : АСТ, 2001.

Кремер В., Тренклер Г. Лексикон популярных заблуждений / пер. с нем. – М. : Крон-пресс, 1997.

Крил Х.Г. Становление государственной власти в Китае: империя Западная Чжоу. – СПб. : Евразия, 2001.

Крюков М.В., Софронов М.В., Чебоксаров Н.Н. Древние китайцы: проблемы этногенеза. – М. : Наука, 1978.

Крюков М.В., Переломов Л.С., Софронов М.В., Чебоксаров Н.Н. Древние китайцы в эпоху централизованных империй. – М. : Наука, 1983.

Крюков М.В., Малявин В.В., Софронов М.В. Китайский этнос на пороге средних веков. – М. : Наука, 1979.

Кузнецов Б.И. Древний Иран и Тибет: история религии бон. – СПб. : Евразия, 1998.

Кузнецов В. Арабская вязь в мире иероглифов // Татарский мир. 2003. № 11.

Кузнецов В.С. Нурхаци. – Новосибирск : Наука, 1985.

Кузнецов В.С. От стен Новой Столицы до Великой Стены. – Новосибирск : Наука, 1987.

Кучера М.П. История исследования Змиевых валов среднего Поднепровья. Доступно: http://www.kurgan.kiev.ua/.

Кычанов Е.И. Очерк истории тангутского государства. – М. : Наука, 1968.

Ло Гуаньчжун. Троецарствие. Т. I–II / пер. с кит. – М. : Гослитиздат, 1954.

Ломакина И.И. Монгольская столица, старая и новая. – М. : Товарищество научных изданий КМК, 2006.

Лу Синь. Избранное / пер. с кит. – М. : Художественная литература, 1989.

Лэн-Пуль С. Мусульманские династии. – М. : Муравей, Восточная литература. РАН, 2004.

Ляховская Л.П. Кулинарные секреты. – Л. : Лениздат, 1989.

Малая энциклопедия событий / сост. В.А. Менделеев, В.В. Мирошникова, Е.И. Танько. – Харьков : Торсинг, 1999.

Малая энциклопедия современных знаний / сост. В.А. Менделеев. – Харьков : Торсинг, 1998.

Маликов В.Г., Барышев В.Н. «В лето 6863…». Доступно: http://www.fortification.ru.

Маликов В.Г., Барышев В.Н. Впервые в истории. Доступно: http://www.fortification.ru.

Маликов В.Г., Барышев В.Н. Мадфа по-европейски. Доступно: http://www.fortification.ru.

Маккенна Т. Пища Богов / пер. с англ. – М. : Издательство Трансперсонального Института, 1995.

Маликов В.Г., Барышев В.Н. Русские многоствольные орудия XVI–XVIII вв. Доступно: http://www.rustrana.ru.

Мансурова О.Ю. Современный турецко-русский словарь. – М. : Восток-Запад, 2005.

Маркс К. Энгельс Ф. Соч. Т. XI, ч. II. Армия. Кавалерия. Пехота. Флот. – М. : Госполитиздат, 1940.

Махмудов К. Узбекские блюда. – Ташкент : Узбекистан, 1976.

Мещеряков В. Устрашали не одним видом // Техника – молодежи. 1979. № 10.

Морской энциклопедический справочник. Т. II / под ред. Н.Н. Исанина. – Л. : Судостроение, 1977.

Музыка. Большой энциклопедический словарь / под. ред. Г.В. Келдыша. – М. : **Большая** Российская **энциклопедия**, 1998.

Мясищев С.Е. Типология китайского однолезвийного оружия // Парабеллум. № 13. – СПб. : Д. Т. Гуйтор, 2002.

Мясников В.С. Империя Цин и Русское государство в XVII веке. – М. : Наука, 1980.

Народы мира. Историко-этнографический справочник / под ред. Ю.В. Бромлея. – М. : Мысль, 1988.

Народы мира. Энциклопедия / под ред. Л.М. Минца. – М. : Олма-пресс, 2007.

Настольный энциклопедический словарь-справочник. – М. : Прометей, 1929.

Нефедкин А.К. Военное дело в шанском Китае // Парабеллум. № 13. – СПб. : Д. Т. Гуйтор, 2002.

Новак Ф. Иллюстрированная энциклопедия растений. – Прага : Артия, 1982.

Новая история Китая / под ред. С.Л. Тихвинского. – М. : Наука, 1972.

Новейший справочник необходимых знаний / сост. А.П. Кондрашов, Ю.В. Стреналюк. – М. : РИПОЛ-классик, 2000.

От пирамид до небоскребов: краткая энциклопедия чудес, созданная природой и человеком / пер. с англ. А.Н. Папера. – М. : Современник, 1998.

Пахмутов С. История развития русской артиллерии. XIV – середина XIX в. Доступно: http://www.rustrana.ru.

Первушин А. Оккультные тайны НКВД и СС. – СПб.; М. : Нева, Олма-Пресс, 1999.

Петров А. Китай в последнее десятилетие (социально-политический очерк). – СПб., 1910.

Пинк И.Б. Организация и тактика китайских армий периода Чжоу // Парабеллум. № 13. – СПб. : Д. Т. Гуйтор, 2002.

Покотилов Д. История восточных монголов в период династии Мин 1368–1644 (по китайским источникам). – СПб., 1891.

Прокопий Кесарийский. Война с готами / пер. с греч. – М. : Арктос, 1996.

Пэн Дэхуай. Мемуары маршала. – М. : Воениздат, 1988.

Разин Е.А. История военного искусства. Т. I–III. – СПб. : Омега-Полигон, 1994.

Ратцель Ф. Народоведение / пер. с нем. Т. II. – СПб. : Просвещение, 1902.

Реклама Харбинского пива (б/а).

Реклама Пятизвездного и Циндаоского пива (б/а).

Ровальд П., Фаульвассер И., Шварце Т., Шурц Г., Эбе Г. Промышленность и техника. Энциклопедия промышленных знаний. Т. I / пер. с нем. – СПб. : Просвещение, 1903.

Рогоза С.Л., Ачкасов Н.Б. Засекреченные войны 1950–2000 гг. – М. : АСТ, 2005.

Русаков Р. Дыхание драконов: Россия, Китай и евреи. – М. : Московитянин, 1995.

Рябушкин Д.С. Мифы Даманского. – М. : АСТ, 2004.

Сидихменов В.Я. Китай: страницы прошлого. – М. : Наука, 1987.

Сидихменов В.Я. Маньчжурские правители Китая. – М. : Наука, 1985.

Скрынникова Т.Д. Ламаистская церковь и государство. Внешняя Монголия XVI – начала XX в. – Новосибирск : Наука, 1988.

Современные самолеты – справочник Jane's / под ред. Д. Рэндела. – М. : АСТ, 2002.

Справочник необходимых познаний / под ред. А. Стаценко. – Пермь : Вся Пермь, 1995.

Станек В.Я. Иллюстрированная энциклопедия животных / пер. с чешск. – Прага : Артия, 1976.

Стариков В.С. Материальная культура китайцев северо-восточных провинций КНР. – М. : Наука, 1967.

Сунь Ятсен. Избранные произведения. – М. : Наука, 1964.

Телицын В.Л. Пылающий Китай. Военные конфликты в Китае и советские «добровольцы». – М. : Эксмо, 2003.

Тодаева Б.Х. Монгольские языки и диалекты Китая. – М. : Изд. восточной литературы, 1960.

Торчинов Е.А. Пути философии Востока и Запада: познание запредельного. – СПб. : Азбука-классика, 2005.

Тужилин А.В. Современный Китай. Т. II. – СПб. : Тип. М. Аленевой, 1910.

Уваров Д. Требюше, или гравитационные метательные машины. Доступно: http://www.legio.com.

Ульяненко В.В., Лучкин К.В., Лейкин С.Ф., Французова О.А. Китайская цивилизация как она есть. – М. : Восток-Запад, 2005.

Фасмер М. Этимологический словарь русского языка. Т. I–IV. – СПб. : Азбука, 1996.

Фолта Я., Новы Л. История естествознания в датах / пер. со словацк. – М. : Прогресс, 1987.

Фракей Э. Янтарь / пер. с англ. – М. : Мир, 1990.

Харботл Т. Битвы мировой истории : словарь / пер. с англ. – М. : Внешсигма, 1993.

Цезарь Гай Юлий. Записки о Галльской войне (De Bello Gallico) / пер. с лат. – М. : Наука, 1992.

Цзян Цзэминь предал интересы Китая, уступив России «северные провинции» / пер. с кит. Новая Эра. 5.12.2006.

Цыбиков Г.Ц. Буддист-паломник у святынь Тибета. – М. : Восточная литература, 1993.

Чайлд Г. Арийцы – основатели европейской цивилизации / пер. с англ. – М. : Центрполиграф, 2005.

Чолчева П.И., Калайджиева Ц.С., Современная домашняя кухня / пер. с болг. – София : Техника, 1979.

Шапиро С. Евреи в старом Китае // Ариэль. Журнал израильской культуры. 1993. № 15.

Шебек Ф. Вариации на тему одной планеты / пер. с венг. – Будапешт : Корвина, 1972.

Широкорад А.Б. Россия и Китай: конфликты и сотрудничество. – М. : Вече, 2004.

Школяр С.А. Китайская доогнестрельная артиллерия. – М. : Наука, 1980.

Шокарев Ю.В. Луки и арбалеты. – М. : АСТ, 2001.

Щека Ю.В. Русско-турецкий словарь. – М. : Восток-Запад, 2004.

Электронная Еврейская Энциклопедия. Доступно: http://www.eleven.co.il.

Энциклопедический словарь. Т. I–III / под ред. Б.А. Введенского. – М. : Большая Советская Энциклопедия, 1953.

Энциклопедический словарь юного натуралиста / сост. А.Г. Рогожкин. – М. : Педагогика, 1981.

Эренжен Хара-Даван. Чингис-хан как полководец и его наследие. – М. : Наука, 1993.

Языкознание. Большой энциклопедический словарь / под. ред. В.Н. Ярцевой. – М. : «Большая Российская Энциклопедия», 1998.

На английском языке:

Agarwala A.P. Sikkim and Bhutan. Nest and Wings. – N.-Delhi, 2003.

Afridi B.G. Baltistan in History. – Peshawar: Emjay Book International, 1988.

Balti people. Доступно: http://www.wikipedia.org.

Baxter William H. III. A Handbook of old Chinese Phonology. Trends in Linguistics Studies and Monographs 64. – Berlin : Mouton de Gruyter, 1992.

Bhutan. Доступно: http://www.wikipedia.org.

Bhutan army sees action at last // Asia Times. 8.09.2005.

Campbell W. Formosa under the Dutch. – London : Kegan Paul, Trench. Trubner & Co., 1903.

Chang Tsung-tung. Indo-European Vocabulary in Old Chinese. A New Thesis on the Emergensy of Chinese language and Civilization in the Late Neolithic Age // Sino-Platonic Papers. University of Pensylvania. Philadelphia. January 1988, No.7.

Dietrich R.V. Amber Etymology. – Central Michigan University, 2005.

Encyclopaedia Britannica. Vol. 1–30. – Chicago : **Encyclopaedia Britannica** Inc.,1998.

Feng Zhiwei. The Semantic Loanwords and Phonemic Loanwords in Chinese language. Доступно: mailto:zwfeng@world.kaist.ac.kr.

Francke A.H. Antiquities of Indian Tibet. – Calcutta, 1973–1976.

Guillaume J. Introduction to Chinese Historical Phonology. – Leiden : **Leiden** University Centre for Linguistics, 2006.

McCoy A.W. Secret War in Burma: the KMT. – Washington : Counterpoint, 2002.

Needham J. Science and Civilization in China. Vol. I–VI. Cambridge : Cambridge University Press, 1954–2004.

Pulleyblanck E.G. Chinese and Indo-Europeans // JRAS, 1966.

Sagart Laurent. The Roots of Old Chinese. – Amsterdam : John Benjamins Publishing Co., 1999.

Scobell A. China's Use of Military Force. – Cambridge : Cambridge University Press, 2003.

Sengge Hussanan. Contemporary Baltistan. Доступно: http://www.lada-khtimes.org.

Shambaugh D. Modernizing China Military. – London : Routledge, 2002.

Starostin S.A. Database query to Chinese characters. Доступно: http://starling.rinet.ru.

Taylor C., Storey R. Lonely Planet. China. – Hawthorn, Australia : Lonely Planet Publishing, 1996.

Tibetan Maps. Доступно: http://www.tibetmaps.com.

UNESCO World Heritage List. Доступно: http://worldheritagelist.htm.

Zhukov A.A. Eastern Art and Religions. – St-Petersburg : SPb State University Press, 2005.

На немецком языке:

Lugs J. Handfeuerwaffen. Bd. I–II. – Berlin : Militärbuchverlag der DDR, 1973.

Schöbel J., Karpinski J. Jagdwaffen. – Berlin : Militärverlag der DDR, 1990.

Schöbel J., Karpinski J. Prunkwaffen. – Leipzig : Militärverlag der DDR, 1973.

На французском языке:

Dictionnaire Encyclopédique Larousse. – Paris : Librairie Larousse, 1979.

Le Robert – dictionnaire des noms propres. – Paris : Dictionnaires de Robert, 1994.

Petit Larousse en couleurs. – Paris : Librairie Larousse, 1984.

Petit Larousse illustré. – Paris : Librairie Larousse, 1911.

На китайском языке:

班 固 。漢書。北京，团结出版社, 1996。Бань Гу. Хань Шу (История династии Хань). – Пекин : Единство, 1996.

大清歷朝實錄。東京, 大藏出版会社, 1937–1938。Да Цин личао шилу (Хроника правления всех государей династии Цин). – Токио : Великое сокровенное, 1936.

化学，中国大百科。Хуасюэ, Чжунго Дабайкэ (Химия, Большая Китайская Энциклопедия) (б/а). Доступно: http://www.dic123.com/encyclopedia/detail/babc2c.

美国有大 «西藏牌» 所谓西藏问题的由来。«Мэйго ю да “Сицзан-пай” – совэй Сицзан вэньтиды юлай» (США снова разыгрывают «Тибетскую карту» – так называемый вопрос о независимости Тибета) (б/а). Доступно: http://www.sina.com.cn.

潘光旦。猶太人在中國。The Jews in China. 北京，五洲传播出版社，1995。Пань Гуандань. Евреи в Китае. – Пекин : Пять континентов, 1995.

現代漢語詞典。上海，商務印書館，1994。Сяньдай Ханьюй цыдянь (Словарь современного китайского языка). – Шанхай : Торговля, 1994.

武經総要。上海，商務印書館，1934。У Цзин цзунъяо (Избранное из военных трактатов). – Шанхай : Торговля, 1934.

漢語大字典。武漢，湖北出版社，1995。Ханьюй дацзыдянь (Большой иероглифический словарь китайского языка). – Ухань, пров. Хубэй, 1995.

漢語方言辭匯。北京，語文出版社，1995。Ханьюй фанъянь цыхуй (Диалектная лексика китайского языка). Учёный коллектив Пекинского университета. – Пекин : Язык и литература, 1995.

辭海。北京，軍事科學出版社，1994。Словарь «Цыхай». – Пекин : Военная наука, 1994.

詞源。北京，軍事科學出版社，1994。Словарь «Цыюань». – Пекин : Военная наука, 1994.

最新中國地圖冊。北京，中國地圖出版社，1997。Цзуй синь Чжунго дитуцэ (Новейший атлас Китая). – Пекин : Картография Китая, 1997.

陳壽，裴松。三國志。北京，团结出版社，1996。Чэнь Шоу, Пэй Сун. Сань Го Чжи (Троецарствие : историческая хроника). – Пекин : Единство, 1996.

鄭劍 臺灣秘史。北京, 团结出版社，1998。Чжэн Цзянь. Тайвань Миши (Тайная история Тайваня). – Пекин : Единство, 1998.

中國皇帝全傳。李學惠主編。河南出版社，1996。Чжунго хуанди цюаньчжуань (Полное жизнеописание императоров Китая) / сост. Ли Сюэхуэй. Т. I–III. – Хэнань : Изд-во пров. Хэнань, 1996.

中國將帥全傳。典富田主編。北京，工商出版社，1997。Чжунго цзяншуай цюаньчжуань (Полное жизнеописание военачальников Китая) / сост. Дянь Футянь. – Пекин : Торгово-промышленное издательство, 1997.

中國軍事歷史。北京，解放出版社，1989。Чжунго цзюньши лиши (История вооруженных сил Китая). Т. I–VIII. – Пекин : Освобождение, 1989.

中華大字典。北京，中華書局，1995。Чжунхуа Дацзыдянь (Большой китайский иероглифический словарь). – Пекин : Китайская книга, 1995.

中華名人大辭典。上海，商務印書館，1988。Чжунхуа минжэнь дацыдянь (Большой китайский биографический словарь). – Шанхай : Торговля, 1988.

中外戰爭戰役大辭典。陳泗主編。岳陽, 湖南出版社，1992。Чжунвай чжаньчжэн чжаньи дацыдянь (Битвы китайской и мировой истории) : большой энциклопедический словарь / сост. Чэнь Сы. – Юэян, пров. Хунань, 1992.

元典章。東京，大安，1966。Юань дяньчжан (Законы династии Юань). – Токио : Великое спокойствие, 1966.

元家驊。汉语方言概要。北京，文字改革出版社，1989。Юань Цзяхуа. Ханьюй фанъянь гайяо (Очерк китайских диалектов). – Пекин : Реформа письменности, 1989.

元史。Юань Ши (История династии Юань). Доступно: http://www.yifan.net/yihe/novels/history/yuanssl/yuas.html.

游汝杰。古代汉词汇的输入和输出。社会语言学与方言学专题。上海，2004。Ю Жуцзе. Гудай хань цыхуэйды шужу юй шучу. «Шэхуэй юйяньсюэ юй фанъяньсюэ чжуаньти» (Заимствования в древнекитайском языке и древнекитайские заимствования в других языках) // Особые вопросы диалектологии и филологии. – Шанхай, 2004.

Содержание

Предисловие 4
Список сокращений 8

№ «Заблуждения»: Страница:

НАЗВАНИЕ СТРАНЫ 9

1. «Китайцы называют свою страну “*Китаем*”». 9
2. «Китайцы называли свою страну “Поднебесной империей”». 10
3. «*Китайцы* называют себя “*жителями Срединного государства*”». . .11

ГЕОГРАФИЯ. 12

4. «Река Хуанхэ впадает в *Жёлтое* море». 12
5. «Воды реки Хуанхэ имеют *жёлтый* цвет». 13
6. «Самая большая река Китая называется “*Янцзы*”». 13
7. «Река Янцзы называется у китайцев “*Голубой рекой*”». 13
8. «Граница Северного и Южного Китая проходит *по реке Янцзы*». . . 14
9. «*Все* реки Китая впадают в Тихий океан». 14
10. «В Китае нет *действующих* вулканов». 15
11. «Провинция Хэйлунцзян – *самая лесистая* провинция Китая». . . 17
12. «*Название* провинции “*Шэньси*”». 17
13. «Шанхай находится *на море*». 18
14. «“*Кантон*” – другое название города *Гуанчжоу*». 18
15. «Россия граничит с Китаем *только* на Дальнем Востоке». 18
16. «В Китае улицы городов *не носят* имён исторических личностей, за исключением имени Сунь Ятсена». 18
17. Монголия. 19
18. «В Китае *нет янтаря*». 20

НАРОД 22

19. «Китай – *самая перенаселённая* страна в мире» 22
20. «*Все* китайцы – на одно лицо». 22
21. «*Все* китайцы низкого роста». 23
22. «*Все* китайцы – типичные представители *монголоидной* расы». . 23
23. «В Китае живут *только* народы *монголоидной* расы». 25
24. «В Китае живут *одни* китайцы». 25
25. «В Китае проживают 56 “национальных меньшинств”». 25
26. «Китаем *всегда* правили китайцы». 26
27. «Китайцы – люди *высокой* духовной *культуры*». 27

28. «Китайские церемонии». 29
29. Иностранцы. 35
30. «Китайцы *всегда* ассимилировали другие народы». 41
31. «В Китае *нет* евреев». 42
32. «Китайские мусульмане – это потомки арабских и персидских купцов». 46
33. «“*Китайцы*” и “*тайцы*” – это *родственные* народы». 47
34. «*Коса* – это элемент *китайской* национальной причёски». 47
35. «Женский халат “*ципао*” – исконно *китайская* национальная одежда». 49
36. «Китайцы – *музыкальный* народ». 49
37. «Современные *уйгуры* – это потомки *древних уйгуров*». 50
38. «В Маньчжурии (в Харбине) живёт *немало* потомков русских эмигрантов». 52

ЯЗЫК. 54

39. «*Все* китайцы говорят по-китайски». 54
40. «За пределами Китая китайский язык *не распространён*». 56
41. «Китайский язык является официальным *только* в Китае». 57
42. «Китайский *язык* очень *сложен*». 57
43. «“Мандаринское наречие” (“*путунхуа*”) и “пекинский диалект” – это *одно и то же*». 61
44. «*Только китайцы* способны научить Вас китайскому языку». 62
45. «Чтобы научиться китайскому языку, нужно иметь *музыкальный слух*». 62
46. «Каждый *иероглиф* обозначает *слово*». 63
47. «Китайцы и японцы пишут *разными* иероглифами». 64
48. «*Китайский* язык родственен *японскому* языку». 65
49. «*Китайский* язык родственен *корейскому* языку». 66
50. «*Китайский* язык родственен *вьетнамскому* языку». 67
51. «Перевести китайский язык на *латиницу* невозможно из-за того, что китайцы перестанут понимать друг друга, поскольку говорят на *разных* диалектах». 68
52. «Китайская иероглифика *едина* для всех *синитических* языков и диалектов». 69
53. «В Гонконге и в Шанхае *все* могут говорить по-английски». 70
54. «Хотя Китай не раз завоёвывали кочевники, их языки не оказали на китайский язык *никакого* влияния». 72
55. «Тюрко-монгольский титул правителя “*каган*” заимствован из *китайского* языка». 76
56. «Название науки “***хим**ия*” пришло *из Китая*». 78

57. «Китайское слово “*хупо*” – “янтарь” в переводе означает “*душа тигра*”». 79
58. «Слово “*пицзю*” (“пиво”) в китайском языке заимствовано *из немецкого*». 80
59. «“Лучше один раз увидеть, чем сто раз услышать” – это *русская* пословица». 81

ИСТОРИЯ 82

60. Китайские «*пирамиды*». 82
61. «Китайской цивилизации *5000 лет*». 87
62. «Китайская *цивилизация* возникла *самостоятельно* и *независимо* от внешних влияний». 89
63. «Китайская *культура* развивалась всегда *обособленно* и *независимо* от внешних влияний».. 97
64. «Китай *всегда* был мирной страной, а “северные варвары” *всегда* на него нападали».. 100
65. «*Культурные* китайцы» и «*дикие* кочевники». 106
66. «“Северные варвары” (кочевники) были *многочисленны*». 109
67. «Предки японцев приплыли *из Китая*».. 115
68. «“Великий Шёлковый путь” был создан *китайцами*». 117
69. «“Великий Шёлковый путь” назван так потому, что на нём торговали *шёлком*». 119
70. «В Китае много памятников архитектуры, сохранившихся *с глубокой древности*». 120
71. «Цинь Ши-хуанди приказал закопать в землю учёных-конфуцианцев и сжечь все книги».. 124
72. «Гунны («*хунну*») *исчезли* в VI–VII вв.». 125
73. «Народ киданей “*исчез*” в XIII–XIV вв.». 127
74. «Чингис-хан – “великий *китайский* завоеватель и император”». . . . 130
75. «*Чингис-хан* завоевал Китай». 133
76. «Народ *тангутов* был *истреблён* монголами при Чингис-хане». 135
77. «Могила Чингис-хана находится *в Китае*».. 136
78. «Династия Юань была основана *Чингис-ханом*».. 137
79. «Династия Юань *объединила* Китай». 137
80. «Династия Юань правила *до 1368 г.*». 138
81. «*Китайцы* составляли артиллерийский корпус в монгольской армии во время похода хана Батыя в Восточную Европу». 140
82. «Марко Поло *был* в Китае». 142
83. «Пять походов против монголов в годы Юнлэ (1403–1424 гг.) завершились *крупными победами* китайских войск». 144

84. «Плавания Чжэн Хэ были организованы с целью поиска удобных гаваней в странах Южных морей и *основания* там *колоний*». . . . 145
85. «Китайцы *задолго до Колумба* добрались до Америки». 146
86. «Монгольское и маньчжурское завоевания *затормозили* развитие Китая, способствовали его отсталости». 148
87. «Тайвань *с глубокой древности* был частью территории Китая». . 151
88. «Маньчжуры, завоевавшие Китай в середине XVII в., были *кочевниками*». 153
89. «Первый правитель маньчжуров Нурхаци был *императором*». . . 154
90. «В битве при Сарху маньчжуры уничтожили 200-(470)-тысячную китайскую армию». 154
91. «*Китайская* империя Цин». 156
92. «Маньчжуры завоевали Китай *только* благодаря предательству У Саньгуя». 157
93. «Синьцзян *всегда* принадлежал Китаю». 158
94. «“Опиумные войны” принесли Китаю *одни бедствия*». 159
95. «Сражение при Саньюаньли – это *победа* китайской армии над английскими войсками». 161
96. «*Европейцы* разрушали памятники архитектуры в Китае». 162
97. «Дворец Юаньминъюань в 1900 г. был сожжён “*Армией восьми государств*”». 163
98. «Китайцы проиграли Опиумные войны из-за того, что *уступали* европейцам *в вооружении*». 164
99. «Остров Сахалин раньше *принадлежал* Китаю». 170
100. «Город Владивосток основан *китайцами*». 171
101. «Город Дальний (Далянь) основан *китайцами*». 173
102. «Город Харбин основан *китайцами*». 174
103. «Россия и СССР *никогда* не воевали с Китаем». 175
104. «США *никогда* не воевали с Китаем». 183
105. «В 1900 г. “Армия восьми государств” *разграбила* сокровища императорского дворца в Пекине». 184
106. «Пу И – последний *китайский* император». 184
107. «Сунь Ятсен был *революционером-демократом*». 185
108. «Коммунистическая партия Китая была основана *Мао Цзэдуном*». 186
109. «В 1930–1940-е гг. XX в. китайские *коммунисты* боролись против *националистов*». 187
110. «“Битва ста полков” – крупная *победоносная* операция 8-й армии против японцев». 188
111. «“Неравноправные договора” *были отменены* только в 1941 г. в связи со вступлением западных держав в войну с Японией». . . . 189

112. «Китайцы испытывают глубокую *благодарность* к советскому народу за освобождение Северо-Восточного Китая от японских захватчиков». 190
113. «Армия Мао Цзэдуна сыграла *важную* (*решающую*) роль в освобождении Северного и Северо-Восточного Китая от японских захватчиков».. 192
114. «Если бы СССР и Запад и не помогли, Китай *всё равно* победил бы Японию в войне 1937–1945 гг.». 194
115. «Китай в антияпонской войне 1937–1945 гг. боевыми действиями на своей территории сковал *80%* личного состава японских вооруженных сил». 197
116. «Китай потерял в войне 1937–1945 гг. 35 млн человек».. 198
117. «*Сталин* хотел, чтобы на севере Китая правили коммунисты, а на юге – Гоминьдан во главе с Чан Кайши». 199
118. «Третья Гражданская война в Китае *закончилась* в 1949 г.». . . . 201
119. «В отношениях СССР и КНР в 1950-е гг. "*всё было хорошо*"». . . . 203
120. «Война во Вьетнаме 1965–1975 гг. была выиграна вьетнамцами благодаря *помощи КНР*». 206
121. «Китайско-вьетнамская война 1979 г. завершилась *крупной победой* Народно-Освободительной Армии Китая». 206
122. «Дэн Сяопин *первым* предложил проведение реформ и политику открытости». 209
123. «*Социализм* с китайской спецификой». 210
124. «Ян Ливэй – *первый* китаец, совершивший космический полёт».. 211

ВЕЛИКАЯ КИТАЙСКАЯ СТЕНА 212

125. «Великая Стена построена *в III в. до н.э.*». 212
126. «Великая Стена – единственное рукотворное сооружение на Земле, которое *видно из космоса*». 214
127. «Великая Стена – это *оборонительное* сооружение, защищавшее Китай от набегов кочевников».. 214
128. «Великая Стена – это не оборонительное, а *сакральное* сооружение». 216
129. «Великая Стена являлась *серьёзной преградой* для кочевников, так как через неё "нельзя было перетащить лошадей"». 216
130. «Маньчжуры проникли в пределы Китая *только* после того, как китайский военачальник У Саньгуй открыл для них проходы через Великую Стену». 217
131. «По Великой Стене были проложены специальные *дорожки* для движения транспорта и всадников».. 218

132. «Великая Стена – символ *мудрости* и *силы* китайского народа». 219
133. «Великая Стена» – *единственное* укрепление в своём роде». 220
134. «Марко Поло *не был* в Китае, потому что он не упоминает о Великой Стене». 229
135. «Великая Стена называется также "Стеной *императора Вань Ли*"». 230

РЕЛИГИЯ и **ФИЛОСОФИЯ**. 231

136. «Конфуцианство – это *религия*». 231
137. «Философ *по имени* Лао-цзы». 232
138. «Даосизм – *религия*, созданная Лао-цзы». 232
139. «Буддизм пришёл в Китай *из Индии*». 233
140. «Большинство китайцев – *буддисты*». 233
141. «Большинство китайцев – последователи *даосизма*». 233
142. «В Китае распространён *только* северный буддизм-"махаяна"». . 234
143. «Ислам *мало* распространён в Китае». 234
144. «*Все* тибетцы – буддисты». 236
145. «Далай-лама – *духовный глава* тибетцев». 238
146. «Традиционная тибетская религия "*бон*" – это первобытный *шаманизм*». 238
147. «Религия *бон* распространена *только* среди тибетцев». 240
148. «Христианство пришло в Китай *совсем недавно*». 240
149. «"*Фэн-шуй*" – исконно *китайское* искусство, *не имеющее аналогов* в мире». 242
150. «В Китае *никогда* не было религиозной нетерпимости». 244
151. «Члены секты "Фалуньгун" – *борцы за свободу и права человека* в Китае». 245
152. «*1 января* 2010 г. наступил "*Год Тигра*"». 249

ТИБЕТ. 250

153. «В настоящее время «Тибет» – это территория Тибетского Автономного Района КНР». 251
154. «Этнические китайцы составляют в настоящее время *большинство* населения Тибетского Автономного Района КНР». 252
155. «Тибетцы пользуются *только* тибетским алфавитом». 252
156. «Лангдарма был *гонителем* буддизма». 254
157. «Тибет с глубокой древности был *вассалом* Китая». 256
158. «Тибет был *независимым* государством до 1951 г.». 258
159. «Тибет был "*мирно освобождён*" китайцами». 261

160. «“Шамбала” – таинственная страна *в Тибете*». 262
161. «В настоящее время *независимого* тибетского государства *не существует*». 265
162. «Китайцы *жестоко угнетают* тибетцев». 268
Повторение «Заблуждений» №№ 144 и 145.
144. «*Все* тибетцы – буддисты». 270
145. «Далай-лама – *духовный глава* тибетцев». 272

ДЛЯ КИТАИСТОВ 273

163. «“*Шаньюй*” – титул хуннских правителей». 273
164. «Династия Шан-Инь *прекратила* своё существование в XI в. до н.э.». 273
165. «Хуннский *шаньюй* по имени “*Маодунь*”». 274
166. «Цао Цао был коварным и подлым интриганом, а Лю Бэй – благородным человеком, боровшимся с несправедливостью». . . . 275
167. «В Китае в VIII в. н.э. была “Эпоха Возрождения”». 276
168. «В результате восстания Ань Лушаня 755–762 гг. численность населения Китая сократилась с 56 млн до 16,5 млн человек». 278
169. «Император “*Канси*”». 280
170. «Японо-китайская война 1894–1895 гг. была проиграна Китаем из-за того, что средства правительства были направлены на постройку Летнего императорского дворца». 281

ИЗОБРЕТЕНИЯ 284

171. «Четыре “великих изобретения”». 284
172. «Китайцы *издревле* гордились тем, что изобрели *порох*, *компас*, *бумагу* и *книгопечатание*». 286
173. «Порох пришёл в Европу *из Китая*». 287
174. «Китайцы изобрели компас *в целях навигации*». 288
175. «Изобретение наборного шрифта Би Шэном стало *революцией* в истории полиграфии». 288
176. «Рикша – традиционное *китайское* транспортное средство». . . . 289
177. «*Китайцы* изобрели солнцезащитные очки». 289
178. «Механические часы изобретены *в Китае*». 290
179. «“*Деревянные быки*” и “*скользящие лошади*” Чжугэ Ляна». . . . 292
180. Логарифмы. 293
181. Вольфрамовая сталь. 294
182. «“Добыча нефти и газа” в Древнем Китае». 296
183. «Китайцы изобрели *воздушный шар*». 300
184. «Китайцы изобрели *самолёт* и *вертолёт*». 301

185. «*Китайцы* изобрели парашют». 303
186. «*Китайцы* изобрели анестезию». 304
187. «*Китайцы* изобрели туалетную бумагу». 305

ВОЕННОЕ ДЕЛО. 307

188. «*Боевые колесницы* в Древнем Китае являлись основной боевой силой войска». 307
189. «Меч “*дао*” и меч “*цзянь*”». 310
190. «В Китае *никогда* не применяли боевых слонов». 311
191. «Арбалет изобретён *в Древнем Китае*». 312
192. «*Камнемётные машины* и *аркбаллисты* пришли в Европу *из Китая*». 317
193. «Пушки были известны китайцам *уже в 618 г. до н.э.*» 321
194. «*Пушки* пришли в Европу *из Китая*». 324
195. «Китайцы *задолго до европейцев применяли* химическое оружие». 328
196. «Во время Второй Мировой войны химическое оружие *не применялось*». 329
197. «Огнемёты изобретены *китайцами*». 331
198. «В XVI в. *китайское* огнестрельное оружие было *совершеннее европейского*». 334
199. «Китайские “*вазоподобные мортиры*” XVI в., стрелявшие картечью». 336
200. «В Китае уже в XVII в. появились *казнозарядные орудия*». . . . 337
201. «Ракеты». 338
202. «Истребитель-бомбардировщик F-10 “Летающий леопард” – самолёт *собственно китайской* разработки». 343

КИТАЙСКАЯ КУХНЯ 345

203. «Рис *всегда* был основным продуктом питания китайцев». 345
204. «Китайцы в основном едят *рис*». 345
205. «В Китае *плохо* с продуктами питания и до сих пор случается *голод*». 346
206. «Китайская кухня *полезна* для здоровья». 347
207. «Китайская кухня *не способствует ожирению*». 349
208. «Китайская пища – *острая*». 350
209. «Китайская кухня – это различные *экзотические* блюда». 350
210. «Гений китайского повара позволяет приготовить овощи со вкусом мяса или рыбу со вкусом овощей». 351
211. «Китайцы едят *всё*». 351

212. «*Пельмени* заимствованы *из Китая*». 352
213. «Китайские пельмени *более разнообразны*, чем русские пельмени, в которых присутствует *только* мясо». 352
214. «*Лапша* заимствована *из Китая*». 353
215. «Рецепт приготовления лапши и пельменей был привезён в Европу *Марко Поло*». 354
216. «“Лапша быстрого приготовления” изобретена *в Китае*». 354
217. «*Лагман* – это блюдо *среднеазиатской* кухни». 355
218. «“Утка по-пекински” – это *исконно китайское* блюдо». 356
219. «Красный перец – *неотъемлемая составляющая* блюд китайской кухни». 357
220. «Кетчуп». 358
221. «Горячая вода. Китайцы пьют много горячей воды из-за того, что *живут в жарком климате*». 358
222. «“Китайский самовар” изобретён *китайцами*». 359
223. «Алкогольные напитки в Китае делаются *из риса*». 360
224. «Китайцы потребляли крепкие алкогольные напитки уже *3–5 тысяч лет назад*». 360
225. «*С давних времён* в Китае пиво варилось семейными пивоварнями и было популярным напитком среди населения». 363
226. «*Впервые* пивоваренное производство в Китае основано *немцами* в г. Циндао». 363
227. «Китай *не производит* виноградного вина». 364
228. «Слово “*чай*” происходит от китайского слова “茶” – “*ча*”». . . 365
229. «Китайцы *всегда* пили чай». 366
230. «Китайцы пьют *только* зелёный чай». 366
231. «“Чайная церемония” – это “элемент *китайской* культуры”». . . . 366
232. «В Россию чай впервые доставили *китайские послы*, направлявшиеся в Европу в 1618 г.». 367
233. «Европейцы привыкли пить чёрный чай потому, что *китайцы продавали* европейским купцам *именно* этот далеко не лучший вид чая». 368
234. «Китайцы едят *только* палочками». 369

МЕДИЦИНА 370

235. «Женьшень – *панацея* от всех болезней». 370
236. «Атипичная пневмония – “*чума XXI века*”». 371
237. «В Китае *самая большая в мире* средняя продолжительность жизни». 371

СПОРТ 372

238. «*Большинство* китайцев владеет боевыми искусствами». 372
239. «*Ушу* – это *один из видов* восточных единоборств». 373
240. «Слово “*кунфу*” означает “боевое искусство”». 374
241. «“*Ушу*” и “*кунфу*” – это *разные* понятия». 374
242. «*Научиться* ушу можно *только* под руководством китайцев (в Китае)». 375
243. «*Ушу* – самозащита на *все* случаи жизни». 377
244. «Китай – *родина* боевых искусств». 378
245. «Слово “*пинг-понг*” пришло из *китайского* языка». 379
246. «Японская борьба “*сумо*” пришла из Китая». 379
247. «Китай – *родина* футбола». 379

КИТАЙСКИЕ ТОВАРЫ. 381

248. «Китайские товары имеют *плохое качество*». 381
249. «В Китае производится *всё*». 383

ЖИВОТНЫЕ и **РАСТЕНИЯ**. 384

250. «Синантроп – *предок* человека». 384
251. «Панда – один из *традиционных символов* Китая». 385
252. «Панда – *самое* редкое животное Китая». 385
253. «Панда – это один из видов *медведя*». 386
254. «Панда – это *хищник*». 386
255. «“Пекинская утка” – это только *название блюда*». 386
256. «“Яблоня-китайка” и “китайские яблочки”». 387

ПОСЛЕСЛОВИЕ. 388

Приложение 396
Библиография (источники сведений, цитирования и иллюстраций) . . 410

Александр Николаевич Драгункин
Кирилл Анатольевич Котков

Китай:
правда и **вымыслы**

«*Коррекция*»
мифов и *заблуждений* о Китае и китайцах

Художник А. Е. Соловьев
Обложка М. А. Буланова
Корректор В. С. Волкова
Верстка Ю. В. Гадаева

Издание печатается в авторской редакции.

Издательство «Умная планета»
E-mail: **andrapublish@yandex.ru**

При участии ООО «Корона принт»

Подписано в печать 16.02.2010. Формат 60 x 88/16. Гарнитура «Таймс». Бумага газетная.
Печать офсетная. Объем 27 печ. л. Тираж 3 000 экз. Заказ №

Отпечатано с готовых диапозитивов в ООО «Северо-Западный Печатный Двор».
Ленинградская область, г. Гатчина, ул. Железнодорожная, д. 45 лит. «Б»